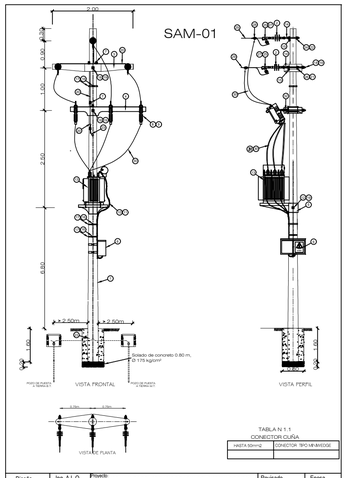

TABLA N 1.1
CONECTOR CUÑA

HASTA 50mm2	CONECTOR TIPO MINIWEDGE
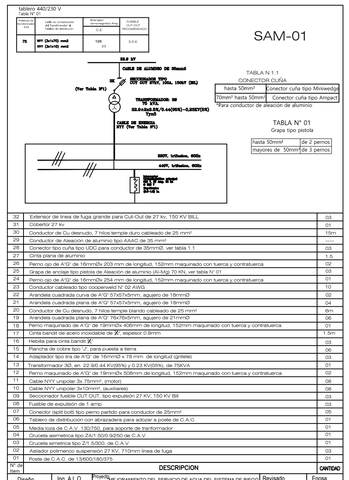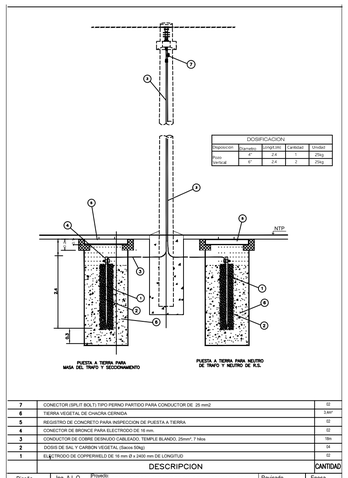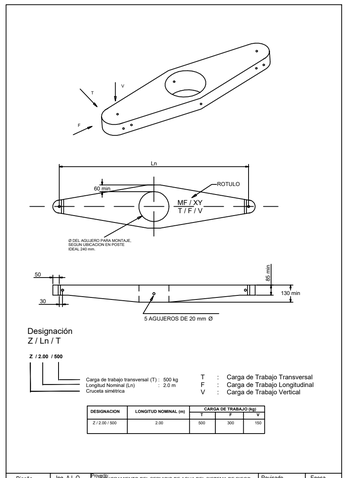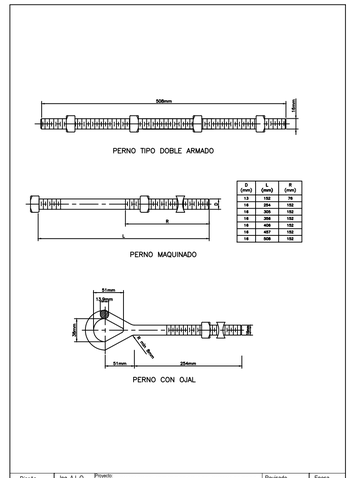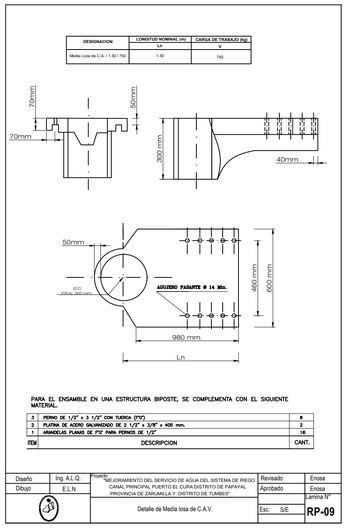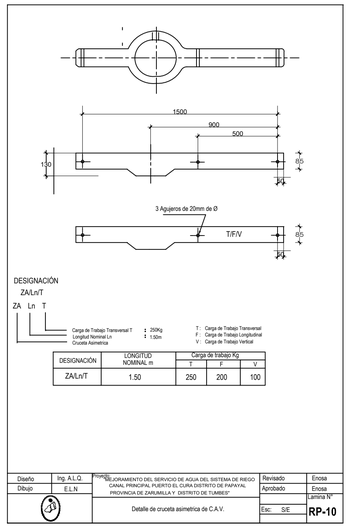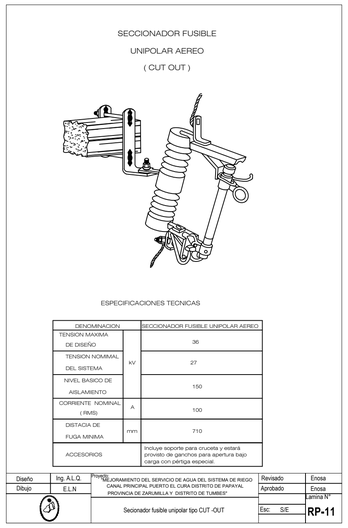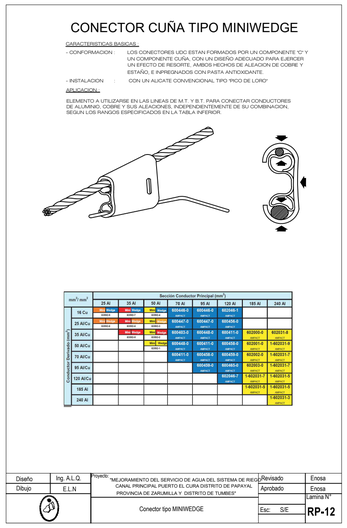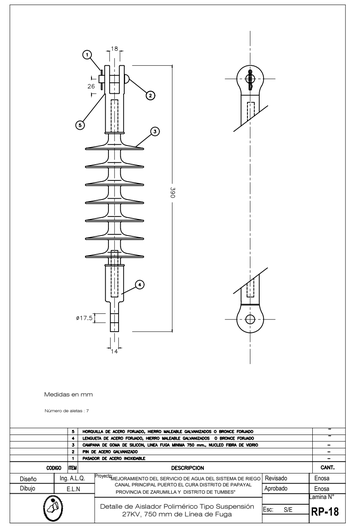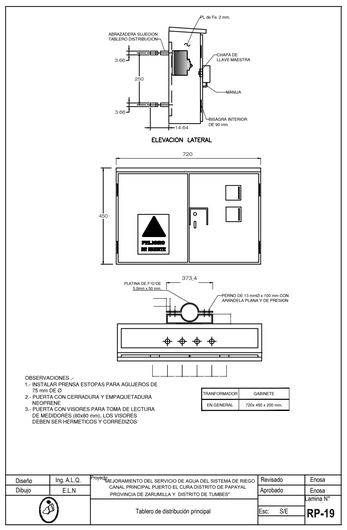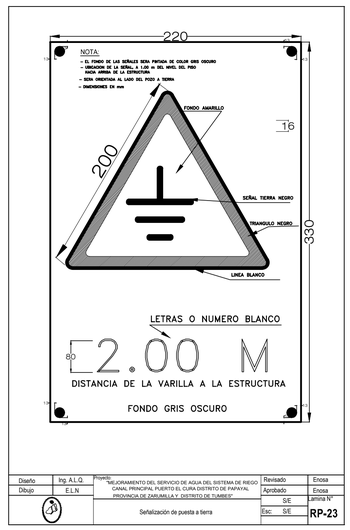
Diseño	Ing. A.L.Q.	Proyecto: "MEJORAMIENTO DEL SERVICIO DE AGUA DEL SISTEMA DE RIEGO CANAL PRINCIPAL PUERTO EL CURA DISTRITO DE PAPAYAL PROVINCIA DE ZARUMILLA Y DISTRITO DE TUMBES"	Revisado	Enosa
Dibujo	E.L.N		Aprobado	Enosa
		Armado tipo SAM-T Soporte de la subestación aérea monoposte terminal	Esc: S/E Fecha: 2018	Lamina N° RP-02