Gobierno Regional
DE TUMBES

GOBIERNO REGIONAL TUMBES
SEC. GENERAL REGIONAL
ADMINIST. DOCUMENTARIA
FOLIO Nº 026

0026

EXPEDIENTE TÉCNICO

Proyecto: "MEJORAMIENTO DEL SERVICIO EDUCATIVO BASICA REGULAR DE LA INSTITUCIÓN EDUCATIVA N°093 EFRAÍN ARCAYA ZEVALLOS DEL DISTRITO Y PROVINCIA DE ZARUMILLA,REGION DE TUMBES"

PLANOS DE MOBILIARIO

GOBIERNO REGIONAL TUMBES
SEC. GENERAL REGIONAL
ADMINIST. DOCUMENTARIA
FOLIO Nº 025

OBRA: "MEJORAMIENTO DEL SERVICIO EDUCACION BASICA REGULAR DE LA INSTITUCION EDUCATIVA Nº 093 EFRAIN ARCAYA ZEVALLOS DEL DISTRITO DE ZARUMILLA - PROVINCIA DE ZARUMILLA – DEPARTAMENTO DE TUMBES"

INDICE DE PLANOS EQUIPAMIENTO Y MOBILIARIO

Se presenta la relación de planos del proyecto:

N°	CÓDIGO	DESCRIPCIÓN
EQUIPAMIENTO Y MOBILIARIO		
PLANIMETRIA GENERAL		
1	EP-01	MOBILIARIO Y EQUIPAMIENTO_PRIMER NIVEL_PRIM.
2	EP-02	MOBILIARIO Y EQUIPAMIENTO_PRIMER NIVEL_SEC.
3	EP-03	MOBILIARIO Y EQUIPAMIENTO_SEGUNDO NIVEL_PRIM.
4	EP-04	MOBILIARIO Y EQUIPAMIENTO_SEGUNDO NIVEL_SEC.
5	EP-05	MOBILIARIO Y EQUIPAMIENTO_TERCER NIVEL_PRIM.
6	EP-06	MOBILIARIO Y EQUIPAMIENTO_TERCER NIVEL_SEC.
7	EP-07	MOBILIARIO Y EQUIPAMIENTO_CUARTO NIVEL_SEC.
8	EP-08	MOBILIARIO Y EQUIPAMIENTO_MODULOS DE 1 A 6to GRADO_PRIM.
9	EP-09	MOBILIARIO Y EQUIPAMIENTO_SUM Y TALLERES 1 Y 2_PRIM.
10	EP-10	MOBILIARIO Y EQUIPAMIENTO_AIP 1,2-M. DE CONECTIVIDAD 1,2-DEP. TIC-TUTORÍA Y PSICOLOGÍA_PRIM.
11	EP-11	MOBILIARIO Y EQUIPAMIENTO_MODULOS DE 1 A 5to GRADO_SEC.
12	EP-12	MOBILIARIO Y EQUIPAMIENTO_SUM Y SALA DE DOCENTES_SEC.
13	EP-13	MOBILIARIO Y EQUIPAMIENTO_TALLER DE ARTE Y AMBIENTES ADMINISTRATIVOS_SEC.
14	EP-14	MOBILIARIO Y EQUIPAMIENTO_ AIP S1, LABORATORIO 2, CRT_SEC.
DETALLES DE MOBILIARIO Y EQUIPAMIENTO		
15	DEP-1	MOBILIARIO Y EQUIPAMIENTO_DETALLES_SILLA APILABLE, BANCO DE MADERA, EXHIBIDOR DE LIBROS
16	DEP-2	MOBILIARIO Y EQUIPAMIENTO_DETALLES_SILLA POLIPROPILENO 1er Y 2do GRADO PRIMARIA
17	DEP-3	MOBILIARIO Y EQUIPAMIENTO_DETALLES_MESA DE POLIPROPILENO 1er Y 2do GRADO PRIMARIA
18	DEP-4	MOBILIARIO Y EQUIPAMIENTO_DETALLES_SILLA DE POLIPROPILENO 3er Y 4to GRADO PRIMARIA
19	DEP-5	MOBILIARIO Y EQUIPAMIENTO_DETALLES_MESA DE POLIPROPILENO 3er Y 4to GRADO PRIMARIA
20	DEP-6	MOBILIARIO Y EQUIPAMIENTO_DETALLES_SILLA GIRATORIA
21	DEP-7	MOBILIARIO Y EQUIPAMIENTO_DETALLES_ESTANTERÍA MOVIL
22	DEP-8	MOBILIARIO Y EQUIPAMIENTO_DETALLES_ESCRITORIO CON CAJONERA
23	DEP-9	MOBILIARIO Y EQUIPAMIENTO_DETALLES_SILLA PARA PROFESORES
24	DEP-10	MOBILIARIO Y EQUIPAMIENTO_DETALLES_ARMARIO MELAMINE DOS PUERTAS

MOBILIARIO

CÓD.	DESCRIPCIÓN	CTA.
M-01	CARPETA ESTUDIANTIL PARA DISCAPACIDAD (1.20 X 0.70 X 0.75 M)	215
M-02	CARPETA ESTUDIANTIL PARA DISCAPACIDAD (1.20 X 0.70 X 0.75 M)	246
M-03	CARPETA ESTUDIANTIL PARA DISCAPACIDAD (1.20 X 0.70 X 0.75 M)	246
M-04	CARPETA ESTUDIANTIL PARA DISCAPACIDAD (1.20 X 0.70 X 0.75 M)	215
M-05	CARPETA ESTUDIANTIL PARA DISCAPACIDAD (1.20 X 0.70 X 0.75 M)	246
M-06	CARPETA ESTUDIANTIL PARA DISCAPACIDAD (1.20 X 0.70 X 0.75 M)	123
M-07	CARPETA ESTUDIANTIL PARA DISCAPACIDAD (1.20 X 0.70 X 0.75 M)	44
M-08	CARPETA ESTUDIANTIL PARA DISCAPACIDAD (1.20 X 0.70 X 0.75 M)	65
M-09	MESA PARA DOCENTE (1.20 M X 0.60 M X 0.75 M)	33
M-10	MESA PARA DOCENTE (1.20 M X 0.60 M X 0.75 M)	66
M-11	MESA PARA DOCENTE (1.20 M X 0.60 M X 0.75 M)	33
M-12	MESA PARA DOCENTE (1.20 M X 0.60 M X 0.75 M)	33
M-13	MESA DE DOCENTE 1.00 (MADERA)	65
M-14	MESA DE TRABAJO (1.40 X 0.60 M)	92
M-15	MESAS ARTESANALES (1.40 X 0.60 M)	68
M-16	MESA PARA DISCAPACIDAD (1.20 X 0.60 X 0.75 M)	13
M-17	ESCRITORIO PARA DISCAPACIDAD (1.20 M X 0.60 M X 0.75 M)	14
M-18	ESCRITORIO PARA DISCAPACIDAD (1.20 M X 0.60 M X 0.75 M)	67
M-19	SILLA PARA DOCENTE (0.37 M X 0.37 M X 0.85 M)	131
M-20	SILLA PARA DOCENTE (0.37 M X 0.37 M X 0.85 M)	240
M-21	SILLA PARA DOCENTE (0.37 M X 0.37 M X 0.85 M)	240
M-22	SILLA PARA DOCENTE (0.37 M X 0.37 M X 0.85 M)	170
M-23	SILLA PARA DOCENTE (0.37 M X 0.37 M X 0.85 M)	240
M-24	SILLA PARA DOCENTE (0.37 M X 0.37 M X 0.85 M)	131
M-25	SILLA PARA DOCENTE (0.37 M X 0.37 M X 0.85 M)	170
M-26	SILLA DE MADERA (0.37 M X 0.37 M X 0.85 M)	215
M-27	SILLA COLONIAL (0.35 X 0.35 X 0.85 M)	12
M-28	CASTIGO (2 PAÑO)	44
M-29	SILLA MULAS	198
M-30	MESA PARA ARTE (0.80 X 0.80 M)	68
M-31	MESA ORATORIA	63
M-32	MESA CARRERA (MADERA)	31
M-33	MESA DISCO	61
M-34	MIRADOR DE MADERA PARA DISCAPACIDAD (1.30 M X 1.10 M)	91
M-35	MIRADOR DE MADERA PARA DISCAPACIDAD (1.30 M X 1.10 M)	91
M-36	MIRADOR DE MADERA PARA DISCAPACIDAD (1.30 M X 1.10 M)	44
M-37	ESTANTE DE MADERA PARA DISCAPACIDAD (1.30 M X 1.10 M)	91
M-38	CASILLERO PARA DISCAPACIDAD (1.80 M X 1.10 M X 1.20 M)	31
M-39	CASILLERO PARA DISCAPACIDAD (1.80 M X 3.40 M X 0.60 M)	31
M-40	ESTANTERIA PARA LIBROS (1.80 M X 3.40 M X 0.60 M) (DOBLE)	44
M-41	ESTANTERIA DE LIBROS (1.80 X 0.40 X 0.40 M)	10
M-42	ESTANTERIA MUY DISCAPACIDAD (0.90 M X 0.40 X 0.40 M)	44
M-43	ESTANTERIA MUY DISCAPACIDAD (0.90 M X 0.40 X 0.40 M)	91
M-44	ESTANTERIA MUY DISCAPACIDAD (0.90 M X 0.40 X 0.40 M)	44
M-45	ESTANTE MOVIL DISCAPACIDAD	91
M-46	PIZARRA KOREA (2.40 X 1.20 M)	62
M-47	PIZARRA KOREA (2.40 X 1.20 M) (2 PAÑOS)	33
M-48	PIZARRA ACRILICA (2.40 X 1.20 M)	12
M-49	MAMPARA DE MADERA (1.00 X 1.00 M)	10
M-50	MAMPARA PARA PUERTAS MELAMINA	10
M-51	MAMPARA PARA PUERTAS (CORREDIZA - MDF)	31
M-52	MAMPARA PARA CAMBIO (0.60 X 0.60 X 1.)	10
M-53	CASILLERO DE MADERA DISCAPACIDAD (1.80 M X 1.10 M)	31
M-54	MAMPARA DE MADERA (0.60 M X 1.00 M X 1.00 M)	33
M-55	CASILLERO DE MADERA	34
M-56	CAJA DE ALMACENAMIENTO	34
M-57	SILLA DE MADERA (COLONIAL CONMEMORATIVA)	100
M-58	SILLA DE MADERA (TIPO TRONO, PARA FOTOS, VIP, ETC)	100
M-59	CHAIRS (0.47 X 0.45 M)	18
M-60	CHAIRS (MADERA 0.40 X 0.50 M)	33

EQUIPAMIENTO

CÓD.	DESCRIPCIÓN	CTA.
E-01	EQUIPO DE SONIDO	3
E-02	EQUIPO DE MULTIMEDIA	10
E-03	EQUIPO INFORMATICO (CPU,TECLADO,MOUSE)	5
E-04	EQUIPO INFORMATICO (CPU,TECLADO,MOUSE)	5
E-05	EQUIPO INFORMATICO (CPU,TECLADO,MOUSE)	5
E-06	EQUIPO INFORMATICO (CPU,TECLADO,MOUSE)	90
E-07	PROJECTOR DE 3D (MARCA EPSON)	3
E-08	REFRIGERADOR (MED. 7 - 9CU)	45
E-09	CANAL TELEVISIVO	10
E-10	CANAL INFORMATIVO	10
E-11	ESTABILIZADOR	7
E-12	POWER BANK	7
E-13	CAMARA	6
E-14	PUNTOS POR DE RUTER MODEM (7 X 1 X 8 M)	7
E-15	MALLAS DE PROCESO	7
E-16	ESTABILIZADOR	10
E-17	LICUADORA	7
E-18	CENTRIFUGADORA DE MESA	7
E-19	MOTOR TRIFASICO DE 3HP	7
E-20	DESPULPADORA MANUAL	7
E-21	MICROSCOPIO SCOPE	7
E-22	MICROSCOPIO MODELO MOD	7
E-23	TERMOMETRO TIPO LAPICERO	7
E-24	CONTROLPH PORTAMATRO INTERCEPTOR	7
E-25	MEMORIA TARJETA DIGITAL 4 GB PARA CAMARA	7
E-26	CAJA DE SUELDO DE 1 CIENTO MONEDAS	7
E-27	CAJA DE AHORRO 2 PISOS	7
E-28	CAJA DE AHORRO DE PISO	7
E-29	CAJA DE AHORRO DE 2 PISOS	7
E-30	CAJA DE AHORRO DE 3 PISOS	7
E-31	CAJA DE AHORRO DE 4 PISOS	7

MOBILIARIO

ITEM	DESCRIPCION	TOTAL
M-01	MESA TRAPEZOIDAL PARA DOCENTE 0.60 x 1.20 x 0.75	14
M-02	MESA TRAPEZOIDAL PARA DOCENTE 0.60 x 1.20 x 0.75	240
M-03	MESA TRAPEZOIDAL PARA DOCENTE 0.60 x 1.20 x 0.75	240
M-04	MESA TRAPEZOIDAL PARA DOCENTE 0.60 x 1.20 x 0.75	15
M-05	MESA TRAPEZOIDAL PARA DOCENTE 0.60 x 1.20 x 0.75	240
M-06	MESA TRAPEZOIDAL PARA DOCENTE 0.60 x 1.20 x 0.75	240
M-07	MESA DE ESPERA 0.30 PERSONAS	15
M-08	MESA DE TRABAJO 0.60 M 0.1.00 M	15
M-09	MESA MAGISTRAL 0.60 M 0.1.00 M	15
M-10	MESA DE COMPUTADORA PARA DOCENTE 1.00 x 0.60 x 0.75 M	1
M-11	MESA DE COMPUTADORA PARA COMPUTADORA 1.00 x 0.60 x 0.75 M	15
M-12	MESA DE COMPUTADORA PARA COMPUTADORA 0.80 x 0.60 x 0.75 M	15
M-13	MESA PARA ESTUDIANTE 0.60 M x 1.20 M x 0.75 M	240
M-14	MESA PARA ESTUDIANTE 0.60 M x 1.20 M x 0.75 M	240
M-15	MESA PARA ESTUDIANTE 0.60 M x 1.20 M x 0.75 M	240

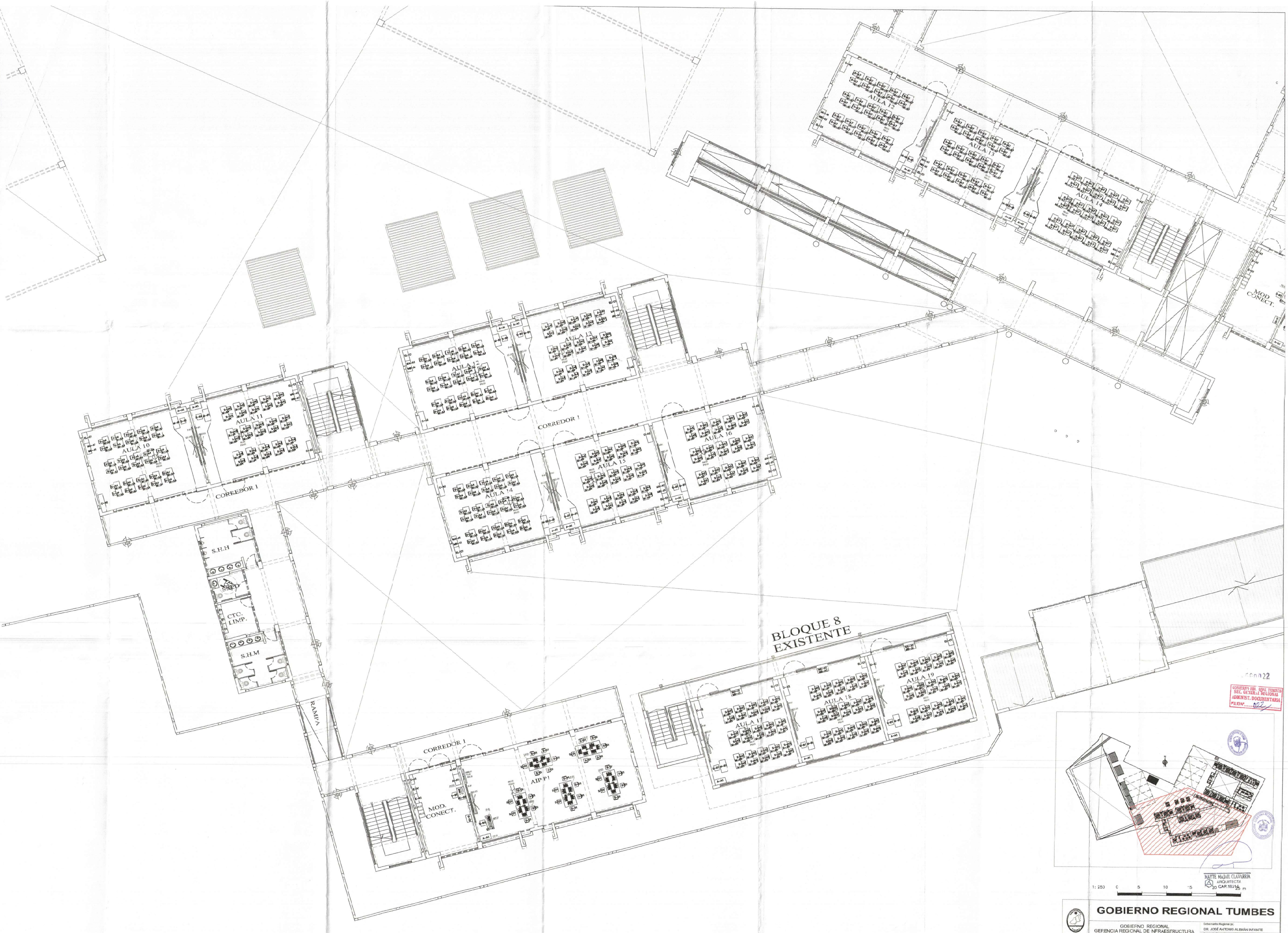

MOBILIARIO

COD.	DESCRIPCION	TOTAL
M-A3	MESA RECTANGULAR PARA ESTUDIANTE (0.50 M X 0.50 M X 0.56 M)	210
M-A4	MESA RECTANGULAR PARA ESTUDIANTE (0.50 M X 0.50 M X 0.61 M)	240
M-A5	MESA RECTANGULAR PARA ESTUDIANTE (0.50 M X 0.50 M X 0.66 M)	240
M-A6	MESA RECTANGULAR PARA ESTUDIANTE (0.50 M X 0.50 M X 0.69 M)	270
M-A7	MESA RECTANGULAR PARA ESTUDIANTE (0.50 M X 0.50 M X 0.72 M)	240
M-A8	MESA RECTANGULAR PARA ESTUDIANTE (0.50 M X 0.50 M X 0.75 M)	120
M-B1	MESA RECTANGULAR PARA DOCENTE (1.30 M X 0.50 M X 0.75 M)	44
M-C2	MESA RECTANGULAR PARA ESTUDIANTE (0.90 M X 0.45 M X 0.75 M)	05
M-C3	MESA RECTANGULAR (1.20 M X 0.80 M X 0.75 M)	11
M-D5	MESA RECTANGULAR REGULABLE PARA ESTUDIANTE (1.50 M X 0.90 M X 0.66 M A 0.75 M)	05
M-D6	MESA RECTANGULAR REGULABLE PARA 4 ESTUDIANTES (2.00 M X 1.00 M X 0.56 M A 0.68 M)	20
M-D7	MESA RECTANGULAR REGULABLE PARA 4 ESTUDIANTES (2.00 M X 1.00 M X 0.69 M A 0.75 M)	50
MC-01	MESA DE CENTRO O DE REVISTAS	05
MT-01	MESA DE TRABAJO (2.40 M X 0.60 M)	02
MM-01	MESAS MODULARES 1.00 M X 1.00 M)	08
EC-A1	ESCRITORIO CON CAJONERA PARA DOCENTE (1.00 M X 0.50 M X 0.75 M)	13
EC-B2	ESCRITORIO PARA COMPUTADORA (1.80 M X 0.80 M X 0.75 M)	14
EC-B2	ESCRITORIO PARA COMPUTADORA (0.80 M X 0.50 M X 0.75 M)	01
S-A5	SILLA PARA ESTUDIANTE (0.27 M X 0.30 M X 0.30 M)	210
S-A4	SILLA PARA ESTUDIANTE (0.30 M X 0.34 M X 0.34 M)	240
S-A5	SILLA PARA ESTUDIANTE (0.33 M X 0.36 M X 0.36 M)	240
S-A6	SILLA PARA ESTUDIANTE (0.33 M X 0.38 M X 0.38 M)	270
S-A7	SILLA PARA ESTUDIANTE (0.38 M X 0.41 M X 0.42 M)	240
S-A8	SILLA PARA ESTUDIANTE (0.38 M X 0.41 M X 0.45 M)	120
S-D1	SILLA REGULABLE 3 NIVELES PARA ESTUDIANTE (0.33 M X 0.36 M X 0.30M A 0.36 M)	120
S-D2	SILLA REGULABLE 3 NIVELES PARA ESTUDIANTE (0.38 M X 0.41 M X 0.39M A 0.45 M)	270
S-B1	SILLA PARA DOCENTE (0.40 M X 0.36 M X 0.45 M)	101
H1	BANCOS DE MADERA	60
SA-1	SILLAS APILABLES	286
S-C1	SILLÓN (0.60 M X 0.55 M X 0.44 M)	09
SG-01	SILLA GIRATORIA	09
SGR-01	SILLA GERENCIAL GIRATORIA	01
SF-01	SOFA DOBLE	03
A-A1	ARMARIO 4 DIVISIONES PARA DOCENTE (0.90 M X 0.45 M X 1.80 M)	81
A-A1'	ARMARIO 5 DIVISIONES PARA DOCENTE (0.90 M X 0.45 M X 1.80 M)	01
E-A1	ESTANTE 4 DIVISIONES PARA ESTUDIANTE (0.80 M X 0.30 M X 1.50 M)	49
E-A2	ESTANTE 5 DIVISIONES (0.80 M X 0.30 M X 1.50 M)	01
C-A2	CASILLEROS PARA ESTUDIANTE (1.20 M X 0.40 M X 1.20 M)	23
C-A2'	CASILLEROS PARA ESTUDIANTE (1.20 M X 0.40 M X 1.80 M)	21
EL-C1	EXHIBIDOR DE LIBROS 2 DIVISIONES 0.90 M X 0.40 M X 0.90 M	44
EL-A1	EXHIBIDOR DE LIBROS (1.20 M X 0.40 M X 1.85 M)	10
MA-A1	MUEBLE ALTO 2 DIVISIONES (0.90 M X 0.40 M X 0.50 M)	44
MB-A1	MUEBLE BAJO 2 DIVISIONES (0.80 M X 0.40 M X 1.00 M)	03
MB-A1'	MUEBLE BAJO 2 DIVISIONES (0.90 M X 0.40 M X 1.00 M)	46
EM-01	ESTANTES MOVILES (1.80X3.00 M)	03
P-A1	PIZARRA ACRILICA DE (3.20 M X 1.20 M)	60
P-A1'	PIZARRA ACRILICA DE (1.80 M X 1.20 M)	02
EC-01	PANTALLA ECRAN RETRACTIL DE 72"	55
RK-01	RACK PARA PROYECTOR MULTIMEDIA	55
RK-02	RACK PARA TV Y REPRODUCTOR BLU - RAY	05
RK-03	RACK PARA LAPTOPS (0.60 M X 0.45 M)	10
C-01	GABINETE 9 RU PARA EMPOTRAR INCL. RACK	05
B-01	BOTIQUIN	01
CM-01	COCHE DE MULTIPLES USOS	01
CR-01	CAMILLA RODANTE (0.70 M X 1.80 M)	01
AM-01	ANAQUELES METALICOS (0.95 M X 0.45 M)	22
U-01	UTENSILIOS DE COCINA	04
JO-01	JUEGO DE OLLAS INDUSTRIALES	04
JC-01	JUEGO DE CUBIERTOS (CUCHARA, CUCHARITA, TENEDOR Y CUCHILLO)	280
V-01	VAJILLA (PLATO TENDIDO, PLATO HONDO, VASO Y TASA)	280
LOK-01	LOCKERS (0.60 M X 0.45 M)	16
ARCH-01	ARCHIVADORES 0.46 M X 0.70 M	03

LAPTOP CORE I5 (MODELO GAMING, RAM 8GB A MAS, HDD O SOLIDO, VIDEO DEDICADO 2GB A MAS, PANTALLA 15.6") O SIMILAR 160

EQUIPAMIENTO

COD.	DESCRIPCION	TOTAL
PM-01	PROYECTOR MULTIMEDIA	55
IMP-01	IMPRESORA MULTIFUNCIONAL	10
SW-01	SWITCH 48 PUERTOS 10/100/1000 MBPS	05
PC-01	PC- CORE I7 3.4 GHZ, MONITOR 24" FHD, RAM 16GB, DISCO 1TB + TECLADO Y MOUSE	15
LP-01	LAPTOP CORE I5 (MODELO GAMING, RAM 8GB A MAS, HDD O SOLIDO, VIDEO DEDICADO 2GB A MAS, PANTALLA 15.6") O SIMILAR	160
TV-01	TELEVISOR DE 55" HD SMART TV	05
RBR-01	REPRODUCTOR BLU - RAY	05
	CAMARA FOTOGRAFICA	05
	PIZARRA INTERACTIVA	05
	ESTABILIZADOR	17
	POWER RACK	05
	UPS	35
	ACCESS POINT DE ROUTER AC1200 / 2.4 Y 5 GHZ	35
	BALANZA DE PRECISION	10
	ESTERILIZADOR	10
	CENTRIFUGA	10
	DESTILADORA DE AGUA	10
	MEDIDOR PORTATIL DE PH	10
	EQUIPO BAÑO MARIA	10
	MICROSCOPIO DIGITAL	10
	MICROSCOPIO BINOCULARES	10
	TERMOMETRO TIPO LAPICERO	10
	ESQUELETO HUMANO INTERACTIVO	10
	MAQUETAS CIRCUITOS ELECTRICOS Y ELECTRONICOS	20
	KIT PARA ESTUDIO DE CODIGO GENETICO	10
	KIT DE DISEÑO O TRABAJO	02
	KIT DE MAPAS DE PERÚ	05
	KIT DE MAPAS DE CONTINENTES	05
	KIT SISTEMA SOLAR	05
	GLOBO TERRAQUEO FISICO POLITICO CON PLANISFERIO	05
	EQUIPO DE CONSTRUCCION GEOMETRICA	05
	PRISMATICOS DOP SISTEMA TELESCOPIO	04
	NET DE VOLEY	04
	SILBATOS	60
	PELOTAS DE BASQUET N7	120
	TABURETES DE MADERA	15
	CRONOMETRO DIGITAL A PILAS	60
PV-01	PELOTAS DE VOLEY	120
	PELOTAS DE FUTBOL N5	120
	BALANZA ELECTRONICA	16
	COLCHONETAS	200
	TROMPETA	14
	BOMBO	05
	TAROLA	39
	PLATILLO	14
	PANDERETA	28
	BAJO DE VIENTO	04
	LIRA ROMA	26
	TROMBON DE VARA	04
	CORNETA	20
	CLARINETE	12
	SAXO	06
	TAMBORES	08
	EXTINTOR	02
	COCINA INDUSTRIAL 6 HORNILLAS	01
	CONGELADORA	01
	REFRIGERADORA	01
	FRIGO BAR	01
	LICUADORA	32
	BALON DE GAS Y ACCESORIOS	31
	MICROONDAS	33

000022

GOBIERNO REGIONAL TUMBES
SEC. GENERAL REGIONAL
ADMINIST. DOCUMENTARIA
FOLIO N° 022

MAYTE MAJAIL CLAVARRIA
ARQUITECTA
CAP. 18314

1:250 0 5 10 15 20 25 m

GOBIERNO REGIONAL TUMBES

GOBIERNO REGIONAL
GERENCIA REGIONAL DE INFRAESTRUCTURA
SUB. GERENCIA DE ESTUDIOS

Gobernador Regional (e): DR. JOSÉ ANTONIO ALEMÁN INFANTE
Gerencia General: EC. WILMER JUAN BENITES PORRAS
V°B° Gerencia Regional de Infraestructura: ING. FRANZ JAMES JARA VERA
Aprobado sub. Gerencia de Estudios: ING. RAMÓN LIMA CARHUAPOMA
Especialista en Mobiliario y Equipamiento: ARQ. MAYTE MAJAIL OLAVARRIA

Proyecto: "MEJORAMIENTO DEL SERVICIO EDUCATIVO BASICA REGULAR DE LA INSTITUCIÓN EDUCATIVA N°093 EFRAÍN ARCAYA ZEVALLOS DEL DISTRITO Y PROVINCIA DE ZARUMILLA, REGIÓN DE TUMBES"

Plano: ARQUITECTURA
DISTRIBUCIÓN SEGUNDO NIVEL - NIVEL PRIMARIA MOBILIARIO Y EQUIPAMIENTO

Escala: 1:250 | Fecha: OCTUBRE 2021 | Lamina N°: EP-03

Ubicación: CALLE 28 DE JULIO S/N | Topógrafo: | Departamento: ZARUMILLA | Provincia: ZARUMILLA | Distrito: ZARUMILLA

MOBILIARIO

COD.	DESCRIPCION	TOTAL
M-A3	MESA RECTANGULAR PARA ESTUDIANTE [illegible]	210
M-A4	MESA RECTANGULAR PARA ESTUDIANTE [illegible]	240
M-A5	MESA RECTANGULAR PARA ESTUDIANTE [illegible]	240
M-A6	MESA RECTANGULAR PARA ESTUDIANTE [illegible]	270
M-A7	MESA RECTANGULAR PARA ESTUDIANTE [illegible]	240
M-A8	MESA RECTANGULAR PARA ESTUDIANTE [illegible]	20
[illegible]	MESA RECTANGULAR PARA DOCENTE [illegible]	14
[illegible]	MESA RECTANGULAR PARA ESTUDIANTE [illegible]	05
M-C1	MESA RECTANGULAR (1.20 M X 0.60 M X 0.75 M)	11
[illegible]	MESA RECTANGULAR REGULABLE PARA ESTUDIANTES [illegible]	05
[illegible]	MESA RECTANGULAR REGULABLE PARA 6 ESTUDIANTES [illegible]	20
[illegible]	MESA RECTANGULAR REGULABLE PARA 6 ESTUDIANTES [illegible]	30
MD-01	MESA DE CENTRO O DE REVISTAS	35
MT-01	MESA DE TRABAJO (2.40 M X 0.60 M)	32
MM-01	MESAS MODULARES (1.00 M X 1.00 M)	28
[illegible]	ESCRITORIO CON CAJONERA PARA DOCENTE [illegible]	13
[illegible]	ESCRITORIO PARA COMPUTADORA [illegible]	14
[illegible]	ESCRITORIO PARA COMPUTADORA [illegible]	01
S-A3	SILLA PARA ESTUDIANTE [illegible]	210
S-A4	SILLA PARA ESTUDIANTE [illegible]	243
S-A5	SILLA PARA ESTUDIANTE [illegible]	270
S-A6	SILLA PARA ESTUDIANTE [illegible]	243
S-A7	SILLA PARA ESTUDIANTE [illegible]	120
[illegible]	SILLA PARA ESTUDIANTE [illegible]	120
[illegible]	SILLA REGULABLE 3 NIVELES PARA ESTUDIANTE [illegible]	272
S-B1	SILLA PARA DOCENTE [illegible]	101
H1	BANCOS DE MADERA	60
SA-1	SILLAS APILABLES	288
[illegible]	SILLON [illegible]	09
SG-01	SILLA GIRATORIA	09
SGR-01	SILLA GERENCIAL GIRATORIA	01
SF-01	SOFA DOBLE	03
A-A1	ARMARIO 4 DIVISIONES PARA DOCENTE [illegible]	81
[illegible]	ARMARIO 5 DIVISIONES PARA DOCENTE [illegible]	01
[illegible]	ESTANTE 4 DIVISIONES PARA ESTUDIANTE [illegible]	49
E-A2	ESTANTE 5 DIVISIONES (0.80 M X 030 M X 150 M)	01
C-A2	CASILLEROS PARA ESTUDIANTE (1.20 M X 0.40 M X 1.20 M)	23
C-A2*	CASILLEROS PARA ESTUDIANTE (1.20 M X 0.40 M X 1.80 M)	21
EL-C1	EXHIBIDOR DE LIBROS 2 DIVISIONES (0.90 M X 0.40 M X 0.90 M)	44
EL-A1	EXHIBIDOR DE LIBROS 1.20 M X 0.40 M X 0.85 M	10
MA-A1	MUEBLE ALTO 2 DIVISIONES (0.90 M X 0.40 M X 0.50 M)	44
MB-A1	MUEBLE BAJO 2 DIVISIONES (0.80 M X 0.40 M X 1.00 M)	03
MB-A1	MUEBLE BAJO 2 DIVISIONES (0.90 M X 0.40 M X 1.00 M)	46
EM-01	ESTANTES MOVILES (0.80X3.00 M)	03
P-A1	PIZARRA ACRILICA DE (3.20 M X 1.10 M)	50
P-A1*	PIZARRA ACRILICA DE (1.80 M X 1.10 M)	02
EC-01	PANTALLA ECRAN RETRACTIL DE 72"	55
RK-01	RACK PARA PROYECTOR MULTIMEDIA	55
RK-02	RACK PARA TV Y REPRODUCTOR BLU - RAY	05
RK-03	RACK PARA LAPTOPS (0.60 M X 0.45 M)	10
G-01	GABINETE 9 RU PARA EMPOTRAR INC. RACK	05
B-01	BOTIQUIN	01
CM-01	COCHE DE MULTIPLES USOS	01
CR-01	CAMILLA RODANTE (0.70 M X 1.80 M)	01
AM-01	ANAQUELES METALICOS (0.95 M X 1.45 M)	22
U-01	UTENSILIOS DE COCINA	04
JO-01	JUEGO DE OLLAS INDUSTRIALES	04
JC-01	JUEGO DE CUBIERTOS (CUCHARA, CUCHARITA, TENEDOR Y CUCHILLO)	280
V-01	VAJILLA (PLATO TENDIDO, PLATO HONDO, VASO Y TASA)	280
LOK-01	LOCKERS (0.40 M X 0.45 M)	16
ARCH-01	ARCHIVADORES 0.45 M X 0.70 M	03

[illegible] LAPTOP CORE I5 (MODELO GAMING, RAM 8GB A MAS HDD O SOLIDO, VIDEO DEDICADO 2GB A MAS, PANTALLA 15.6") O SIMILAR 160

EQUIPAMIENTO

COD.	DESCRIPCION	TOTAL
PM-01	PROYECTOR MULTIMEDIA	55
IMP-01	IMPRESORA MULTIFUNCIONAL	10
SW-01	SWITCH 48 PUERTOS 10/100/1000 MBPS	05
PC-01	PC- CORE I7 3.4 GHZ, MONITOR 24" FHD, RAM 16GB, DISCO 1TB + TECLADO Y MOUSE	15
LP-01	LAPTOP CORE I5 (MODELO GAMING, RAM 8GB A MAS, HDD O SOLIDO, VIDEO DEDICADO 2GB A MAS, PANTALLA 15.6") O SIMILAR	160
TV-01	TELEVISOR DE 55" HD SMART TV	05
RBR-01	REPRODUCTOR BLU - RAY	05
CF-01	CAMARA FOTOGRAFICA	05
PI-01	PIZARRA INTERACTIVA	05
ET-01	ESTABILIZADOR	17
PR-01	POWER RACK	05
UPS-01	UPS	05
ACP-01	ACCESS POINT DE ROUTER AC1200 / 2.4 / 5 GHZ	05
BP-01	BALANZA DE PRECISION	10
ETZ-01	ESTERILIZADOR	10
CE-01	CENTRIFUGA	10
DA-01	DESTILADORA DE AGUA	10
MPH-01	MEDIDOR PORTATIL DE PH	10
EBM-01	EQUIPO BAÑO MARIA	10
MDG-01	MICROSCOPIO DIGITAL	10
MB-01	MICROSCOPIO BINOCULARES	10
TL-01	TERMOMETRO TIPO LAPICERO	10
EH-01	ESQUELETO HUMANO INTERACTIVO	10
MCE-01	MAQUETAS CIRCUITOS ELECTRICOS Y ELECTRONICOS	20
KCG-01	KIT PARA ESTUDIO DE CODIGO GENETICO	10
KT-01	KIT DE DISEÑO O TRABAJO	02
KMP-01	KIT DE MAPAS DE PERU	05
KMC-01	KIT DE MAPAS DE CONTINENTES	05
KSS-01	KIT SISTEMA SOLAR	05
GT-01	GLOBO TERRAQUEO FISICO POLITICO CON PLANISFERIO	05
ECG-01	EQUIPO DE CONSTRUCCION GEOMETRICA	05
PT-01	PARANTES CON SISTEMA TELESCOPICO	04
NV-01	NET DE VOLEY	04
SB-01	SILBATOS	60
PB-01	PELOTAS DE BASQUET N°7	120
TM-01	TABURETES DE MADERA	16
CD-01	CRONOMETRO DIGITAL A PILAS	60
PV-01	PELOTAS DE VOLEY	120
PF-01	PELOTAS DE FUTBOL N5	120
BE-01	BALANZA ELECTRONICA	16
COL-01	COLCHONETAS	200
TR-01	TRUMPETA	14
BO-01	BOMBO	03
TAR-01	TAROLA	30
PLA-01	PLATILLO	14
PAN-01	PANDERETA	20
BV-01	BAJO DE VIENTO	04
LR-01	LIRA ROMA	20
TDV-01	TROMBON DE VARA	04
COL-01	CORNETA	20
COL-01	CLARINETE	12
COL-01	SAXO	06
COL-01	TAMBORES	08
EX-01	EXTINTOR	02
CI-01	COCINA INDUSTRIAL 6 HORNILLAS	01
CD-01	CONGELADORA	01
RE-01	REFRIGERADORA	01
FB-01	FRIGO BAR	01
LI-01	LICUADORA	02
BA-01	BALON DE GAS Y ACCESORIOS	01
MI-01	MICROONDAS	03

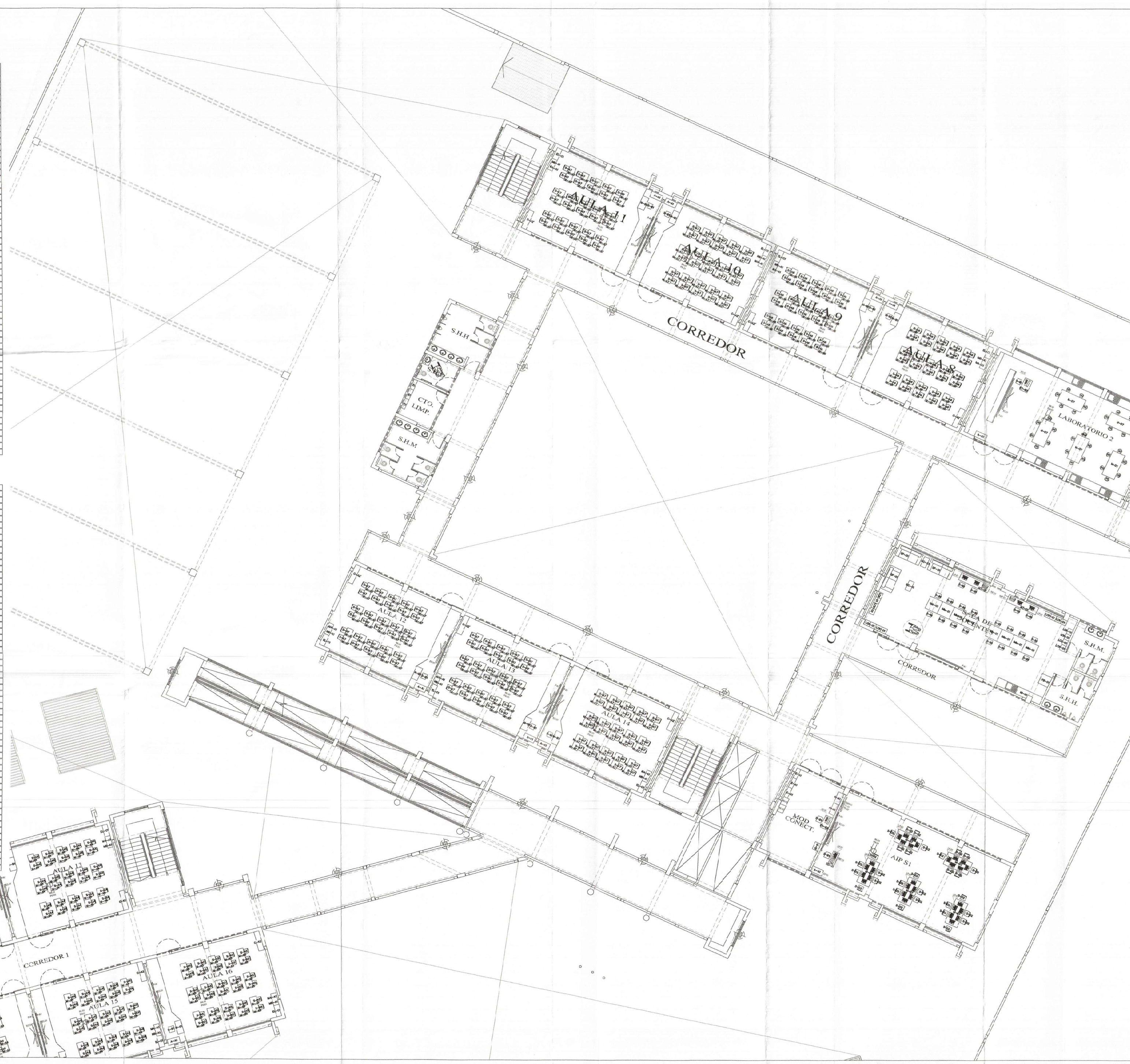

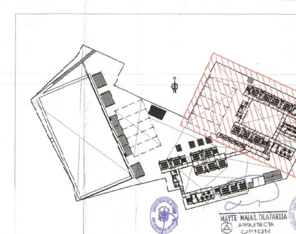

GOBIERNO REGIONAL TUMBES SEC. GENERAL REGIONAL ADMINIST. DOCUMENTARIA FOLIO N° 221

1: 250 — 0 5 10 15 20 25 m

GOBIERNO REGIONAL TUMBES

GOBIERNO REGIONAL
GERENCIA REGIONAL DE INFRAESTRUCTURA
SUB. GERENCIA DE ESTUDIOS

Gobernador Regional (e): DR. JOSÉ ANTONIO ALEMÁN INFANTE
Gerencia General: EC. WILMER JUAN BENITES PORRAS
V°B° Gerencia Regional de Infraestructura: ING. FRANZ JAMES JARA VERA
Aprobado sub. Gerencia de Estudios: ING. RAMÓN LIMA CARHUAPOMA
Especialista en Mobiliario y Equipamiento: ARQ. MAYTE MAJAL OLAVARRIA

Proyecto: "MEJORAMIENTO DEL SERVICIO EDUCATIVO BASICA REGULAR DE LA INSTITUCION EDUCATIVA N°093 EFRAIN ARCAYA ZEVALLOS DEL DISTRITO Y PROVINCIA DE ZARUMILLA, REGIÓN DE TUMBES"

Plano: ARQUITECTURA
DISTRIBUCIÓN SEGUNDO NIVEL - NIVEL SECUNDARIA MOBILIARIO Y EQUIPAMIENTO

Escala: 1:250 | Fecha: OCTUBRE 2021 | Lamina N°: EP-04
Ubicación: CALLE 28 DE JULIO S/N | Departamento: ZARUMILLA | Provincia: ZARUMILLA | Distrito: ZARUMILLA

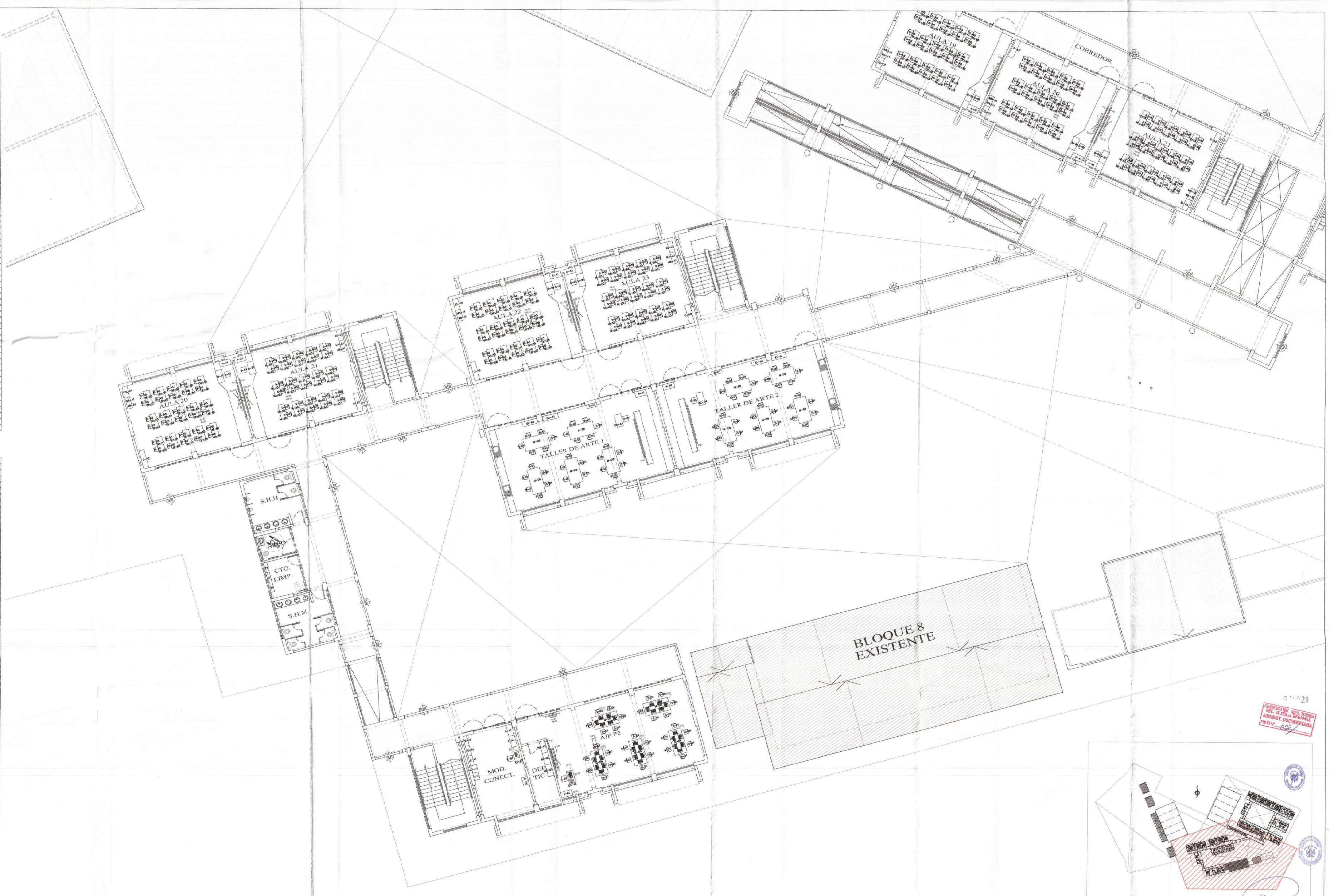

MOBILIARIO

COD	DESCRIPCION	TOTAL
M-A3	MESA RECTANGULAR PARA ESTUDIANTE (0.60 M X 0.50 M X 0.56 M)	210
M-A4	MESA RECTANGULAR PARA ESTUDIANTE (0.60 M X 0.50 M X 0.61 M)	240
M-A5	MESA RECTANGULAR PARA ESTUDIANTE (0.60 M X 0.50 M X 0.66 M)	240
M-A6	MESA RECTANGULAR PARA ESTUDIANTE (0.60 M X 0.50 M X 0.69 M)	270
M-A7	MESA RECTANGULAR PARA ESTUDIANTE (0.60 M X 0.50 M X 0.72 M)	240
M-A8	MESA RECTANGULAR PARA ESTUDIANTE (0.60 M X 0.50 M X 0.75 M)	120
M-B1	MESA RECTANGULAR PARA DOCENTE (1.00 M X 0.50 M X 0.75 M)	44
M-C2	MESA RECTANGULAR PARA ESTUDIANTE (0.90 M X 0.45 M X 0.75 M)	05
M-C5	MESA RECTANGULAR (0.20 M X 0.80 M X 0.75 M)	11
M-D5	MESA RECTANGULAR REGULABLE PARA ESTUDIANTE (1.50 M X 0.80 M X 0.69 M A 0.75 M)	05
M-D6	MESA RECTANGULAR REGULABLE PARA 6 ESTUDIANTES (2.40 M X 1.00 M X 0.54 M A 0.65 M)	20
M-D7	MESA RECTANGULAR REGULABLE PARA 6 ESTUDIANTES (2.40 M X 1.00 M X 0.61 M A 0.75 M)	50
MC-01	MESA DE CENTRO O DE REVISTAS	05
MT-01	MESA DE TRABAJO (2.40 M X 0.60 M)	02
MN-01	MESAS MODULARES (1.00 M X 1.00 M)	08
EC-A1	ESCRITORIO CON CAJONERA PARA DOCENTE (1.00 M X 0.56 M X 0.75 M)	13
EC-B2	ESCRITORIO PARA COMPUTADORA (1.00 M X 0.60 M X 0.75 M)	14
EC-B2	ESCRITORIO PARA COMPUTADORA (0.80 M X 0.60 M X 0.75 M)	01
S-A3	SILLA PARA ESTUDIANTE (0.27 M X 0.32 M X 0.30 M)	210
S-A4	SILLA PARA ESTUDIANTE (0.30 M X 0.34 M X 0.34 M)	240
S-A5	SILLA PARA ESTUDIANTE (0.33 M X 0.36 M X 0.36 M)	240
S-A6	SILLA PARA ESTUDIANTE (0.33 M X 0.36 M X 0.36 M)	270
S-A7	SILLA PARA ESTUDIANTE (0.38 M X 0.40 M X 0.42 M)	240
S-A8	SILLA PARA ESTUDIANTE (0.38 M X 0.41 M X 0.45 M)	120
S-D1	SILLA REGULABLE 3 NIVELES PARA ESTUDIANTE (0.33 M X 0.36 M X 0.30M A 0.36 M)	120
S-D2	SILLA REGULABLE 3 NIVELES PARA ESTUDIANTE (0.38 M X 0.41 M X 0.30M A 0.45 M)	270
S-B1	SILLA PARA DOCENTE (0.40 M X 0.36 M X 0.45 M)	101
H1	BANCOS DE MADERA	60
SA-1	SILLAS APILABLES	286
S-C1	SILLON (0.60 M X 0.55 M X 0.44 M)	09
SG-01	SILLA GIRATORIA	09
SGR-01	SILLA GERENCIAL GIRATORIA	01
SF-01	SOFA DOBLE	03
A-A1	ARMARIO 4 DIVISIONES PARA DOCENTE (0.90 M X 0.45 M X 1.80 M)	81
A-A1	ARMARIO 5 DIVISIONES PARA DOCENTE (0.90 M X 0.45 M X 1.80 M)	01
E-A1	ESTANTE 4 DIVISIONES PARA ESTUDIANTE (0.80 M X 0.30 M X 1.50 M)	49
E-A2	ESTANTE 5 DIVISIONES (0.80 M X 0.30 M X 1.50 M)	01
C-A1	CASILLEROS PARA ESTUDIANTE (1.20 M X 0.40 M X 1.20 M)	23
C-A1	CASILLEROS PARA ESTUDIANTE (1.20 M X 0.40 M X 1.80 M)	21
EL-01	EXHIBIDOR DE LIBROS 2 DIVISIONES (0.90 M X 0.40 M X 1.00 M)	44
EL-01	EXHIBIDOR DE LIBROS (1.20 M X 0.40 M X 0.85 M)	10
MA-A1	MUEBLE ALTO 2 DIVISIONES (0.90 M X 0.40 M X 0.50 M)	44
MB-A1	MUEBLE BAJO 2 DIVISIONES (0.90 M X 0.40 M X 1.00 M)	03
MB-A1	MUEBLE BAJO 2 DIVISIONES (0.90 M X 0.40 M X 1.00 M)	45
EM-01	ESTANTES MOVILES (0.80X3.00 M)	03
P-A1	PIZARRA ACRILICA DE (3.20 M X 1.20 M)	60
P-A1	PIZARRA ACRILICA DE (1.60 M X 1.20 M)	02
EC-01	PANTALLA ECRAN RETRACTIL DE 72"	55
RK-01	RACK PARA PROYECTOR MULTIMEDIA	55
RK-02	RACK PARA TV Y REPRODUCTOR BLU - RAY	05
RK-03	RACK PARA LAPTOPS (0.60 M X 0.45 M)	10
G-01	GABINETE 9 RU PARA EMPOTRAR INC. RACK	05
B-01	BOTIQUIN	01
CM-01	COCHE DE MULTIPLES USOS	01
CR-01	CAMILLA RODANTE (0.70 M X 1.80 M)	01
AM-01	ANAQUELES METALICOS (0.95 M X 0.45 M)	22
U-01	UTENSILIOS DE COCINA	04
JO-01	JUEGO DE OLLAS INDUSTRIALES	04
JC-01	JUEGO DE CUBIERTOS (CUCHARA, CUCHARITA, TENEDOR Y CUCHILLO)	280
V-01	VAJILLA (PLATO TENDIDO, PLATO HONDO, VASO Y TASA)	280
LOC-01	LOCKERS (0.40 M X 0.45 M)	16
ARCH-01	ARCHIVADORES 0.45 M X 0.70 M	03

LP-01 LAPTOP CORE I5 (MODELO GAMING, RAM 8GB A MAS, HDD O SOLIDO, VIDEO DEDICADO 2GB A MAS, PANTALLA 15.6" O SIMILAR 160

EQUIPAMIENTO

COD	DESCRIPCION	TOTAL
PM-01	PROYECTOR MULTIMEDIA	55
IMF-01	IMPRESORA MULTIFUNCIONAL	10
SW-01	SWITCH 48 PUERTOS 10/100/1000 MBPS	05
PC-01	PC- CORE I7 3.4 GHZ, MONITOR 24" FHD, RAM 16GB, DISCO 1TB + TECLADO Y MOUSE	15
LP-01	LAPTOP CORE I5 (MODELO GAMING, RAM 8GB A MAS, HDD O SOLIDO, VIDEO DEDICADO 2GB A MAS, PANTALLA 15.6" O SIMILAR	160
TV-01	TELEVISOR DE 55" HD SMART TV	05
RB-01	REPRODUCTOR BLU - RAY	05
CF-01	CAMARA FOTOGRAFICA	05
PI-01	PIZARRA INTERACTIVA	05
ET-01	ESTABILIZADOR	17
PR-01	POWER RACK	05
UPS-01	UPS	05
AP-01	ACCESS POINT DE ROUTER AC1200 / 2.4 Y 5 GHZ	05
BP-01	BALANZA DE PRECISION	10
[illegible]	ESTERILIZADOR	10
CE-01	CENTRIFUGA	10
DA-01	DESTILADORA DE AGUA	10
MP-01	MEDIDOR PORTATIL DE PH	10
EBM-01	EQUIPO BAÑO MARIA	10
MD-01	MICROSCOPIO DIGITAL	10
MB-01	MICROSCOPIO BINOCULARES	10
TL-01	TERMOMETRO TIPO LAPICERO	10
EH-01	ESQUELETO HUMANO INTERACTIVO	10
MCE-01	MAQUETAS CIRCUITOS ELECTRICOS Y ELECTRONICOS	20
[illegible]	KIT PARA ESTUDIO DE CODIGO GENETICO	10
KT-01	KIT DE DISEÑO O TRABAJO	02
[illegible]	KIT DE MAPAS DE PERU	05
[illegible]	KIT DE MAPAS DE CONTINENTES	05
[illegible]	KIT SISTEMA SOLAR	05
GT-01	GLOBO TERRAQUEO FISICO POLITICO CON PLANISFERIO	05
[illegible]	EQUIPO DE CONSTRUCCION GEOMETRICA	05
PT-01	PARANTES CON SISTEMA TELESCOPICO	04
[illegible]	NET DE VOLEY	04
[illegible]	SILBATOS	60
PB-01	PELOTAS DE BASQUET N°	120
TM-01	TABURETES DE MADERA	16
CD-01	CRONOMETRO DIGITAL A PILAS	60
PV-01	PELOTAS DE VOLEY	120
PF-01	PELOTAS DE FUTBOL N°5	120
BE-01	BALANZA ELECTRONICA	16
[illegible]	COLCHONETAS	200
TR-01	TROMPETA	14
BO-01	BOMBO	02
TAR-01	TAROLA	30
PLA-01	PLATILLO	14
PAN-01	PANDERETA	20
BV-01	BAJO DE VIENTO	04
LP-01	LIRA POMA	20
TBV-01	TROMBON DE VARA	04
CR-01	CORNETA	20
CL-01	CLARINETE	12
[illegible]	SAXO	06
TA-01	TAMBORES	08
EX-01	EXTINTOR	02
CI-01	COCINA INDUSTRIAL 6 HORNILLAS	01
CO-01	CONGELADORA	01
RE-01	REFRIGERADORA	01
FB-01	FRIGO BAR	01
LI-01	LICUADORA	02
BA-01	BALON DE GAS Y ACCESORIOS	01
MI-01	MICROONDAS	33

1: 250 0 5 10 15

GOBIERNO REGIONAL TUMBES

GOBIERNO REGIONAL
GERENCIA REGIONAL DE INFRAESTRUCTURA
SUB. GERENCIA DE ESTUDIOS

Gobernador Regional (e): DR. JOSÉ ANTONIO ALEMÁN INFANTE
Gerencia General: EC. WILMER JUAN BENITES FORRAS
V°B° Gerencia Regional de Infraestructura: ING. FRANZ JAMES JARA VERA
Aprobado sub. Gerencia de Estudios: ING. RAMÓN LIMA CARHUAPOMA

Proyecto: "MEJORAMIENTO DEL SERVICIO EDUCATIVO BASICA REGULAR DE LA INSTITUCIÓN EDUCATIVA N°093 EFRAÍN ARCAYA ZEVALLOS DEL DISTRITO Y PROVINCIA DE ZARUMILLA, REGIÓN DE TUMBES"

Plano: ARQUITECTURA
DISTRIBUCIÓN TERCER NIVEL - NIVEL PRIMARIA MOBILIARIO Y EQUIPAMIENTO

Especialista en Mobiliario y Equipamiento: ARQ. MAYTE MAJAIL OLAVARRIA
Escala: 1:250 | Fecha: OCTUBRE 2021 | Lamina N°: EP-05

Ubicación: CALLE 28 DE JULIO S/N | Topografía: | Departamento: ZARUMILLA | Provincia: ZARUMILLA | Distrito: ZARUMILLA

MOBILIARIO

CÓD	DESCRIPCIÓN	TOTAL
M-001	MESA DE ESTUDIO PARA ESTUDIANTES (0.60 A * 0.60 A * 0.75 A)	320
M-002	MESA DE ESTUDIO PARA ESTUDIANTES (0.60 A * 1.20 A * 0.75 A)	240
M-003	MESA DE ESTUDIO PARA ESTUDIANTES (0.60 A * 1.50 A * 0.75 A)	240
M-004	MESA DE ESTUDIO PARA ESTUDIANTES (0.60 A * 1.50 A * 0.75 A)	213
M-005	MESA DE ESTUDIO PARA ESTUDIANTES (0.60 A * 1.50 A * 0.75 A)	240
M-006	MESA DE ESTUDIO PARA ESTUDIANTES (0.60 A * 1.50 A * 0.75 A)	120
M-007	MESA DE ESTUDIO PARA ESTUDIANTES (0.60 A * 0.60 A * 0.75 A)	44
M-008	MESA DE ESTUDIO PARA ESTUDIANTES (0.60 A * 1.50 A * 0.75 A)	68
M-009	MESA DE ESTUDIO PARA ESTUDIANTES (0.60 A * 1.50 A * 0.75 A)	15
M-010	MESA DE ESTUDIO PARA ESTUDIANTES (0.60 A * 0.60 A * 0.75 A)	20
M-011	MESA DE ESTUDIO PARA ESTUDIANTES (0.60 A * 1.50 A * 0.75 A)	20
M-012	MESA DE ESTUDIO PARA ESTUDIANTES (0.60 A * 1.50 A * 0.75 A)	20
M-013	MESA DE ESTUDIO PARA ESTUDIANTES (0.60 A * 1.50 A * 0.75 A)	20
M-014	MESA DE ESTUDIO PARA ESTUDIANTES (0.60 A * 1.50 A * 0.75 A)	20
M-015	MESA DE ESTUDIO PARA ESTUDIANTES (0.60 A * 1.50 A * 0.75 A)	20
M-016	MESA DE ESTUDIO PARA ESTUDIANTES (0.60 A * 1.50 A * 0.75 A)	20
M-017	MESA DE ESTUDIO PARA ESTUDIANTES (0.60 A * 1.50 A * 0.75 A)	20
M-018	MESA DE ESTUDIO PARA ESTUDIANTES (0.60 A * 1.50 A * 0.75 A)	20
M-019	MESA DE ESTUDIO PARA ESTUDIANTES (0.60 A * 1.50 A * 0.75 A)	20
M-020	MESA DE ESTUDIO PARA ESTUDIANTES (0.60 A * 1.50 A * 0.75 A)	20
M-021	MESA DE TRABAJO (0.60 A * 0.60 A * 0.75 A)	01
M-022	MESA MOVIBLE (1.20 A * 1.20 A)	04
M-023	MESA DE TRABAJO PARA DOCENTES (1.20 A * 0.60 A * 0.75 A)	12
M-024	SILLA PARA DOCENTE (0.40 A * 0.40 A * 0.45 A)	14
M-025	ESCRITORIO PARA DIRECTOR (1.20 A * 0.60 A * 0.75 A)	01
M-026	SILLA PARA ESTUDIANTE (0.37 A * 0.32 A * 0.80 A)	320
M-027	SILLA PARA ESTUDIANTE (0.35 A * 0.30 A * 0.80 A)	240
M-028	SILLA PARA ESTUDIANTE (0.35 A * 0.30 A * 0.80 A)	240
M-029	SILLA PARA ESTUDIANTE (0.35 A * 0.30 A * 0.80 A)	275
M-030	SILLA PARA ESTUDIANTE (0.35 A * 0.30 A * 0.80 A)	240
M-031	SILLA PARA ESTUDIANTE (0.35 A * 0.30 A * 0.80 A)	120
M-032	SILLA PARA ESTUDIANTE PARA DISCAPACIDAD (0.35 A * 0.30 A * 0.80 A)	120
M-033	SILLA PARA ESTUDIANTE PARA DISCAPACIDAD (0.35 A * 0.30 A * 0.80 A)	275
M-034	SILLA PARA ESTUDIANTE (0.35 A * 0.30 A * 0.80 A)	120
M-035	BANCO DE ESPERA	80
M-036	SILLAS MOVIBLES	200
M-037	MESA DE TRABAJO (0.75 A * 0.75 A * 0.75 A)	02
M-038	SILLA GERENTIAL	01
M-039	SILLA GERENCIAL GRANDE	01
M-040	CAMPANA GRANDE	01
M-041	ESTANTE DURADERO PARA ALMACÉN (0.80 A * 0.40 A * 1.80 A)	06
M-042	ESTANTE DURADERO PARA ALMACÉN (0.80 A * 0.40 A * 1.80 A)	02
M-043	ESTANTE DURADERO PARA ALMACÉN (0.80 A * 0.40 A * 1.80 A)	04
M-044	ESTANTE DURADERO (0.40 A * 0.30 A * 0.70 M)	01
M-045	CASILLERO PARA ESCUELAS (0.30 A * 0.40 A * 1.20 A)	20
M-046	CASILLERO PARA ESCUELAS (0.30 A * 0.40 A * 1.20 A)	20
M-047	CARRITO DE LIBROS (APILABLE) (0.60 A * 1.40 A * 0.90 M)	48
M-048	CARRITO DE LIBROS (APILABLE) (0.60 A * 1.40 A * 0.90 M)	10
M-049	MODULO N°01 - 1 CUERPO (0.60 M * 1.60 M * 1.00 M)	44
M-050	MODULO N°02 - 2 CUERPOS (0.60 M * 1.60 M * 1.00 M)	10
M-051	MODULO N°03 - 3 CUERPOS (0.60 M * 1.60 M * 1.00 M)	48
M-052	PIZARRA MAGNÉTICA (2.00 M * 1.00 M)	12
M-053	PIZARRA MAGNÉTICA (2.00 M * 1.00M)	60
M-054	PIZARRA ACRÍLICA (2.00 M * 1.00M)	10
M-055	PIZARRA ACRÍLICA (2.00 M * 1.00M)	10
M-056	PIZARRA CORCHO (1.20 M * 0.90 M)	05
M-057	PIZARRA MAGNÉTICA (0.60 M * 0.90 M)	15
M-058	PIZARRA MAGNÉTICA (0.60 M * 0.90 M)	05
M-059	PIZARRA DE ANUNCIOS (0.60 M * 0.90 M)	15
M-060	PIZARRA (1.80 M) PARA DIBUJO ACRÍLICO	05
M-061	PIZARRA	07
M-062	PIZARRA DE MEDIDAS MÓVIL	01
M-063	PIZARRA DIDÁCTICA (0.80 M * 0.60 M)	01
M-064	PIZARRA ANTIREFLEJO (0.60 M * 0.90 M)	12
M-065	PIZARRA DE ESPERA	15
M-066	PIZARRA DE ALUMINIO MOVIBLE	04
M-067	PAPELERO DE CUERPO CUADRADO, RANURA - DOBLE	380
M-068	PAPELERO MULTIFUNCIONAL DE PARED, RAÍZ - FOLIO	280
M-069	PAPELERO (0.40 A * 0.30 A * 0.30 A)	60
M-070	PAPELERO (0.40 A * 0.30 A * 0.30 A)	20

EQUIPAMIENTO

CÓD	DESCRIPCIÓN	TOTAL
M-071	PROYECTOR MULTIMEDIA	10
M-072	PROYECTOR MULTIFUNCIONAL	10
M-073	EQUIPO DE ESTUDIO TECNOLOGÍA BÁSICA	02
M-074	EQUIPO DE ESTUDIO QUÍMICA DE ALTO NIVEL PARA AULA TIPO	01
M-075	EQUIPO DE ESTUDIO QUÍMICA DE ALTO NIVEL PARA AULA TIPO	100
M-076	EQUIPO DE ESTUDIO FÍSICA DE ALTO NIVEL PARA AULA TIPO	100
M-077	TELEVISOR DE 52" HD SMART TV	10
M-078	COMPUTADOR ALL - IN - ONE	20
M-079	CAMARA FOTOGRAFICA	05
M-080	CAMARA FOTOGRAFICA	02
M-081	ESTABILIZADOR	13
M-082	POWER BLOCK	03
M-083	USB	05
M-084	PROJECTOR 3000 W. PANTALLA 2.40 X 2.40 M.	10
M-085	DIFUSORES ESTEREOFONICOS	4
M-086	ESTETOSCOPIO DOCTOR	10
M-087	ESTETOSCOPIO ENFERMERA	10
M-088	ESTERILIZADOR DE AGUA	10
M-089	ESTERILIZADOR PORTÁTIL DE PIPETAS	10
M-090	ESTUFA (SECO, MARCA)	10
M-091	MICROSCOPIO BINOCULAR	10
M-092	MICROSCOPIO BIOCULAR	10
M-093	ESTERIOMETRO TIPO LAVADERO	10
M-094	ESTUFA DE 2 NIVELES ESTANDAR	10
M-095	ESPAGUETIS DE ESTUDIO ELECTRICOS - ELECTRICIDAD	20
M-096	KIT PARA ESTUDIO DE CIENCIA - GENERAL	10
M-097	KIT DE ESTUDIO 3 - PARALAX	02
M-098	KIT DE MAPAS DE PERÚ	20
M-099	KIT DE MAPAS DE CONTINENTES	20
M-100	KIT DE SISTEMA SOLAR	02
M-101	KIT DE TÓRICOS FÍSICA, PRÁCTICAS CON ALMÁCIGO	02
M-102	KIT DE CUERPOS GEOMÉTRICOS	05
M-103	KIT DE ESTUDIO PARA ESTUDIANTES	20
M-104	KIT DE AREA	20
M-105	KIT DE CLIMA	20
M-106	KIT DE PELOTA DE BASKET N° 7	10
M-107	KIT DE PELOTA DE VOLEY	10
M-108	KIT DE PELOTA DE FÚTBOL N°5	120
M-109	KIT DE PELOTA DE FÚTBOL N°5	120
M-110	KIT DE PELOTA DE TENIS	10
M-111	KIT DE PELOTA DE PING PONG	10
M-112	KIT DE PELOTA DE PLASTICO	100
M-113	KIT DE PELOTA DE FÚTBOL N°5	120
M-114	KIT DE PELOTA ELECTRONICA	10
M-115	KIT DE TRAMPOLIN	100
M-116	KIT DE CUERDA	20
M-117	KIT DE VARA	20
M-118	KIT DE PLATILLO	10
M-119	KIT DE CAMISETA	30
M-120	KIT DE ARCO PARA	04
M-121	KIT DE CONO	20
M-122	KIT DE TRONCO DE MAPA	02
M-123	KIT DE CAMPANA	20
M-124	KIT DE CLARINETE	10
M-125	KIT DE TAMBOR	05
M-126	KIT DE TAMBORILLO	05
M-127	KIT DE CORNETA	02
M-128	KIT DE PANTALLA PARA PROYECTOR MOVIBLE	01
M-129	KIT DE ESTANTE	01
M-130	KIT DE CAMPANA	02
M-131	KIT DE ARTE Y ACADEMIA	01
M-132	KIT DE PISCINA	01

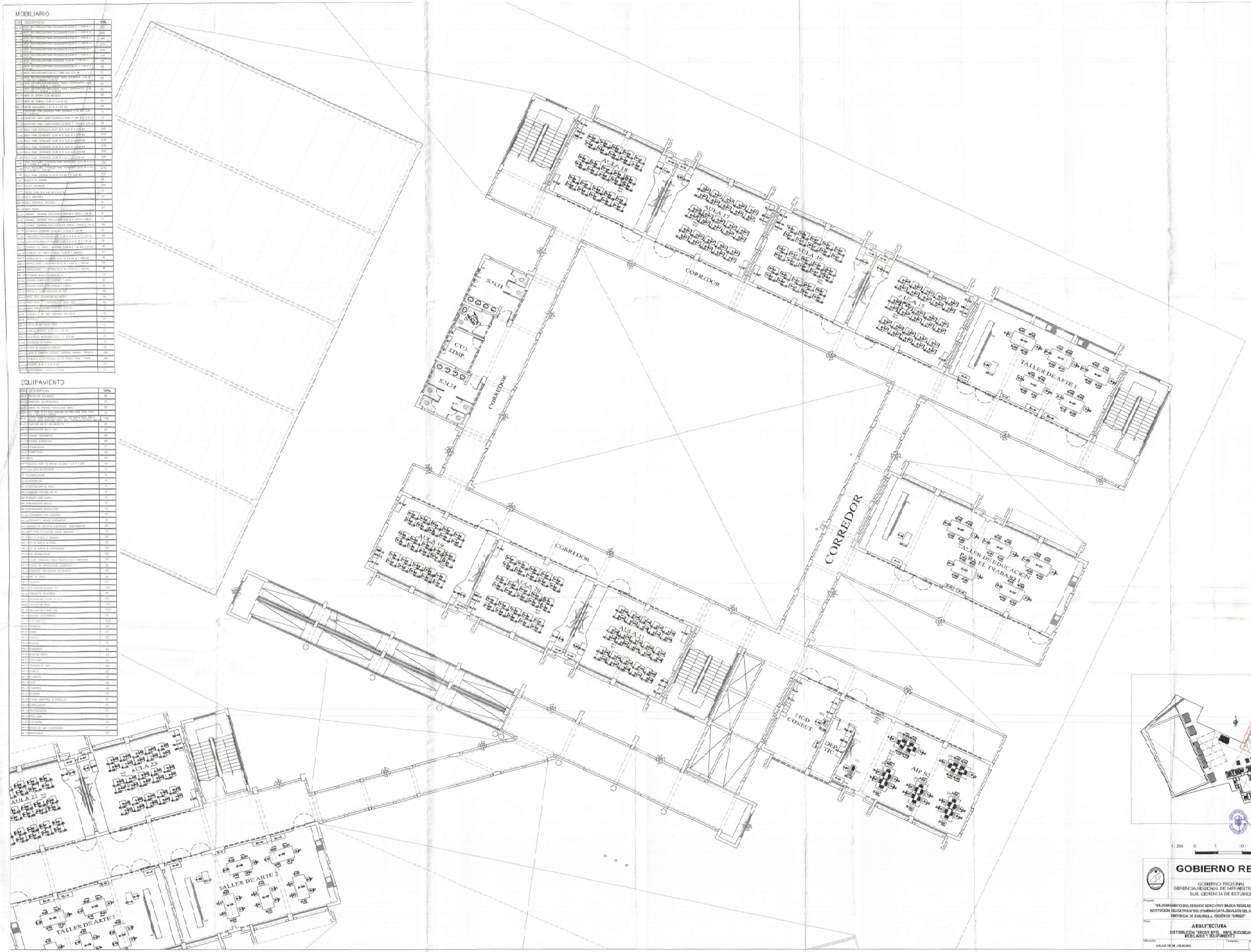

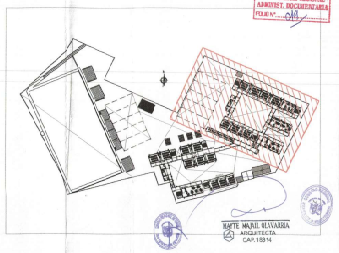

1:250 0 5 10 15 20 25 m

GOBIERNO REGIONAL TUMBES

GOBIERNO REGIONAL
GERENCIA REGIONAL DE INFRAESTRUCTURA
SUB. GERENCIA DE ESTUDIOS

Gobernador Regional (e):
BM. JOSÉ ANTONIO ALERÍN INFANTE
Gerente General:
EC. WILMER JUAN BENITES POMMAS

Proyecto:
"MEJORAMIENTO DEL SERVICIO EDUCATIVO BÁSICA REGULAR, DE LA INSTITUCIÓN EDUCATIVA N°03 OPAMAMAYA ZAVALOS DEL DISTRITO Y PROVINCIA DE ZARUMILLA, REGIÓN DE TUMBES"

VºBº Gerente Proyecto de Inversiones:
ING. IRVING JAVIER LAMAYMERA
Apoderado Gerencia de Estudios:
ING. RAYKO LIMA CARRANZA MAL

Plano:
ARQUITECTURA
DISTRIBUCIÓN TERCER NIVEL - INST. SECUNDARIA
MOBILIARIO Y EQUIPAMIENTO

Especialista en Monitoreo y Evaluaciones:
ARQ. MA'TTI IMANA OLIVAREA
Escala: 1:250
Fecha: 9 OCTUBRE 2021
Cód. Archivo N°: EP-06

Ubicación: CALLE 28 DE JULIO N°4
Proyectista: ZAVILMILLI
Dibujo/revisado: ZAVILMILLI
Provincia: ZARUMILLA
Distrito: ZAVILMILLI

ARQ. MA'TTI IMANA OLIVAREA
ARQUITECTA
CAP. 13914

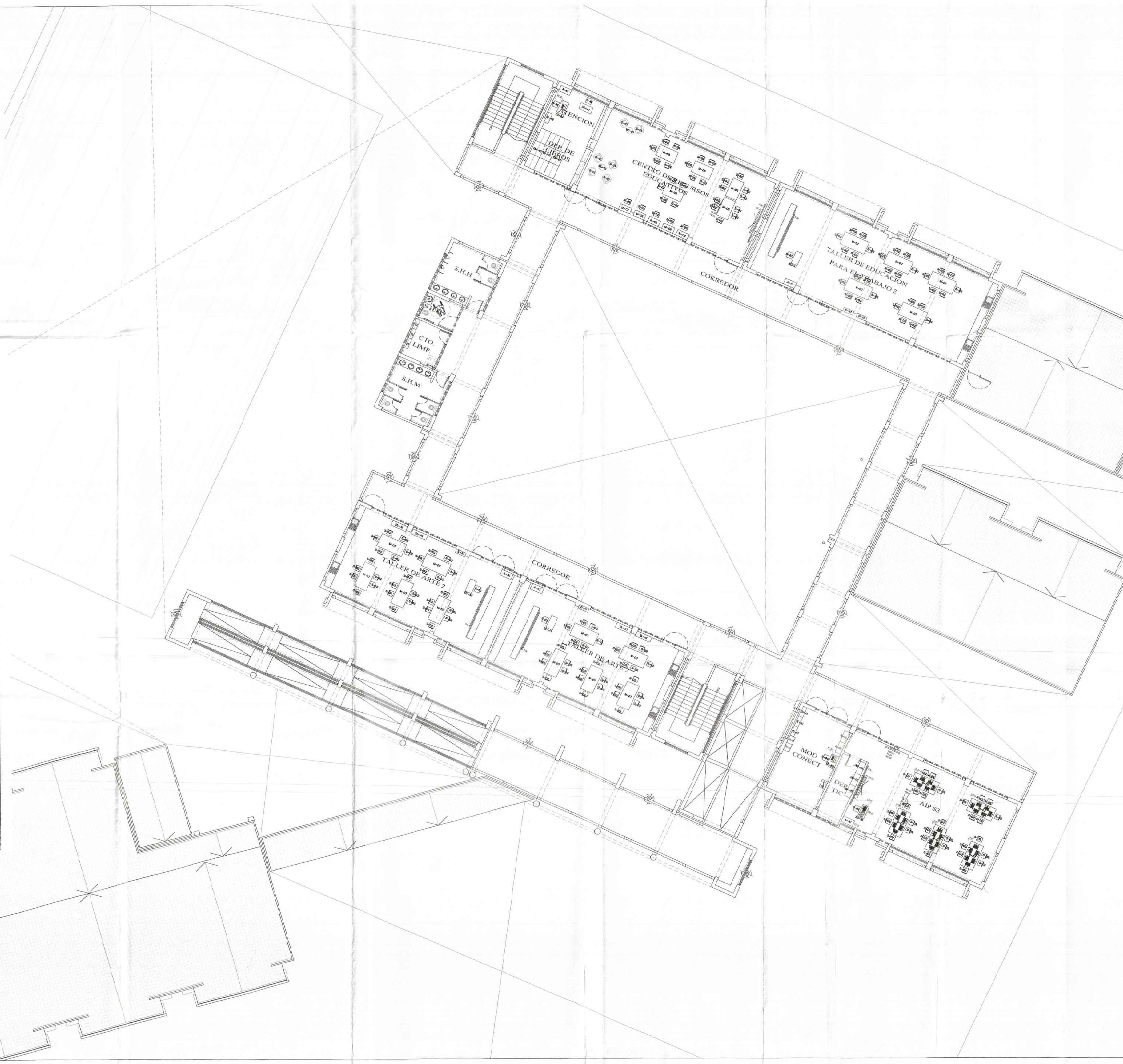

MOBILIARIO

COD	DESCRIPCION	TOTAL
M-A3	MESA RECTANGULAR PARA ESTUDIANTE (0.60 M X 0.50 M X 0.56 M)	210
M-A4	MESA RECTANGULAR PARA ESTUDIANTE (0.60 M X 0.50 M X 0.61 M)	240
M-A5	MESA RECTANGULAR PARA ESTUDIANTE (0.60 M X 0.50 M X 0.66 M)	240
M-A6	MESA RECTANGULAR PARA ESTUDIANTE (0.60 M X 0.50 M X 0.69 M)	270
M-A7	MESA RECTANGULAR PARA ESTUDIANTE (0.60 M X 0.50 M X 0.72 M)	240
M-A8	MESA RECTANGULAR PARA ESTUDIANTE (0.60 M X 0.50 M X 0.75 M)	120
M-B1	MESA RECTANGULAR PARA DOCENTE (1.00 M X 0.50 M X 0.75 M)	44
M-C2	MESA RECTANGULAR PARA ESTUDIANTE (0.90 M X 0.45 M X 0.75 M)	05
M-C3	MESA RECTANGULAR (1.20 M X 0.80 M X 0.75 M)	11
M-D5	MESA RECTANGULAR REGULABLE PARA ESTUDIANTE (1.50 M X 0.90 M X 0.59 M , 0.75 M)	05
M-D6	MESA RECTANGULAR REGULABLE PARA 6 ESTUDIANTES (2.00 M X 1.00 M X 0.56 M A 0.66 M)	20
M-D7	MESA RECTANGULAR REGULABLE PARA 6 ESTUDIANTES (2.00 M X 1.00 M X 0.69 M A 0.75 M)	50
MC-01	MESA DE CENTRO O DE REVISTAS	05
MT-01	MESA DE TRABAJO (2.40 M X 0.60 M)	02
MM-01	MESAS MODULARES (1.00 M X 1.00 M)	08
EC-A1	ESCRITORIO CON CAJONERA PARA DOCENTE (1.00 M X 0.50 M X 0.75 M)	13
EC-B2	ESCRITORIO PARA COMPUTADORA (1.00 M X 0.60 M X 0.75 M)	14
EC-B2	ESCRITORIO PARA COMPUTADORA (0.80 M X 0.60 M X 0.75 M)	01
S-A3	SILLA PARA ESTUDIANTE (0.27 M X 0.32 M X 0.30 M)	210
S-A4	SILLA PARA ESTUDIANTE (0.30 M X 0.34 M X 0.34 M)	240
S-A5	SILLA PARA ESTUDIANTE (0.33 M X 0.36 M X 0.34 M)	240
S-A6	SILLA PARA ESTUDIANTE (0.33 M X 0.36 M X 0.36 M)	270
S-A7	SILLA PARA ESTUDIANTE (0.38 M X 0.40 M X 0.42 M)	240
S-A8	SILLA PARA ESTUDIANTE (0.38 M X 0.41 M X 0.45 M)	120
S-D1	SILLA REGULABLE 3 NIVELES PARA ESTUDIANTE (0.33 M X 0.36 M X 0.30M A 0.36 M)	120
S-D2	SILLA REGULABLE 3 NIVELES PARA ESTUDIANTE (0.38 M X 0.41 M X 0.39M A 0.45 M)	270
S-B1	SILLA PARA DOCENTE (0.40 M X 0.35 M X 0.45 M)	101
H1	BANCOS DE MADERA	60
SA-1	SILLAS APILABLES	284
S-C1	SILLÓN (0.50 M X 0.55 M X 0.44 M)	09
SG-01	SILLA GIRATORIA	09
SGR-01	SILLA GERENCIAL GIRATORIA	01
SF-01	SOFA DOBLE	03
A-A1	ARMARIO 4 DIVISIONES PARA DOCENTE (0.90 M X 0.45 M X 1.80 M)	81
A-A1'	ARMARIO 5 DIVISIONES PARA DOCENTE (0.90 M X 0.45 M X 1.80 M)	01
E-A1	ESTANTE 4 DIVISIONES PARA ESTUDIANTE (0.80 M X 0.30 M X 1.50 M)	49
E-A2	ESTANTE 5 DIVISIONES (0.80 M X 0.30 M X 1.50 M)	01
C-A2	CASILLEROS PARA ESTUDIANTE (1.20 M X 0.40 M X 1.20 M)	23
C-A2'	CASILLEROS PARA ESTUDIANTE (1.20 M X 0.40 M X 1.80 M)	21
EL-C1	EXHIBIDOR DE LIBROS 2 DIVISIONES (0.90 M X 0.40 M X 0.90 M)	44
EL-A1	EXHIBIDOR DE LIBROS (1.20 M X 0.40 M X 0.85 M)	10
MA-A1	MUEBLE ALTO 2 DIVISIONES (0.90 M X 0.40 M X 0.50 M)	44
MB-A1	MUEBLE BAJO 2 DIVISIONES (0.80 M X 0.40 M X 1.00 M)	03
MB-A1'	MUEBLE BAJO 2 DIVISIONES (0.90 M X 0.40 M X 1.00 M)	46
EM-01	ESTANTES MOVILES (0.80X3.00 M)	03
P-A1	PIZARRA ACRILICA DE (3.20 M X 1.20 M)	60
P-A1'	PIZARRA ACRILICA DE (1.80 M X 1.20 M)	01
EC-01	PANTALLA ECRAN RETRACTIL DE 72"	55
RK-01	RACK PARA PROYECTOR MULTIMEDIA	55
RK-02	RACK PARA TV Y REPRODUCTOR BLU - RAY	05
RK-03	RACK PARA LAPTOPS (0.60 M X 0.45 M)	10
G-01	GABINETE 9 RU PARA EMPOTRAR INC. RACK	05
B-01	BOTIQUIN	01
CM-01	COCHE DE MÚLTIPLES USOS	01
CR-01	CAMILLA RODANTE (0.70 M X 1.80 M)	01
AM-01	ANAQUELES METALICOS (0.95 M X 0.45 M)	22
U-01	UTENSILIOS DE COCINA	04
JO-01	JUEGO DE OLLAS INDUSTRIALES	04
JC-01	JUEGO DE CUBIERTOS (CUCHARA, CUCHARITA, TENEDOR Y CUCHILLO)	280
V-01	VAJILLA (PLATO TENDIDO, PLATO HONDO, VASO Y TASA)	280
LCK-01	LOCKERS (0.40 M X 0.45 M)	16
ARCH-01	ARCHIVADORES 0.45 M X 0.70 M	03

DEDICADO 2GB A MAS, PANTALLA 15.6") O SIMILAR

EQUIPAMENTO

COD	DESCRIPCION	TOTAL
PM-01	PROYECTOR MULTIMEDIA	55
IMP-01	IMPRESORA MULTIFUNCIONAL	10
SW-01	SWITCH 48 PUERTOS 10/100/1000 MBPS	05
PC-01	PC- CORE I7 3.4 GHZ, MONITOR 24" FHD, RAM 16GB, DISCO 1TB + TECLADO Y MOUSE	15
LP-01	LAPTOP CORE I5 MODELO GAMING, RAM 8GB A MAS, HDD O SOLIDO, VIDEO DEDICADO 2GB A MAS, PANTALLA 15.6") O SIMILAR	160
TV-01	TELEVISOR DE 55" HD SMART TV	05
RBR-01	REPRODUCTOR BLU - RAY	05
CF-01	CÁMARA FOTOGRAFICA	05
PI-01	PIZARRA INTERACTIVA	05
ET-01	ESTABILIZADOR	17
PR-01	POWER RACK	05
UPS-01	UPS	05
AP-01	ACCESS POINT DI PRINTER AC1200 / 2.4 Y 5 GHZ	05
BP-01	BALANZA DE PRECISIÓN	10
EE-01	ESTERILIZADOR	10
CE-01	CENTRIFUGA	10
DA-01	DESTILADORA DE AGUA	10
PH-01	MEDIDOR PORTATIL DE PH	10
BM-01	EQUIPO BAÑO MARIA	10
MD-01	MICROSCOPIO DIGITAL	10
MB-01	MICROSCOPIO BINOCULAR	10
TD-01	TERMÓMETRO TIPO [illegible]	10
EH-01	ESQUELETO HUMANO INTERACTIVO	10
MCE-01	MAQUETAS CIRCUITOS ELECTRICOS Y ELECTRÓNICOS	20
KEG-01	KIT PARA ESTUDIO DE CÓDIGO GENETICO	02
KT-01	KIT DE DISEÑO Y TRABAJO	02
MP-01	KIT DE MAPAS DEL PERU	04
MC-01	KIT DE MAPAS DE CONTINENTES	04
SS-01	KIT SISTEMA SOLAR	04
[illegible]	[illegible] CON PLANISFERIO	05
EQ-01	EQUIPO DE CONSTRUCCIÓN GEOMETRICA	05
PT-01	PARANTES CON SISTEMA TELESCOPICO	04
NV-01	NET DE VOLEY	04
SB-01	SILBATOS	60
PB-01	PELOTAS DE BASQUET N°7	120
TB-01	TABURETES DE MADERA	16
CD-01	CRONÓMETRO DIGITAL A PILAS	60
PV-01	PELOTAS DE VOLEY	120
PF-01	PELOTAS DE FÚTBOL N°5	120
BE-01	BALANZA ELECTRÓNICA	14
COL-01	COLCHONETAS	280
TR-01	TROMPETA	14
BO-01	BOMBO	01
TA-01	TAROLA	34
PL-01	PLATILLO	14
PAN-01	PANDERETA	28
BV-01	BAJO DE VIENTO	01
LR-01	LIRA ROMA	28
TBV-01	TROMBÓN DE VARA	01
CO-01	CORNETA	21
CL-01	CLARINETE	14
SX-01	SAXO	01
TM-01	TAMBORES	08
EX-01	EXTINTOR	02
CI-01	COCINA INDUSTRIAL 6 HORNILLAS	0
CG-01	CONGELADORA	0
RE-01	REFRIGERADORA	0
FB-01	FRIGOBAR	0
LI-01	LICUADORA	02
BA-01	BALÓN DE GAS Y ACCESORIOS	0
MI-01	MICROONDAS	03

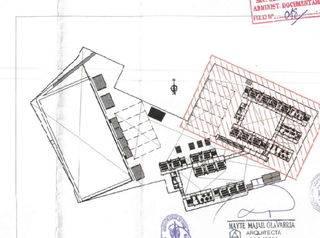

GOBIERNO REGIONAL TUMBES
SEC. GENERAL REGIONAL
ADMINIST. DOCUMENTARIA
FOLIO N° ... 015

MAYTE MAJAIL OLAVARRIA
ARQUITECTA
CAP. 18314

1:250 — 0 5 10 15 20 25 m

GOBIERNO REGIONAL TUMBES

GOBIERNO REGIONAL
GERENCIA REGIONAL DE INFRAESTRUCTURA
SUB. GERENCIA DE ESTUDIOS

Gobernador Regional (e): DR. JOSÉ ANTONIO ALEMÁN INFANTE
Gerencia General: EC. WILMER JUAN BENITES PORRAS
V°B° Gerencia Regional de Infraestructura: ING. FRANZ JAMES JARA YERA
Aprobado sub. Gerencia de Estudios: ING. RAMÓN LIMA CARHUAPOMA

Proyecto: "MEJORAMIENTO DEL SERVICIO EDUCATIVO BASICA REGULAR DE LA INSTITUCIÓN EDUCATIVA N°093 EFRAIN ARCAYA ZEVALLOS DEL DISTRITO Y PROVINCIA DE ZARUMILLA, REGIÓN DE TUMBES"

Plano: ARQUITECTURA — DISTRIBUCIÓN CUARTO NIVEL - NIVEL SECUNDARIA MOBILIARIO Y EQUIPAMIENTO

Especialista en Mobiliario y Equipamiento: ARQ. MAYTE MAJAIL OLAVARRIA
Escala: 1:250 | Fecha: OCTUBRE 2021 | Cad: | Lamina N°: EP-07

Ubicación: CALLE 28 DE JULIO S/N | Topografía: | Departamento: ZARUMILLA | Provincia: ZARUMILLA | Distrito: ZARUMILLA

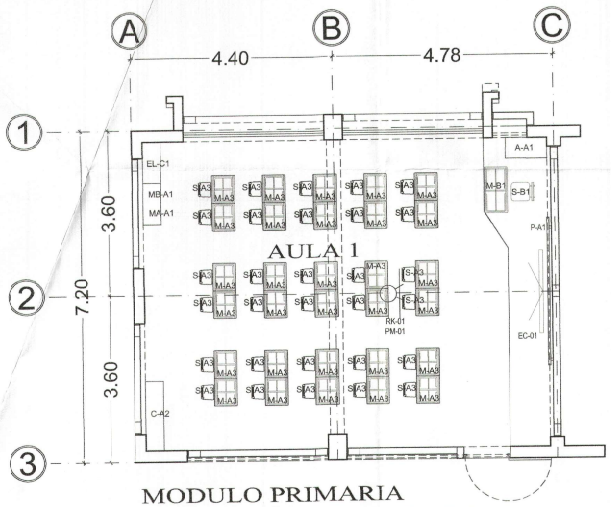

MODULO PRIMARIA
AULAS 1ER Y 2DO GRADO
ESC: 1/50

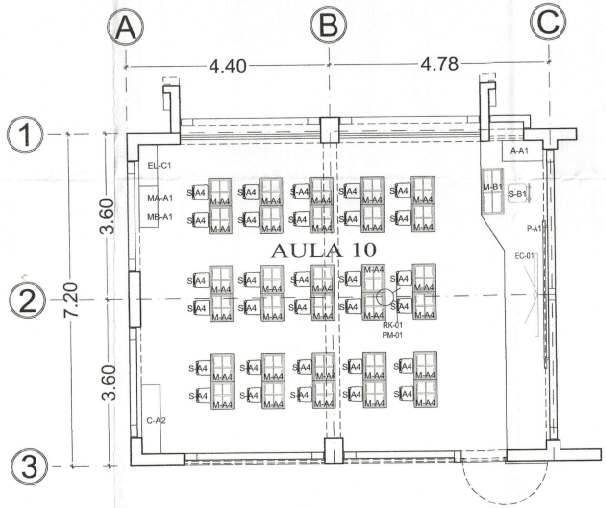

MODULO PRIMARIA
AULAS 3ER Y 4TO GRADO
ESC: 1/50

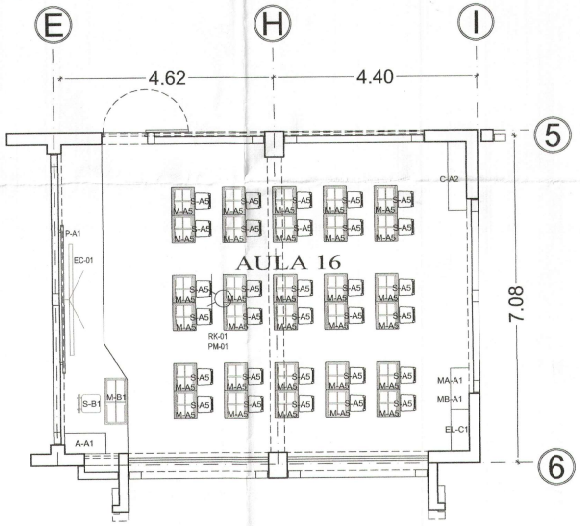

MODULO PRIMARIA
AULAS 5TO Y 6TO GRADO
ESC: 1/50

MOBILIARIO PARA NIVEL PRIMARIO - 1°,2° GRADO

COD	DESCRIPCION	TOTAL
	AULAS del 01 a 02 Grado (7 aulas)	
M-A3	MESA RECTANGULAR PARA ESTUDIANTE (0.60x0.50x0.56m)	210
S-A3	SILLA PARA ESTUDIANTE (0.27x0.32x0.30m)	210
M-B1	MESA RECTANGULAR PARA DOCENTE(1.00x0.50x0.75m)	07
S-B1	SILLA PARA DOCENTE(0.40x0.36x0.45m)	07
A-A1	ARMARIO 4 DIVISIONES PARA DOCENTE (0.90x0.45x1.80m)	07
C-A2	CASILLERO PARA ESTUDIANTE(1.20x0.40x1.20m)	07
EL-C1	EXHIBIDOR DE LIBROS 2 DIVISIONES (0.90x0.40x0.90m)	07
MA-A1	MUEBLE ALTO 2 DIVISIONES(0.90x0.40x0.50m)	07
MB-A1	MUEBLE BAJO 2 DIVISIONES(0.90x0.40x1.00m)	07
P-A1	PIZARRA ACRILICA 1,20 X 3.20 (ALTO x ANCHO)	07
EC-01	PANTALLA ECRAN RETRACTIL DE 72"	07
RK-01	RACK PARA PROYECTOR MULTIMEDIA	07

EQUIPAMIENTO PARA NIVEL PRIMARIO - 1°,2° GRADO

COD	DESCRIPCION	TOTAL
	AULAS del 01 a 02 Grado (7 aulas)	
PM-01	PROYECTOR MULTIMEDIA	07

MOBILIARIO PARA NIVEL PRIMARIO - 3°,4° GRADO

COD	DESCRIPCION	TOTAL
	AULAS del 03 a 04 Grado (8 aulas)	
M-A4	MESA RECTANGULAR PARA ESTUDIANTE (0.50x0.50x0.61m)	240
S-A4	SILLA PARA ESTUDIANTE (0.30x0.34x0.34m)	240
M-B1	MESA RECTANGULAR PARA DOCENTE(1.00x0.50x0.75m)	08
S-B1	SILLA PARA DOCENTE(0.40x0.36x0.45m)	08
A-A1	ARMARIO 4 DIVISIONES PARA DOCENTE (0.90x0.45x1.80m)	08
C-A2	CASILLERO PARA ESTUDIANTE(1.20x0.40x1.20m)	08
EL-C1	EXHIBIDOR DE LIBROS 2 DIVISIONES (0.90x0.40x0.90m)	08
MA-A1	MUEBLE ALTO 2 DIVISIONES(0.90x0.40x0.50m)	08
MB-A1	MUEBLE BAJO 2 DIVISIONES(0.90x0.40x1.00m)	08
P-A1	PIZARRA ACRILICA 1,20 X 3.20 (ALTO x ANCHO)	08
EC-01	PANTALLA ECRAN RETRACTIL DE 72"	08
RK-01	RACK PARA PROYECTOR MULTIMEDIA	08

EQUIPAMIENTO PARA NIVEL PRIMARIO - 3°,4° GRADO

COD	DESCRIPCION	TOTAL
	AULAS de 03 a 04 Grado (8aulas)	
PM-01	PROYECTOR MULTIMEDIA	08

MOBILIARIO PARA NIVEL PRIMARIO - 5°,6° GRADO

COD	DESCRIPCION	TOTAL
	AULAS del 05 a 06 Grado (8 aulas)	
M-A5	MESA RECTANGULAR PARA ESTUDIANTE (0.60x0.50x0.66m)	240
S-A5	SILLA PARA ESTUDIANTE (0.33x0.36x0.36m)	240
M-B1	MESA RECTANGULAR PARA DOCENTE(1.00x0.50x0.75m)	08
S-B1	SILLA PARA DOCENTE(0.40x0.36x0.45m)	08
A-A1	ARMARIO 4 DIVISIONES PARA DOCENTE (0.90x0.45x1.80m)	08
C-A2	CASILLERO PARA ESTUDIANTE(1.20x0.40x1.20m)	08
EL-C1	EXHIBIDOR DE LIBROS 2 DIVISIONES (0.90x0.40x0.90m)	08
MA-A1	MUEBLE ALTO 2 DIVISIONES(0.90x0.40x0.50m)	08
MB-A1	MUEBLE BAJO 2 DIVISIONES(0.90x0.40x1.00m)	08
P-A1	PIZARRA ACRILICA 1,20 X 3.20 (ALTO x ANCHO)	08
EC-01	PANTALLA ECRAN RETRACTIL DE 72"	08
RK-01	RACK PARA PROYECTOR MULTIMEDIA	08

EQUIPAMIENTO PARA NIVEL PRIMARIO - 5°,6° GRADO

COD	DESCRIPCION	TOTAL
	AULAS del 05 a 06 Grado (8aulas)	
PM-01	PROYECTOR MULTIMEDIA	03

GOBIERNO REG. TUMBES
SEC. GENERAL REGIONAL
ADMINIST. DOCUMENTARIA
FOLIO Nº 017

MAYTE MAIAIL OLIVARRIA
ARQUITECTA
CAP.183 N

1: 250 0 5 10 15 20 25 m

GOBIERNO REGIONAL TUMBES

GOBIERNO REGIONAL
GERENCIA REGIONAL DE INFRAESTRUCTURA
SUB. GERENCIA DE ESTUDIOS

Gobernador Regional (e):
DR. JOSÉ ANTONIO ALEMÁN INFANTE

GerenciaGeneral:
EC. WUMER JUAN BENITES PORRAS

V°B° Gerencia Regional de Infraestructura:
ING. FRANZ JARES JARA VERA

Aprobadoas. Gerencia de Estudios:
ING. RUMON LIMA CARRJAPOIM

Proyecto: "MEJORAMIENTO DEL SERVICIO EDUCATIVO BASICA REGULAR DE LA INSTITUCIÓN EDUCATIVA N°093 ERRAÍN ARCAYA ZEVALLOS DEL DISTRITO Y PROVINCIA DE ZARUMILLA, REGIÓN DE TUMBES"

Plano: **EQUIPAMIENTO Y MOBILIARIO**
MÓDULOS DE 1ero a 6to GRADO
NIVEL PRIMARIA

Proyectista: ARQ. MAYTE MAIAIL OLIVARRIA
CIP.:

Escala: INDICADA
Fecha: ICTUBRE 2021
Lámina Nº: EP-08

Ubicación: CALLE 28 DE JULIO S/N
Topógrafo:
Departamento: ZARUMILLA
Provincia: ZARUMILLA
Distrito: ZARUMILLA

SALA DE USOS MULTIPLES
DEPOSITOS,DESPENSA,COCINA

ESC: 1/50

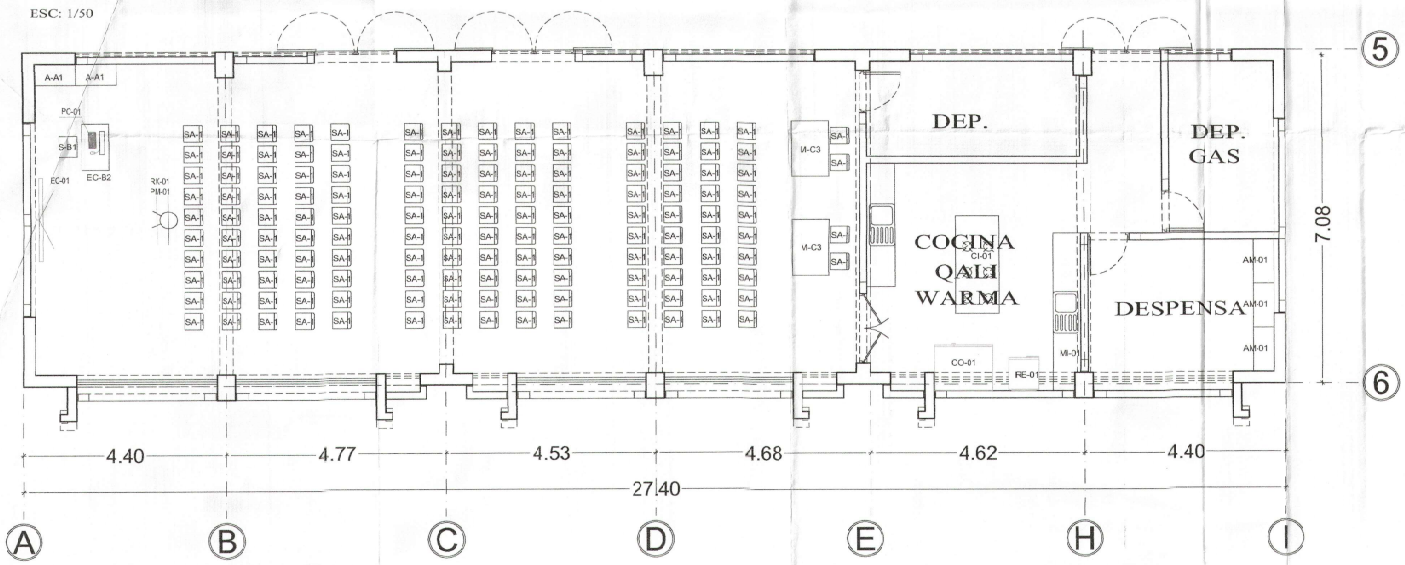

MOBILIARIO PARA NIVEL PRIMARIO - SUM,COCINA,DESPENSA

COD.	DESCRIPCION	TOTAL
EC-B2	ESCRITORIO PARA COMPUTADORA(1.40x0.60x0.75m)	01
S-B1	SILLA PARA DOCENTE(0.46x0.36x0.45m)	01
M-C3	MESA RECTANGULAR(1.20x0.80x0.75m)	02
A-A1	ARMARIO 4 DIVISIONES PARA DOCENTE(0.90x0.45x1.80m)	02
EC-01	PANTALLA ECRAN RETRACTIL DE 72"	01
RK-01	RACK PARA PROYECTOR MULTIMEDIA	01
SA-1	SILLAS APILABLES	144
U-01	UTENSILIOS DE COCINA	04
JO-01	JUEGO DE OLLAS INDUSTRIALES	04
JC-01	JUEGO DE CUBIERTOS(CUCHARA,CUCHARITA,TENEDOR,CUCHILLO)	200
V-01	VAJILLA(PLATO TENDIDO,PLATO HONDO,TASA)	200
AM-01	ANAQUELES METALICOS(0.95x0.45m)	03

EQUIPAMIENTO PARA NIVEL PRIMARIO - SUM,COCINA,DESPENSA

COD	DESCRIPCION	TOTAL
PC-01	PC- CORE I7 3.1 GHZ, MONITOR 24" FHD, RAM 16GB, DISCO 1TB + TECLADO Y MOUSE	01
ET-01	ESTABILIZADOR	01
PM-01	PROYECTOR MULTIMEDIA	01

TALLER DE ARTE 1 Y 2

ESC: 1/50

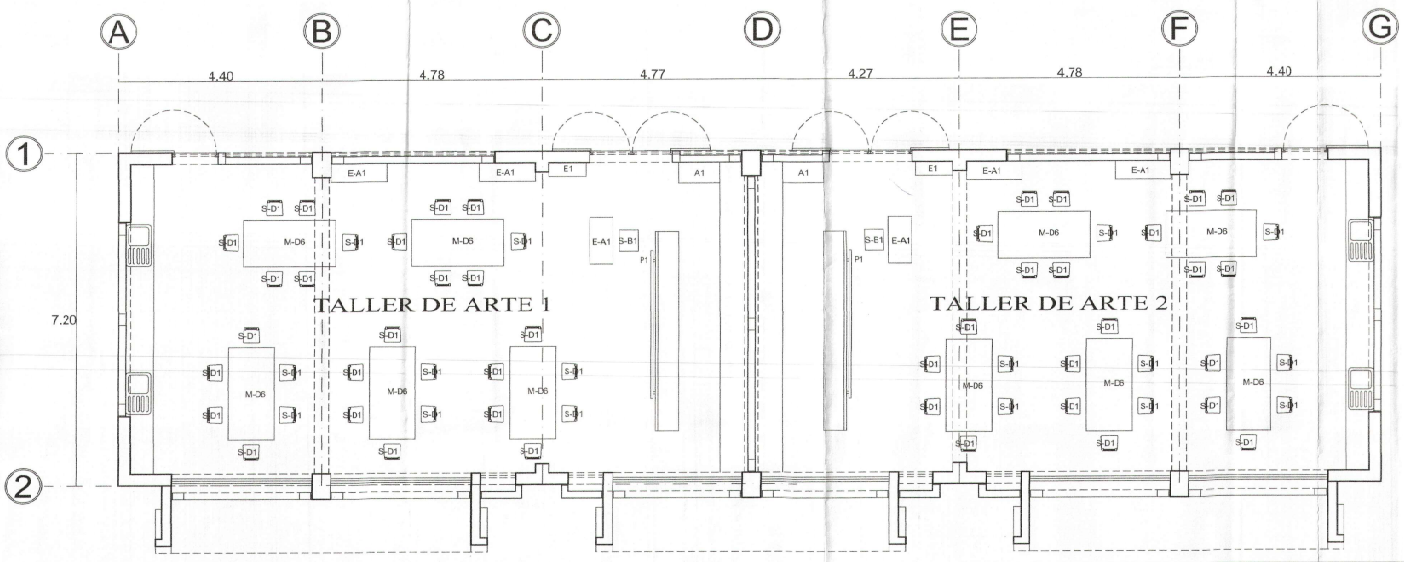

MOBILIARIO PARA NIVEL PRIMARIO - TALLER DE ARTE 1

	DESCRIPCION	TOTAL
M-D6	MESA RECTANGULAR PARA 6 ESTUDIANTES(2.00x1.00x0.65m)	05
S-D1	SILLA REGULABLE 3 NIVELES PARA ESTUDIANTE (0.33 M X 0.36 M X 0.30 M A 0.36 M)	30
EC-A1	ESCRITORIO CON CAJONERA PARA DOCENTE (1.00x0.50x0.75m)	01
SB1	SILLA PARA DOCENTE(0.40XC.36XC.45m)	01
A-A1	ARMARIO 4 DIVISIONES PARA DOCENTE(0.90x0.45x1.80m)	01
E-A1	ESTANTE 4 DIVISIONES PARA ESTUDIANTE(0.30x0.30x1.50m)	01
EL-A1	EXHIBIDOR DE LIBROS(1.20xC.40x0.65m)	02
F-A1	PIZARRA ACRILICA 1,20 X 3.20 (ALTO x ANCHO)	01

MOBILIARIO PARA NIVEL PRIMARIO - TALLER DE ARTE 2

COD.	DESCRIPCION	TOTAL
M-D6	MESA RECTANGULAR PARA 6 ESTUDIANTES(2.00x1.00x0.65m)	05
S-D1	SILLA REGULABLE 3 NIVELES PARA ESTUDIANTE (0.33 M X 0.36 M X 0.30 M A 0.36 M)	30
EC-A1	ESCRITORIO CON CAJONERA PARA DOCENTE (1.00x0.50xC.75m)	01
SB1	SILLA PARA DOCENTE(0.40XC.36XC.45m)	01
A-A1	ARMARIO 4 DIVISIONES PARA DOCENTE(0.90x0.45x1.80m)	01
E-A1	ESTANTE 4 DIVISIONES PARA ESTUDIANTE(0.30xC.30x1.50m)	01
EL-A1	EXHIBIDOR DE LIBROS(1.20xC.40x0.65m)	02
F-A1	PIZARRA ACRILICA 1,20 X 3.20 (ALTO x ANCHO)	01

1: 250 0 5 10 15 20 25 m

GOBIERNO REGIONAL TUMBES

GOBIERNO REGIONAL
GERENCIA REGIONAL DE INFRAESTRUCTURA
SUB. GERENCIA DE ESTUDIOS

Gobernador(Regional es): DR. JOSÉ ANTONIO ALEMÁN INFANTE
Gerencia General: EC. WILMER JULIAN MENTES PORRAS
V°B° Gerencia Regional de Infraestructura: ING. FRAGZ JAMES JARA VERA
Aprobado sub. Gerencia de Estudios: ING. RAMÓN LIMA CARBAJAL/OMA

Proyecto: "MEJORAMIENTO DEL SERVICIO EDUCATIVO BASICA REGULAR DE LA INSTITUCIÓN EDUCATIVA N°100 EFRÉN ARGAYA ZEVALLOS DEL DISTRITO Y PROVINCIA DE ZARUMILLA, REGION DE "UNIDES"

Plano: EQUIPAMIENTO Y MOBILIARIO
SUM, TALLERES 1 Y 2
NIVEL PRIMARIA

Proyectista: ARQ. MAYTE RAJAIL CLAVARIBA
Escala: INDICADA
Fecha: OCTUBRE 2021
Cód. EP-09

Ubicación: CALLE 28 DE JULIO S/N
Departamento: ZARUMILLA
Provincia: ZARUMILLA
Distrito: ZARUMILLA

MAYTE RAJAIL CLAVARIBA
ARQUITECTA
CAP. 13314

GOBIERNO REGIONAL TUMBES
SUB. GERENCIA REGIONAL ADMINIST. DOCUMENTARIA
FOLIO N° 016

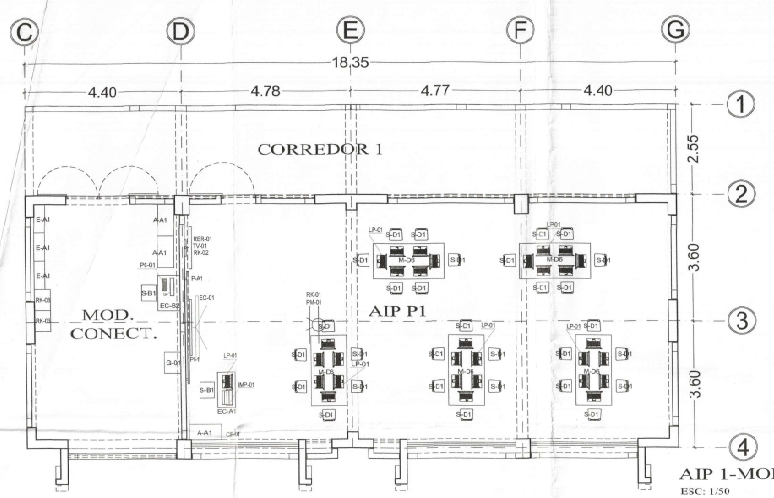

AIP 1-MODULO DE CONECTIVIDAD
ESC: 1/50

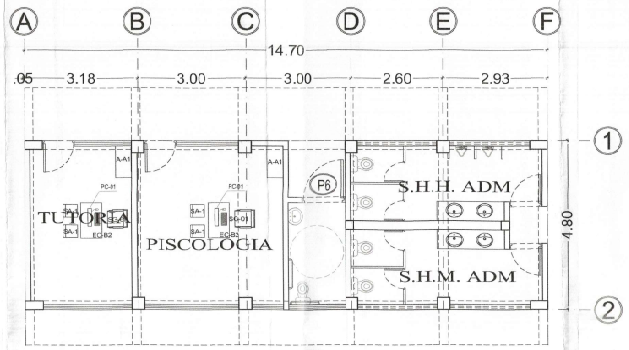

ENFERMERIA,TUTORIA,PSICOLOGIA
ESC: 1/50

MOBILIARIO PARA NIVEL PRIMARIO - AIP 1

COD	DESCRIPCION	TOTAL
M-D0	MESA RECTANGULAR REGULABLE PARA 6 ESTUDIANTES(2.00 M X 1.00M X 0.56 M ADEM)	05
S-D1	SILLA REGULABLE 3 NIVELES PARA ESTUDIANTE (0.35 M X 0.35 M X 0.30 A 0.38 M	30
EC-A1	ESCRITORIO CON GAVONERA PARA DOCENTE(1.00x0.50x0.75m)	01
S-B1	SILLA PARA DOCENTE(0.40x0.36x0.45m)	01
A-A1	ARMARIO 4 DIVISIONES PARA DOCENTE(0.90x0.45x1.80m)	01
P-A1	PIZARRA ACRILICA 1.20 X 3.20 (ALTO x ANCHO)	01
RK-02	RACK PARA TV Y REPRODUCTOR BLU-RAY	01
RK-01	RACK PARA PROYECTOR MULTIMEDIA	01
EC-01	PANTALLA ECRAN RETRACTIL DE 72"	01

EQUIPAMIENTO PARA NIVEL PRIMARIO - AIP 1

COD	DESCRIPCION	TOTAL
LP-01	LAPTOP CORE I5,MODELO GAMING, RAM 8GB A MAS, HDD 3 SOLIDO, VIDEO DEDICADO 2GB A MAS, PANTALLA 15.6"O SIMILAR	31
IMP-01	IMPRESORA MULTIFUNCIONAL	01
TV-01	TELEVISOR DE 65" HD SMART TV	01
RER-01	REPRODUCTOR BLUE-RAY	01
CF-01	CAMARA FOTOGRAFICA	01
PI-01	PIZARRA INTERACTIVA	01
PM-01	PROYECTOR MULTIMEDIA	01

MOBILIARIO PARA NIVEL PRIMARIO - TUTORIA

COD	DESCRIPCION	TOTAL
EC-B2	ESCRITORIO PARA COMPUTADORA(1.00x0.60x0.75m)	01
A-A1	ARMARIO 4 DIVISIONES PARA DOCENTE(0.90x0.45x1.80m)	01
SG-01	SILLA GIRATORIA	01
SA-1	SILLAS APILABLES	02

EQUIPAMIENTO PARA NIVEL PRIMARIO - TUTORIA

COD	DESCRIPCION	TOTAL
PC-01	PC CORE I7 3.4 GHZ, MONITOR 24" FHD, RAM 16GB, DISCO 1TB + TEC.ADC Y MOUSE	01
EF-0	ESTABILIZADOR	01

MOBILIARIO PARA NIVEL PRIMARIO - PSICOLOGIA

COD	DESCRIPCION	TOTAL
EC-B2	ESCRITORIO PARA COMPUTADORA(1.00x0.60x0.75m)	01
A-A1	ARMARIO 4 DIVISIONES (0.60x0.45x1.80m)	01
SG-01	SILLA GIRATORIA	01
SA-1	SILLAS APILABLES	02

EQUIPAMIENTO PARA NIVEL PRIMARIO - PSICOLOGIA

COD	DESCRIPCION	TOTAL
PC-01	PC CORE I7 3.4 GHZ, MONITOR 24" FHD, RAM 16GB, DISCO 1TB + TEC.ADC Y MOUSE	01
EF-0	ESTABILIZADOR	01

MOBILIARIO PARA NIVEL PRIMARIO - ENFERMERIA

COD	DESCRIPCION	TOTAL
EC-B2	ESCRITORIO PARA COMPUTADORA(1.00x0.60x0.75m)	01
SG-0	SILLA GIRATORIA	01
CR-0	CAMILLA RODANTE (0.70x1.80m)	01
CM-01	COCHE DE MULTPLES USOS	01
SA-1	SILLAS APILABLES	02
B-01	BOTIQUIN	01

MOBILIARIO PARA NIVEL PRIMARIO - MODULO DE CONECTIVIDAD

COD	DESCRIPCION	TOTAL
EC-B2	ESCRITORIO PARA COMPUTADORA(1.00x0.60x0.75m)	01
S-B1	SILLA PARA DOCENTE(0.40x0.36x0.45m)	01
A-A1	ARMARIO 4 DIVISIONES PARA DOCENTE(0.90x0.45x1.80m)	02
E-A1	ESTANTE 4 DIVISIONES PARA ESTUDIANTE(0.80X0.30X1.80m)	03
RK-03	RACK PARA LAPTOP (0.60x0.45 m)DE CAPACIDAD 16 LAPTOPS	02
G-01	GABINETE 9 RU PARA EMPOTRAR INC. RACK	01

EQUIPAMIENTO PARA NIVEL PRIMARIO - MODULO DE CONECTIVIDAD

COD	DESCRIPCION	TOTAL
SW-01	SWITCH 48 PUERTOS 10/100/1000MBPS	01
PC-01	PC CORE I7 3.4 GHZ, MONITOR 24" FHD, RAM 16GB, DISCO 1TB + TECLADO Y MOUSE	01
ET-01	ESTABILIZADOR	02
PR-01	POWER RACK	01
UPS-01	UPS	01
ACP-01	ACCESS POINT DE ROUTER AC1200 2.4 Y 5GHZ	01

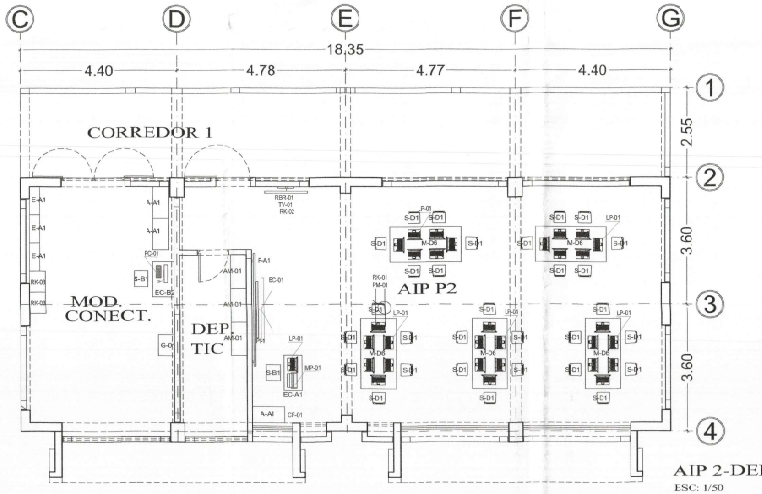

AIP 2-DEP.TIC-MODULO DE CONECTIVIDAD
ESC: 1/50

MOBILIARIO PARA NIVEL PRIMARIO - AIP 2,DEP. TIC

COD	DESCRIPCION	TOTAL
M-D0	MESA RECTANGULAR REGULABLE PARA 6 ESTUDIANTES(2.00 M X 1.00M X 0.56 M ADEM)	05
S-D1	SILLA REGULABLE 3 NIVELES PARA ESTUDIANTE (0.35 M X 0.35 M X 0.30 A 0.38 M)	30
EC-A1	ESCRITORIO CON GAVONERA PARA DOCENTE(1.00x0.50x0.75m)	01
S-B1	SILLA PARA DOCENTE (0.40x0.36x0.45m)	01
A-A1	ARMARIO 4 DIVISIONES PARA DOCENTE(0.90x0.45x1.80m)	01
P-A1	PIZARRA ACRILICA 1.20 X 3.20 (ALTO x ANCHO)	01
RK-02	RACK PARA TV Y REPRODUCTOR BLU-RAY	01
RK-01	RACK PARA PROYECTOR MULTIMEDIA	01
EC-01	PANTALLA ECRAN RETRACTIL DE 72"	01
AM-01	ANAQUELES METALICOS(0.90x0.45m)	03

EQUIPAMIENTO PARA NIVEL PRIMARIO - AIP 2

COD	DESCRIPCION	TOTAL
LP-01	LAPTOP CORE I5,MODELO GAMING, RAM 8GB A MAS, HDD 3 SOLIDO, VIDEO DEDICADO 2GB A MAS, PANTALLA 15.6" O SIMILAR	31
IMP-01	IMPRESORA MULTIFUNCIONAL	01
TV-01	TELEVISOR DE 65" HD SMART TV	01
RER-01	REPRODUCTOR BLUE- RAY	01
CF-01	CAMARA FOTOGRAFICA	01
PI-01	PIZARRA INTERACTIVA	01
PM-01	PROYECTOR MULTIMEDIA	01

MOBILIARIO PARA NIVEL PRIMARIO - MODULO DE CONECTIVIDAD

COD	DESCRIPCION	TOTAL
EC-B2	ESCRITORIO PARA COMPUTADORA(1.00X0.60X0.75m)	01
S-B1	SILLA PARA DOCENTE (0.40x0.36x0.45m)	01
A-A1	ARMARIO 4 DIVISIONES PARA DOCENTE(0.90X0.45X1.80m)	02
E-A1	ESTANTE 4 DIVISIONES PARA ESTUDIANTE(0.80X0.30X1.80m)	03
RK-03	RACK PARA LAPTOP (0.60x0.45 m) DE CAPACIDAD 16 LAPTOPS	02
G-01	GABINETE 9 RU PARA EMPOTRAR INC. RACK	01

EQUIPAMIENTO PARA NIVEL PRIMARIO - MODULO DE CONECTIVIDAD

COD	DESCRIPCION	TOTAL
SW-01	SWITCH 48 PUERTOS 10/100/1000 MBPS	01
PC-01	PC CORE I7 3.4 GHZ, MONITOR 24" FHD, RAM 16GB, DISCO 1TB + TECLADO Y MOUSE	01
ET-01	ESTABILIZADOR	01
PR-01	POWER RACK	01
UPS-01	UPS	01
ACP-01	ACCESS POINT DE ROUTER AC1200 2.4 Y 5GHZ	01

GOBIERNO REGIONAL TUMBES
GOBIERNO REGIONAL
GERENCIA REGIONAL DE INFRAESTRUCTURA
SUB. GERENCIA DE EST.,SDOS
Gobernador Regional: ER. JOSÉ ANTONIO ALBAN INFANTE
Gerente General: EC. WILMER JUAN BRITES PERENA
Proyecto: "MEJORAMIENTO DEL SERVICIO EDUCATIVO BASICA REGULAR DE LA INSTITUCIÓN EDUCATIVA N°100 EFRAÍN RIOS VALDIVIEZO, DISTRITO Y PROVINCIA DE ZARUMILLA, REGIÓN DE TUMBES"
Jefe Gerencia Regional de Infraestructura: ING. FRANCJAMES JARA PEÑA
Gerente Sub. Gerencia de Estudios: ING. RAMÓN LINA CARRANZA
Plano: EQUIPAMIENTO Y MOBILIARIO AIP 1,2-DEP. DE CONECTIVIDAD - 2-DEP. TIC-TUTORIA Y PSICOLOGIA NIVEL PRIMARIA
Proyectista: ARQ. MAYTE NAVAL CLAVERIA
Fecha: OCTUBRE 2021
Lámina N°: EP-10
Ubicación: CALLE 28 DE JULIO 291 ZARUMILLA
Provincia: ZARUMILLA
Distrito: ZARUMILLA

MAYTE NAVAL NAVARRA
ARQUITECTA
CAP.13614

1: 250 0 5 10 15 20 25 m

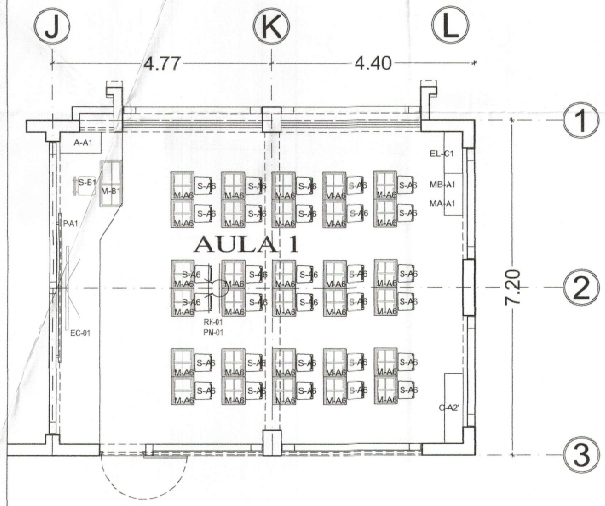

MODULO SECUNDARIA
AULAS 1ER Y 2DO GRADO SEC.

ESC: 1/50

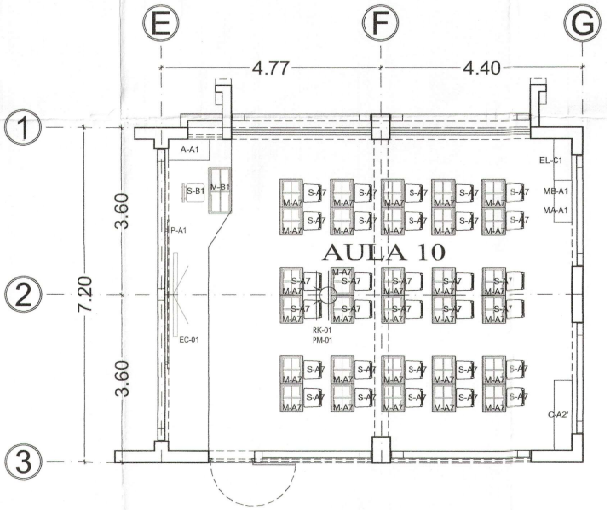

MODULO SECUNDARIA
AULAS 3ER Y 4TO GRADO SEC.

ESC: 1/50

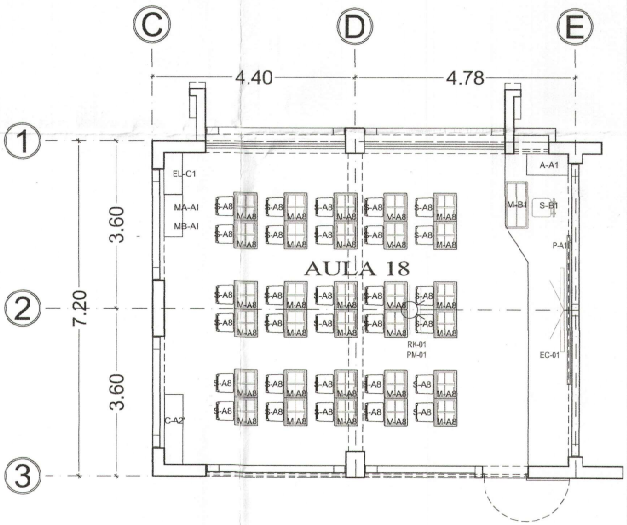

MODULO SECUNDARIA
AULAS 5TO GRADO SEC.

ESC: 1/50

MOBILIARIO PARA NIVEL SECUNDARIO - 1° Y 2° GRADO DE SEC.

COD	DESCRIPCION	TOTAL
	AULAS de 1° y 2° Grado (9 aulas)	
M-A6	MESA RECTANGULAR PARA ESTUDIANTE (0.60x0.50x0.69m)	270
S-A6	SILLA PARA ESTUDIANTE (0.38x0.38x0.39m)	270
M-B1	MESA RECTANGULAR PARA DOCENTE(1.00x0.50x0.75m)	09
S-B1	SILLA PARA DOCENTE(0.40x0.38x0.45m)	09
A-A1	ARMARIO 4 DIVISIONES PARA DOCENTE (0.90x0.45x1.80m)	09
C-A2'	CASILLERO PARA ESTUDIANTE(1.20x0.40x1.80m)	09
EL-C1	EXHIBIDOR DE LIBROS 2 DIVISIONES (0.90x0.40x0.90m)	09
MA-A1	MUEBLE ALTO 2 DIVISIONES(0.90x0.40x0.50m)	09
MB-A1	MUEBLE BAJO 2 DIVISIONES(0.90x0.40x1.30m)	09
P-A1	PIZARRA ACRILICA 1,20 X 3.20 (ALTO x ANCHO)	09
EC-01	PANTALLA ECRAN RETRACTIL DE 72"	09
RK-01	RACK PARA PROYECTOR MULTIMEDIA	09

EQUIPAMIENTO PARA NIVEL PRIMARIO - 1°,2° GRADO DE SEC.

COD	DESCRIPCION	TOTAL
	AULAS del 01 al 02 Grado (9 aulas)	
PM-01	PROYECTOR MULTIMEDIA	09

MOBILIARIO PARA NIVEL SECUNDARIO - 3° Y 4° GRADO DE SEC.

COD	DESCRIPCION	TOTAL
	AULAS de 3° y 4° Grado (8 aulas)	
M-A7	MESA RECTANGULAR PARA ESTUDIANTE(0.60x0.50x0.72m)	240
S-A7	SILLA PARA ESTUDIANTE(0.38x0.40x0.42m)	240
M-B1	MESA RECTANGULAR PARA DOCENTE(1.00x0.50x0.75m)	08
S-B1	SILLA PARA DOCENTE(0.40x0.38x0.45m)	08
A-A1	ARMARIO 4 DIVISIONES PARA DOCENTE (0.90x0.45x1.80m)	08
C-A2'	CASILLERO PARA ESTUDIANTE(1.20x0.40x1.80m)	08
EL-C1	EXHIBIDOR DE LIBROS 2 DIVISIONES (0.90x0.40x0.90m)	08
MA-A1	MUEBLE ALTO 2 DIVISIONES(0.90x0.40x0.50m)	08
MB-A1	MUEBLE BAJO 2 DIVISIONES(0.90x0.40x1.30m)	08
P-A1	PIZARRA ACRILICA 1,20 X 3.20 (ALTO x ANCHO)	08
EC-01	PANTALLA ECRAN RETRACTIL DE 72"	08
RK-01	RACK PARA PROYECTOR MULTIMEDIA	08

EQUIPAMIENTO PARA NIVEL SECUNDARIO - 3° Y 4° GRADO DE SEC.

COD	DESCRIPCION	TOTAL
	AULAS de 3° y 4° Grado (8 aulas)	
PM-01	PROYECTOR MULTIMEDIA	08

MOBILIARIO PARA NIVEL SECUNDARIO - 5° GRADO DE SEC.

COD	DESCRIPCION	TOTAL
	AULAS de 5° Grado (4 aulas)	
M-A8	MESA RECTANGULAR PARA ESTUDIANTE(0.60x0.50x0.75m)	120
S-A8	SILLA PARA ESTUDIANTE(0.38x0.41x0.45m)	120
M-B1	MESA RECTANGULAR PARA DOCENTE(1.00x0.50x0.75m)	04
S-B1	SILLA PARA DOCENTE(0.40x0.38x0.45m)	04
A-A1	ARMARIO 4 DIVISIONES PARA DOCENTE (0.90x0.45x1.80m)	04
C-A2'	CASILLERO PARA ESTUDIANTE(1.20x0.40x1.80m)	04
EL-C1	EXHIBIDOR DE LIBROS 2 DIVISIONES (0.90x0.40x0.90m)	04
MA-A1	MUEBLE ALTO 2 DIVISIONES(0.90x0.40x0.50m)	04
MB-A1	MUEBLE BAJO 2 DIVISIONES(0.90x0.40x1.30m)	04
P-A1	PIZARRA ACRILICA 1,20 X 3.20 (ALTO x ANCHO)	04
EC-01	PANTALLA ECRAN RETRACTIL DE 72"	04
RK-01	RACK PARA PROYECTOR MULTIMEDIA	04

MOBILIARIO PARA NIVEL SECUNDARIO - 5° GRADO DE SEC.

COD	DESCRIPCION	TOTAL
	AULAS de 5° Grado (4 aulas)	
PM-01	PROYECTOR MULTIMEDIA	04

GOBIERNO REG. TUMBES
SEC. GENERAL REGIONAL
ADMINIST. DOCUMENTARIA
FOLIO N° ...

MAYTI MA. ALCLAVARRIA
ARQUITECTA
CAP.13314

GOBIERNO REGIONAL TUMBES

GOBIERNO REGIONAL GERENCIA REGIONAL DE INFRAESTRUCTURA SUB. GERENCIA DE ESTUDIOS	Gobernador Regional (E): DR. JOSÉ ANTONIO ALEMÁN INFANTE Gerencia General: ECO. WILMER JUAN BENITES PORRAS	
Proyecto: "MEJORAMIENTO DEL SERVICIO EDUCATIVO BASICA REGULAR DE LA INSTITUCIÓN EDUCATIVA N°001 EFRAÍN ARCAYA ZEVALLOS DEL DISTRITO Y PROVINCIA DE ZARUMILLA, REGIÓN DE TUMBES"	Jefe Gerencia Regional de Infraestructura: ING. FRANZ JAMES JARA VERA Apoderado sub. Gerencia de Estudios: ING. RAÚL LIMACORI-UAPOMA	
Plano: EQUIPAMIENTO Y MOBILIARIO MODULOS DE 1ero a 5to GRADO NIVEL SECUNDARIO	Especialista: ARQ. MAYTE MAJAL OLAVARRIA	Cód.
	Escala: INDICADA / Fecha: OCTUBRE 2021	Lámina N°: EP-11
Ubicación: CALLE 28 DE JULIO S/N / Provincia: ZARUMILLA / Distrito: ZARUMILLA	Departamento: ZARUMILLA	

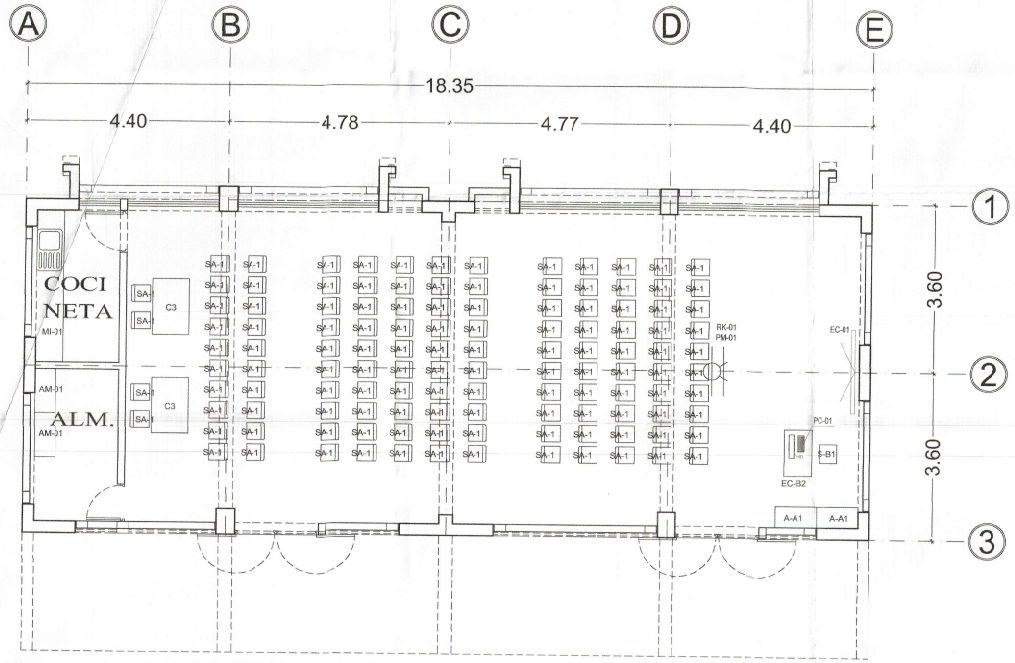

SALA DE USOS MULTIPLES
ESC: 1/50

MOBILIARIO PARA NIVEL SECUNDARIO - SUM-COCINETA-ALMACEN

COD.	DESCRIPCION	TOTAL
EC-B2	ESCRITORIO PARA COMPUTADORA(1.00x0.60x0.75m)	01
S-B1	SILLA PARA DOCENTE(0.40x0.36x0.45m)	01
M-C3	MESA RECTANGULAR(1.20x0.80x0.75m)	02
A-A1	ARMARIO 4 DIVISIONES PARA DOCENTE(0.90x0.45x1.80m)	02
EC-01	PANTALLA ECRAN RETRACTIL DE 72"	01
RK-01	RACK PARA PROYECTOR MULTIMEDIA	01
SA-1	SILLAS APILABLES	124
U-C1	UTENSILIOS DE COCINA	04
JO-01	JUEGO DE OLLAS INDUSTRIALES	04
JC-01	JUEGO DE CUBIERTOS(CUCHARA,CUCHARITA,TENEDOR CUCHILLO)	80
V-01	VAJILLA(PLATO TENDIDO,PLATO HONDO,VASO Y TASA)	80
AM-01	ANAQUELES METALICOS(0.95x0.45m)	02

EQUIPAMIENTO PARA NIVEL SECUNDARIO - SUMCOCINETA

COD.	DESCRIPCION	TOTAL
PC-01	PC: CORE I7 3.4 GHZ, MONITOR 24" FHD, RAM 16GB, DISCO 1TB + TECLADO Y MOUSE	01
ET-01	ESTABILIZADOR	01
FM-01	PROYECTOR MULTIMEDIA	01
LI-01	LICUADORA	01
MI-01	MICROONDAS	01

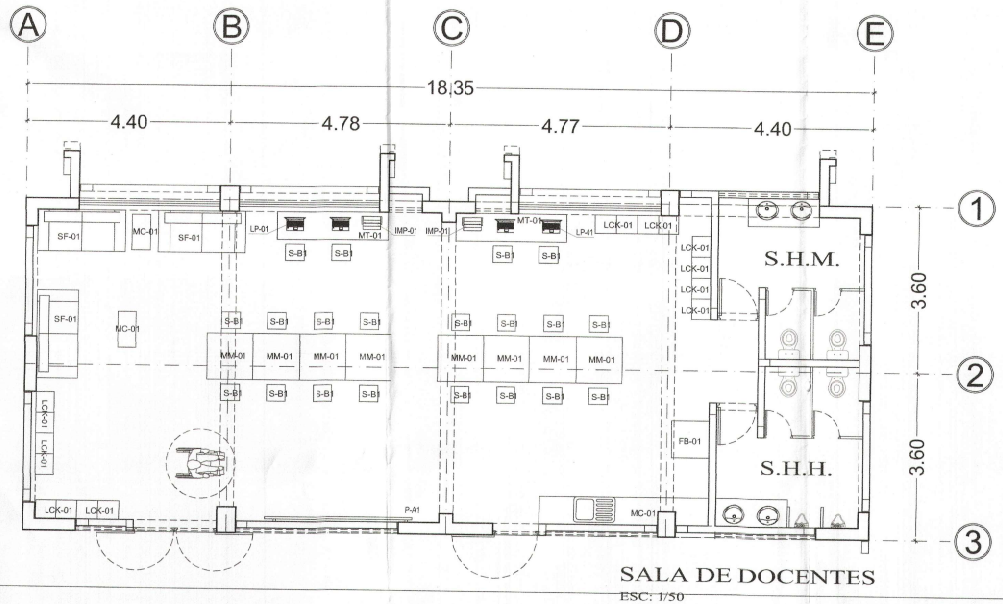

SALA DE DOCENTES
ESC: 1/50

MOBILIARIO PARA NIVEL SECUNDARIO - SALA DE DOCENTES

COD.	DESCRIPCION	TOTAL
LCK-01	LOCKERS((.40x0.45m)	16
MT-01	MESA DE TRABAJO(2.43x0.60m)	02
S-B1	SILLA PARA DOCENTES(0.45x0.45m)	20
MC-01	MESA DE CENTRO O DE REVISTAS	02
MM-01	MESAS MODULARES(1.00x1.00m)	08
SF-01	SOFA DOBLE	03
P-A1	PIZARRA ACRILICA DE (3.20x1.20m)	01

EQUIPAMIENTO PARA NIVEL SECUNDARIO -SALA DE DOCENTES

COD.	DESCRIPCION	TOTAL
LP-01	LAPTOP CORE I5 (MODELO GAMING, RAM 16GB A MAS, HDD O SOLIDO, VIDEO DEDICADO 2GB A MAS, PANTALLA 15.6") O SIMILAR	04
IMP-01	IMPRESORA MULTIFUNCIONAL	02
FB-01	FRIGOBAR	01
MC-01	MICROONDAS	01

020013

GOBIERNO REG. TUMBES
SEC. GENERAL REGIONAL
ADMINIST. DOCUMENTARIA
FOLIO Nº 012

MAYTE MAJAIL OLAVARRIA
ARQUITECTA
CAP.16314

1:250 0 5 10 15 20 25 m

GOBIERNO REGIONAL TUMBES

GOBIERNO REGIONAL
GERENCIA REGIONAL DE INFRAESTRUCTURA
SUB. GERENCIA DE ESTUDIOS

Gobernador Regional (e): DR. JOSÉ ANTONIO ALEMÁN INFANTE
Gerencia General: Ec. WILMER JUAN SENITEPORRAS
VTP Gerencia Regional de Infraestructura: ING. FRANZ JAMES JARA VIRA
Administ. sub. Gerencia de Estudios: ING. RAMÓN LIMA CARHUAYOMA

Proyecto: "MEJORAMIENTO DEL SERVICIO EDUCATIVO BASICA REGULAR DE LA INSTITUCIÓN EDUCATIVA N°193 EFRAÍN ARCIYA ZEVALLOS DEL DISTRITO Y PROVINCIA DE ZARUMILLA, REGIÓN DE TUMBES"

Plano: EQUIPAMIENTO Y MOBILIARIO
SUM Y SALA DE DOCENTES
NIVEL SECUNDARIO

Proyectista: ARQ. MAYTE MAJAIL OLAVARRIA
Cad.
Escala: INDICADA
Fecha: OCTUBRE 2021
Lámina Nº: EP-12

Ubicación: CALLE 28 DE JULIO S/N
Departamento: ZARUMILLA
Provincia: ZARUMILLA
Distrito: ZARUMILLA

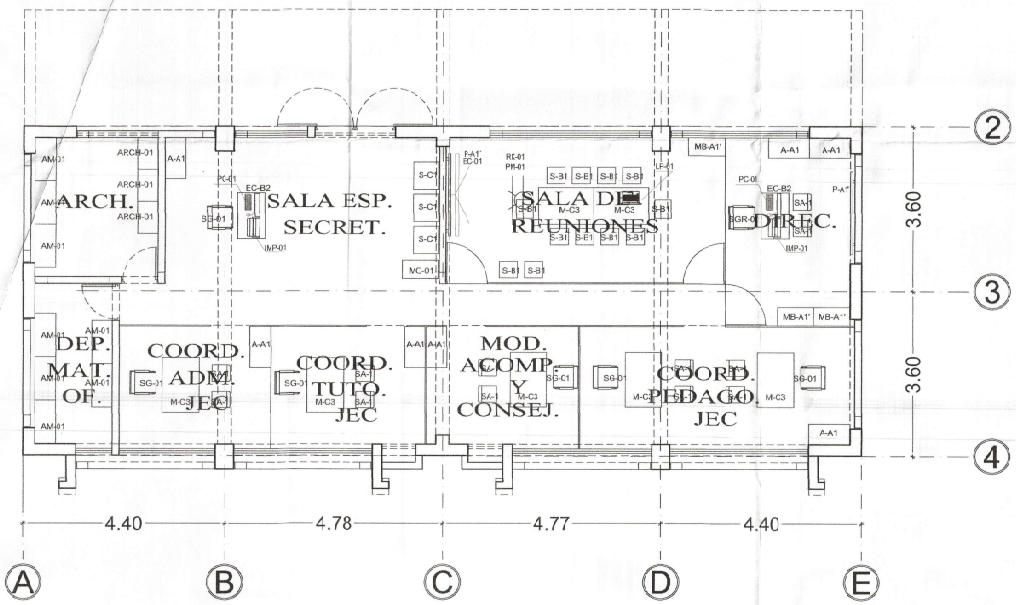

AMBIENTES ADMINISTRATIVOS

ESC: 1/50

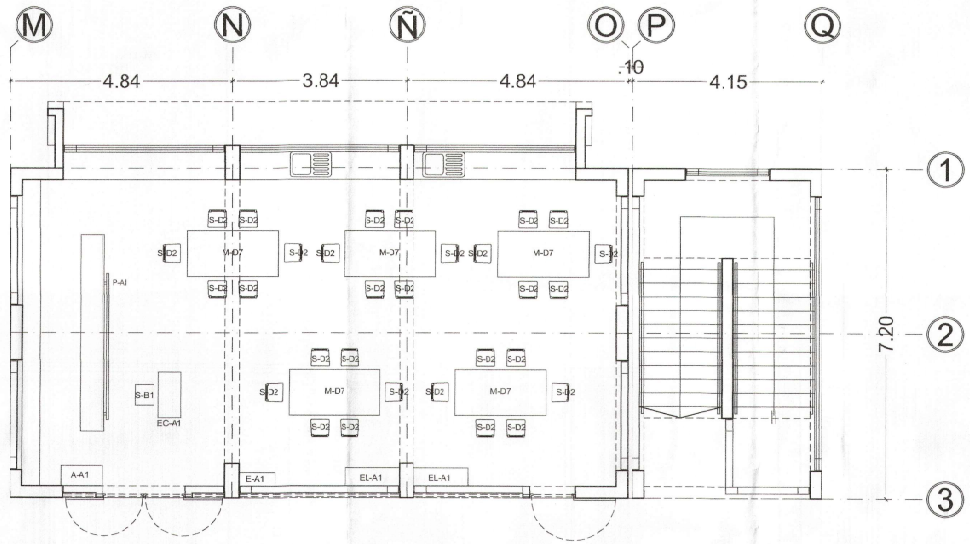

TALLER DE ARTE 1

ESC 1/50

MOBILIARIO PARA NIVEL SECUNDARIO - SECRETARIA

COD	DESCRIPCION	TOTAL
EC-B2	ESCRITORIO PARA COMPUTADORA(0.80x0.60x0.75m)	01
SG-01	SILLA GIRATORIA	01
A-A1	ARMARIO 4 DIVISIONES PARA DOCENTE(0.90x0.45x1.80m)	01
MC-01	MESA DE CENTRO DE REVISTAS	01
S-C1	SILLON (0.50x0.55x0.41m)	03

MOBILIARIO PARA NIVEL SECUNDARIO - SALA DE REUNIONES

COD.	DESCRIPCION	TOTAL
M-C3	MESA DE 6 PARA DOCENTE(1.20x0.80x0.75m)	02
S-E1	SILLA PARA DOCENTE(0.40x0.35x0.45m)	12
MB-A1	MUEBLE BAJO 2 DIVISIONES (0.80x0.40x1.00m)	01
P-A1	PIZARRA ACRILICA DE 1.80X1.20	01
EC-01	PANTALLA ECRAN RETRACTIL DE 72"	01
RK-01	RACK PARA PROYECTOR MULTIMEDIA	01

MOBILIARIO PARA NIVEL SECUNDARIO - DIRECCION

COD.	DESCRIPCION	TOTAL
EC-B2	ESCRITORIO PARA COMPUTADORA(1.00x0.60x0.75m)	01
SGR-01	SILLA GERENCIAL GIRATORIA	01
A-A1	ARMARIO 4 DIVISIONES PARA DOCENTE(0.90x0.45x1.80m)	02
MB-A1	MUEBLE BAJO 2 DIVISIONES (0.80x0.40x1.00m)	02
SA-1	SILLAS APILABLES	02
P-A1	PIZARRA ACRILICA 1.20 X 1.80 (ALTO x ANCHO)	01

MOBILIARIO PARA NIVEL SECUNDARIO - ARCHIVO

COD	DESCRIPCION	TOTAL
AM-01	ANACUELES METALICOS(0.95x0.45m)	03
ARCH-01	ARCHIVADORES(0.45x0.70m)	03

MOBILIARIO PARA NIVEL SECUNDARIO - COORDINACION PEDAGOGICA

COD	DESCRIPCION	TOTAL
M-C3	MESA PARA DOCENTE(1.20x0.80x0.75m)	02
SG-01	SILLA GIRATORIA	02
A-A1	ARMARIO 4 DIVISIONES PARA DOCENTE(0.90x0.45x1.80m)	01
SA-1	SILLAS APILABLES	04

MOBILIARIO PARA NIVEL SECUNDARIO - MODULO DE ACOMPAÑAMIENTO Y CONSEJERIA

COD.	DESCRIPCION	TOTAL
M-C3	MESA PARA DOCENTE(1.20x0.80x0.75m)	01
SG-01	SILLA GIRATORIA	01
A-A1	ARMARIO 4 DIVISIONES PARA DOCENTE(0.90x0.45x1.80m)	01
SA-1	SILLAS APILABLES	02

MOBILIARIO PARA NIVEL SECUNDARIO - COORDINACION DE TUTORIA(JEC)

COD.	DESCRIPCION	TOTAL
M-C3	MESA PARA DOCENTE(1.20x0.80x0.75m)	01
SG-01	SILLA GIRATORIA	01
A-A1	ARMARIO 4 DIVISIONES PARA DOCENTE(0.90x0.45x1.80m)	01
SA-1	SILLAS APILABLES	02

MOBILIARIO PARA NIVEL SECUNDARIO - COORDINACION ADMINISTRATIVA(JEC)

COD	DESCRIPCION	TOTAL
M-C3	MESA PARA DOCENTE(1.20x0.80x0.75m)	01
SG-01	SILLA GIRATORIA	01
A-A1	ARMARIO 4 DIVISIONES PARA DOCENTE(0.90x0.45x1.80m)	01
SA-1	SILLAS APILABLES	02

MOBILIARIO PARA NIVEL SECUNDARIO - DEP.MAT.OF

COD	DESCRIPCION	TOTAL
AM-01	ANAQUELES METALICOS(0.95x0.45m)	05

ECUIPAMIENTO PARA NIVEL SECUNDARIO - SECRETARIA

COD	DESCRIPCION	TOTAL
PC-01	PC- CORE I7 3.4 GHZ, MONITOR 24" FHD, RAM 16GB, DISCO 1TB + TECLADO Y MOUSE	01
ET-C1	ESTABILIZADOR	01
IMP-01	IMPRESORA MULTIFUNCIONAL	01

ECUIPAMIENTO PARA NIVEL SECUNDARIO - SALA DE REUNIONES

COD	DESCRIPCION	TOTAL
LP-01	LAPTOP CORE I5 (MODELO GAMING, RAM8GB A MAS, HDD O SOLIDO VIDEO DEDICADO 2GB A MAS, PANTALLA 15.6") O SIMILAR	01
PM-01	PROYECTOR MULTIMEDIA	01

EQUIPAMIENTO PARA NIVEL SECUNDARIO - DIRECCION

COD	DESCRIPCION	TOTAL
PC-01	PC- CORE I7 3.4 GHZ, MONITOR 24" FHD, RAM 16GB, DISCO 1TB + TECLADO Y MOUSE	01
ET-01	ESTABILIZADOR	01
IMP-01	IMPRESORA MULTIFUNCIONAL	01

MOBILIARIO PARA NIVEL SECUNDARIO - TALLER DE ARTE 1

COD	DESCRIPCION	TOTAL
M-D7	MESA RECTANGULAR PARA 6 ESTUDIANTES (2.00 M X 1.00 M X 0.75 M)	05
S-E2	SILLA REGULABLE 3 NIVELES PARA ESTUDIANTE (0.38 M X 0.35 M X 0.38 M A 0.45 M)	30
EC-A1	ESCRITORIO CON GAVETAS PARA DOCENTE (1.00M X 0.50 M X 0.75 M)	01
S-B1	SILLA PARA DOCENTE(0.40 M X 0.36 M X 0.45 M)	01
A-A1	ARMARIO 4 DIVISIONES PARA DOCENTE (0.90 M X 0.45 M X 1.80 M)	01
E-A1	ESTANTE 4 DIVISIONES PARA ESTUDIANTE (0.80 M X 0.30 M X 1.60 M)	01
EL-A1	EXHIBIDOR DE LIBROS (1.20 M X 0.40 M X 0.85 M)	02
P-A1	PIZARRA ACRILICA DE (3.20 M X 1.20 M)	01

CONSTANCIA DE RECEPCIÓN
SEC. DE VERIFICACIÓN ADMINIST. DOCUMENTARIA
FOLIOS N°

MAYTE MAJAIL OLAVARRIA
ARQUITECTA
CAP.16314

1: 250 0 5 10 15 20 25 m

GOBIERNO REGIONAL TUMBES

GOBIERNO REGIONAL
GERENCIA REGIONAL DE INFRAESTRUCTURA
SUB. GERENCIA DE ESTUDIOS

Gobernador Regional (e): DR. JOSÉ ANTONIO ALEMÁN INFANTE
Gerente General: EC. WILMER JUAN BENITES FORRAS
V°B° Gerencia Regional de Infraestructura: ING. FRANC JAMES JURA VERA
Apoderado de Gerencia Institucional: ING. RAMÓN LIMA CARHUAPOMA

Proyecto: "MEJORAMIENTO DEL SERVICIO EDUCATIVO BASICA REGULAR DE LA INSTITUCIÓN EDUCATIVA N°05 EFRAIN ARGOTA ZEVALLOS DEL DISTRITO Y PROVINCIA DE ZARUMILLA, REGIÓN DE TUMBES"

Plano: EQUIPAMIENTO Y MOBILIARIO
TALLER DE ARTE Y AMBIENTES ADMINISTRATIVOS
NIVEL SECUNDARIO

Proyectista: ARQ. MAYTE MAJAIL OLAVARRIA
Escala: INDICADA
Fecha: OCTUBRE 2021
Lámina N°: EP-13

Ubicación: CALLE 28DE JULIO S/N
Topógrafo:
Departamento: ZARUMILLA
Provincia: ZARUMILLA
Distrito: ZARUMILLA

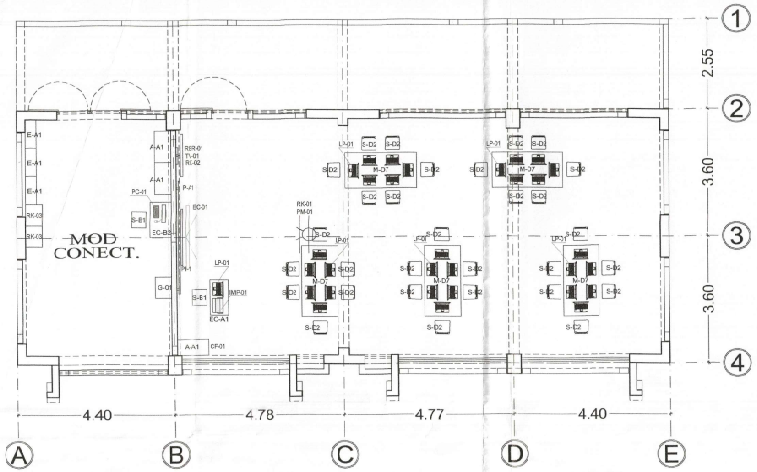

AIP S1
ESC: 1/50

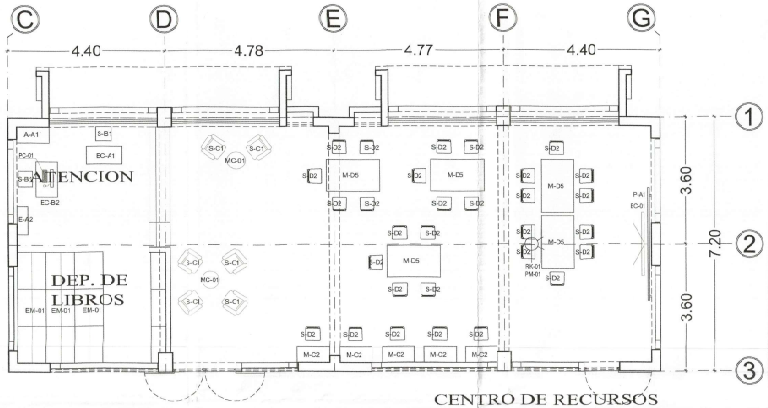

CENTRO DE RECURSOS EDUCATIVOS
ESC: 1/50

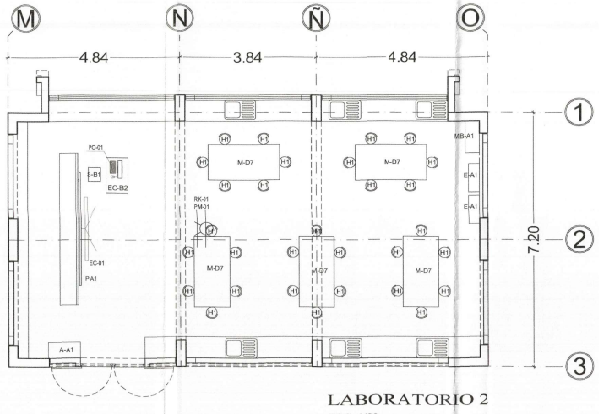

LABORATORIO 2
ESC: 1/50

MOBILIARIO PARA NIVEL SECUNDARIO - AIP 1

COD	DESCRIPCION	TOTAL
M-D7	MESA RECTANGULAR PARA ESTUDIANTES(2.00x1.60x0.60m)	05
S-D2	SILLA REGULABLE 3 NIVELES PARA ESTUDIANTE (0.38M X 0.41 M X 0.38M A 0.45M)	30
EC-A1	ESCRITORIO CON CAJONERA PARA DOCENTE(1.00x0.56x0.75m	01
S-B1	SILLA PARA DOCENTE (0.40x0.36x0.45m)	01
A-A1	ARMARIO 4 DIVISIONES PARA DOCENTE(0.90x0.45x1.80m)	01
P-A1	PIZARRA ACRILICA 1.20 X 2.20 (ALTO x ANCHO)	01
RK-02	RACK PARA TV Y REPRODUCTOR BLU-RAY	01
RK-01	RACK PARA PROYECTOR MULTIMEDIA	01
EC-0	PANTALLA ECRAN RETRACTIL DE 72"	01

EQUIPAMIENTO PARA NIVEL SECUNDARIO - AIP 1

COD	DESCRIPCION	TOTAL
LP-01	LAPTOP CORE I5 (MODELO GAMING, 8 GB DE RAM, 1 TB DE DISCO DURO, VIDEO DEDICADO DE 4 GB, PANTALLA 15.6") O SIMILAR	31
MP-01	IMPRESORA MULTIFUNCIONAL	01
TV-01	TELEVISOR DE 55" HD SMART TV	01
RER-01	REPRODUCTOR BLUE-RAY	01
CF-01	CAMARA FOTOGRAFICA	01
PI-1	PIZARRA INTERACTIVA	01
PM-01	PROYECTOR MULTIMEDIA	01

MOBILIARIO PARA NIVEL SECUNDARIO - MODULO DE CONECTIVIDAD

COD	DESCRIPCION	TOTAL
EC-B2	ESCRITORIO PARA COMPUTADORA(1.20X0.60X0.75m)	01
S-B1	SILLA PARA DOCENTE (0.40x0.36x0.45m)	01
A-A1	ARMARIO 4 DIVISIONES PARA DOCENTE(0.90X0.45X1.80m)	02
E-A1	ESTANTE 4 DIVISIONES PARA ESTUDIANTE(0.60X0.30X0.50m)	03
RK-02	RACK PARA LAPTOP(0.68 M X 0.45 M DE CAPACIDAD 16 LAPTOPS	02
G-01	GABINETE 9 RU PARA ENFOTRAR INCRACE	01

EQUIPAMIENTO PARA NIVEL SECUNDARIO - MODULO DE CONECTIVIDAD

COD	DESCRIPCION	TOTAL
SW-01	SWITCH 48 PUERTOS 10/100/1000 MBPS	01
PC-01	PC CORE I7 3.4 GHZ, MONITOR 24" FHD, RAM 16GB, DISCO 1TB + TECLADO Y MOUSE	01
ET-01	ESTABILIZADOR	02
PR-01	POWER RACK	01
UPS-01	UPS	01
AGF-01	ACCESS POINT DE ROUTER AC1200 2.4 Y 5GHZ	01

MOBILIARIO PARA NIVEL SECUNDARIO - CENTRO DE RECURSOS EDUCATIVOS

COD	DESCRIPCION	TOTAL
M-C2	MESA RECTANGULAR PARA ESTUDIANTE (1.60 M X 0.45 M X 0.75 M)	35
M-D5	MESA RECTANGULAR REGULABLE PARA ESTUDIANTE (1.50 M X 0.90 M X 0.60 M A 0.75 M)	35
MC-01	MESA DE CENTRO O DEREMESAS	02
S-D2	SILLA REGULABLE 3 NIVELES PARA ESTUDIANTE (0.38 M X 0.41 M X 0.38M A 0.45 M)	80
S-C2	SILLON (0.60 M X 0.56 M X 0.44 M)	36
P-A1	PIZARRA ACRILICA DE (1.20 M X 1.20 M)	02
EC-C1	PANTALLA ECRAN RETRACTIL DE 72"	01
RK-01	RACK PARA PROYECTOR	01

EQUIPAMIENTO PARA NIVEL SECUNDARIO - CRT

COD	DESCRIPCION	TOTAL
KMP-01	KIT DE MAPAS DE PERU	05
KMC-01	KIT DE MAPAS DE CONTINENTES	05
KSS-01	KIT DE SISTEMA SOLAR	05
GT-01	GLOBO TERRAQUEO FISICO POLITICO CON PLANISFERIO	05
EDG-01	EQUIPO DE CONSTRUCCION GEOMETRICA	05

MOBILIARIO PARA NIVEL SECUNDARIO - DEPOSITO DE LIBROS

COD	DESCRIPCION	TOTAL
EC-A1	ESCRITORIO CON CAJONERA PARA DOCENTE(1.00x0.50x0.75m)	01
EC-B2	ESCRITORIO PARA COMPUTADORA(1.00X0.60X0.75m)	01
S-B1	SILLA PARA DOCENTE (0.40x0.36x0.45m	02
A-A1	ARMARIO 4 DIVISIONES PARA DOCENTE(0.90X0.45X1.80m)	01
E-A2	ESTANTES DIMENSIONES (0.60 M X 0.30 M X 1.80 M)	01
EM-01	ESTANTES MOVILES (0.90 M X 300 M)	03

EQUIPAMIENTO PARA NIVEL SECUNDARIO - DEPOSITO CRT

COD	DESCRIPCION	TOTAL
PC-01	PC CORE I7 3.4 GHZ, MONITOR 24" FHD, RAM 16GB, DISCO 1TB + TECLADO Y MOUSE	01
ET-01	ESTABILIZADOR	01
IMP-01	IMPRESORA MULTIFUNCIONAL	01
PM-01	PROYECTOR MULTIMEDIA	01

MOBILIARIO PARA NIVEL SECUNDARIO - LABORATORIO DE CIENCIAS 01

COD	DESCRIPCION	TOTAL
M-D7	MESA RECTANGULAR PARA ESTUDIANTES(2.00x1.00x0.60m)	05
H1	BANCO DE MADERA (Diametro:0.30m)	20
EC-B2	ESCRITORIO PARA COMPUTADORA(1.00x0.60x0.75m)	01
S-B1	SILLA PARA DOCENTE(0.40x0.36x0.45m	01
A-A1	ARMARIO 4 DIVISIONES PARA DOCENTE (0.90M X0.45 M X 1.80 M)	01
E-A1	ESTANTE 4 DIVISIONES PARA ESTUDIANTE(0.60 M X 0.30 M X 1.40 M)	02
MB-A1	MUEBLE BAJO 2 DIVISIONES (1.00 M X 0.40 M X 1.00 M)	01
P-A1	PIZARRA ACRILICA 1.20 X 2.20(ALTO x ANCHO)	01
EC-C1	PANTALLA ECRAN RETRACTIL DE 72"	01
RK-01	RACK PARA PROYECTOR MULTIMEDIA	01

EQUIPAMIENTO PARA NIVEL SECUNDARIO - LABORATORIO DE CIENCIAS 02

COD	DESCRIPCION	TOTAL
PC-01	PC CORE I7 3.4 GHZ, MONITOR 24" FHD, RAM 16GB, DISCO 1TB + TECLADO Y MOUSE	01
ET-01	ESTABILIZADOR	01
PM-01	PROYECTOR MULTIMEDIA	01
BP-01	BALANZA DE PRECISION	05
ET-01	ESTERILIZADOR	05
CE-01	CENTRIFUGA	05
DA-01	DESTILADOR DE AGUA	05
MPH-01	MEDIDOR PORTATIL DE PH	05
EBM-01	EQUIPO BAÑO MARIA	05
MO-01	MICROSCOPIO DIGITAL	05
MB-01	MICROSCOPIO BINOCULARES	05
TE-01	TERMOMETRO TIPO LAPICERO	05
EH-01	ESQUELETO HUMANO INTERACTIVO	05
MCI-01	MAQUETAS CIRCUITOS ELECTRICOS Y ELECTRONICOS	10
KEC-01	KIT PARA ESTUDIO DE CODIGO GENETICO	05
EX-01	EXTINTOR	01

CONSULTORES REGIONALES
ING. GERARD MONTALVO
MARTINEZ, REPRESENTANTE
DNI N° 40

MAYTE MAIAL OLIVARIA
ARQUITECTA
CAP 13284

1:250 0 5 10 15 20 25 m

GOBIERNO REGIONAL TUMBES

GOBIERNO REGIONAL
GERENCIA REGIONAL DE INFRAESTRUCTURA
SUB. GERENCIA DE ESTUDIOS

Gobernador Regional (E): DR. JOSE ANTONIO ALDANA NINANTE
Gerente General: ING. WINNER JAIRA BEATES POSSUS
Proyecto: "MEJORAMIENTO DEL SERVICIO EDUCATIVO BASICA REGULAR DE LA INSTITUCION EDUCATIVA N°140 EFRAIN JIRCAYA JEVALLOS DEL DISTRITO Y PROVINCIA DE ZARUMILLA, REGION DE TUMBES"
Plano: MOBILIARIO Y EQUIPAMIENTO AIP S1, LABORATORIO 2, CRT NIVEL SECUNDARIO
Especialista: ARQ. MAYTE MAIAL OLIVARIA
Revisado: ING. JUNIOR LANI CARHUAPOMA
Dibujado: CALLE 28 DE JULIO S/N
Ampliación:
Departamento: ZARUMILLA
Provincia: ZARUMILLA
Distrito: ZARUMILLA
Escala: NOVIADA
Fecha: OCTUBRE 2021
Lámina N°: EP-14

SILLA APILABLE

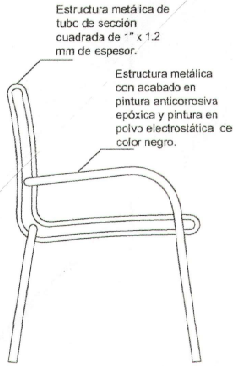

ELEVACIÓN LATERAL
ESC. 1/10

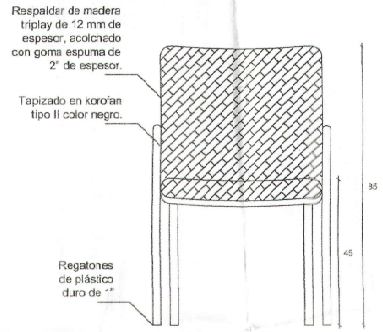

ELEVACIÓN FRONTAL
ESC. 1/10

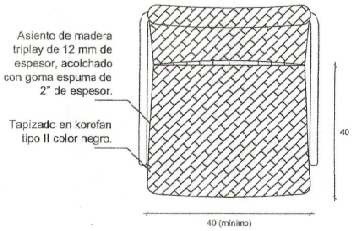

PLANTA
ESC. 1/10

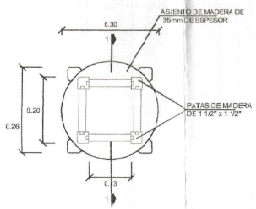

PLANTA BANCOS DE LABORATORIOS - H1
ESC. 1/10

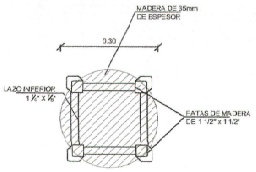

CORTE A-A
ESC. 1/10

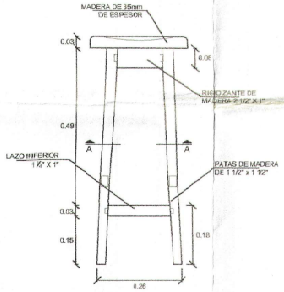

ELEVACION
ESC. 1/10

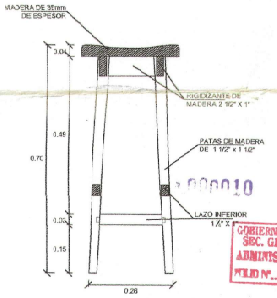

CORTE 1-1
ESC. 1/10

000010
GOBIERNO REGIONAL TUMBES
SEC. GENERAL REGIONAL
ADMINIST. DOCUMENTARIA
FOLIO Nº

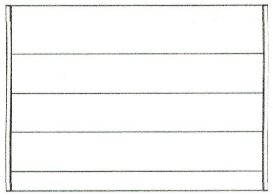

ELEVACION LATERAL, FRONTAL
ESC. 1/10

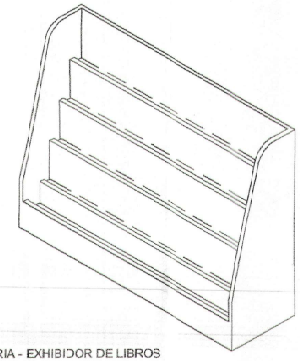

ISOMETRIA - EXHIBIDOR DE LIBROS

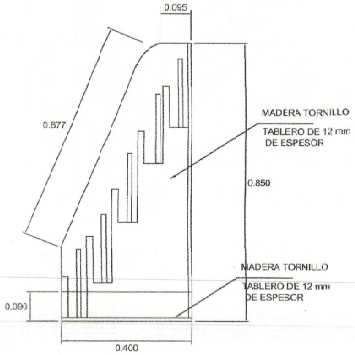

ELEVACION LATERAL, E-L
ESC. 1/10

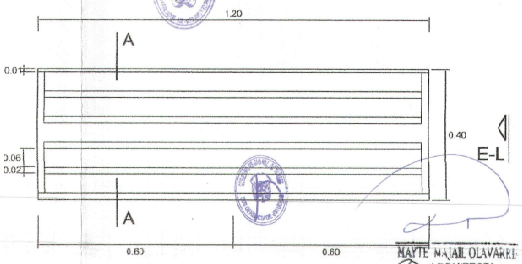

MAYTE NAJAIL OLAVARRIA
ARQUITECTA
CAP.13314

PLANTA EXHIBIDOR DE LIBROS, TIPO A1
ESC. 1/10

EXHIBIDOR DE LIBROS TIPO A1

GOBIERNO REGIONAL TUMBES

GOBIERNO REGIONAL GERENCIA REGIONAL DE INFRAESTRUCTURA SUB. GERENCIA DE ESTUDIOS		Gobernador Regional (e): DR. JOSÉ ANTONIO ALEVÁN INFANTE Gerencia General: EC. WILMER JUAN BENITES PORRAS	
Proyecto: "MEJORAMIENTO DEL SERVICIO EDUCATIVO BASICA REGULAR DE LA INSTITUCIÓN EDUCATIVA N°99 EFRAÍN ARCAYA ZEVALLOS DEL DISTRITO Y PROVINCIA DE ZARUMILLA, REGIÓN DE TUMBES"		VBº Gerencia Regional de Infraestructura: ING. FRANZ JAMES JARA VERA Aprobado sub. Gerencia de Estudios: ING. RAMÓN LIVA CARHUAPOMA	
Plano: EQUIPAMIENTO Y MOBILIARIO SILLA APILABLE,BANCO DE MADERA EXHIBIDOR DE LIBROS		Proyectista: ARQ. MAYTE NAJAIL OLAVARRIA Escala: INDICADA Fecha: OCTUBRE 2021	Cód: Lámina Nº: DEP-1
Ubicación: CALLE 28 DE JULIO S/N	Topógrafo:	Departamento: ZARUMILLA Provincia: ZARUMILLA Distrito: ZARUMILLA	

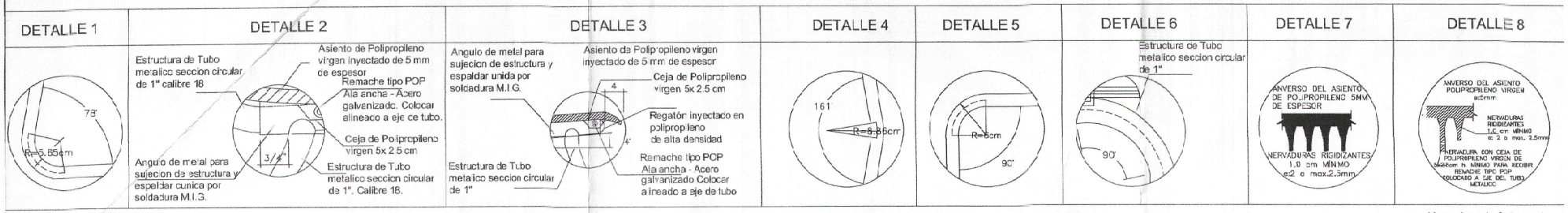

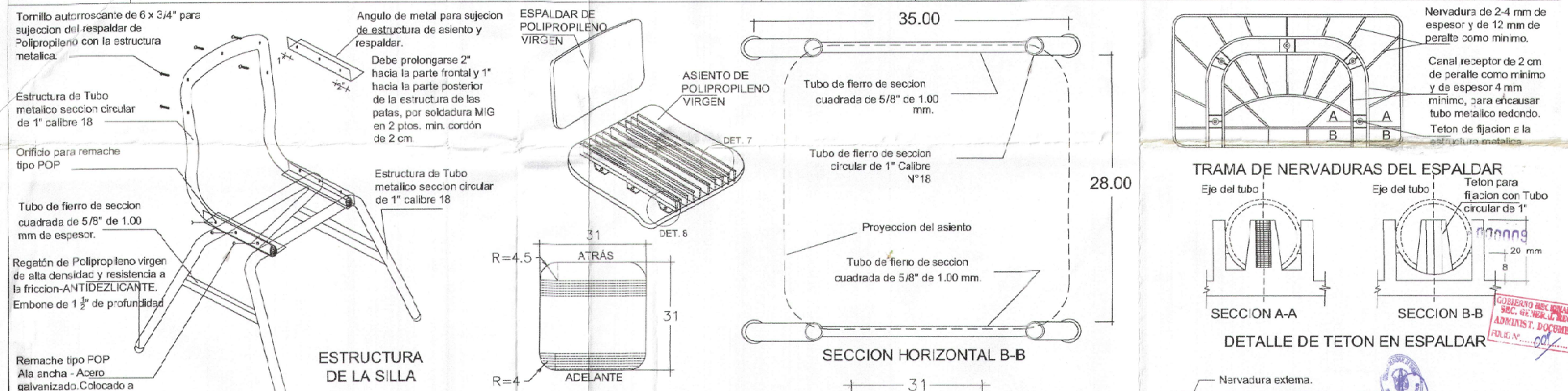

EN LA PARTE POSTERIOR DEL RESPALDAR DE POLIPROPILENO LLEVARA RETICULAS DE REFUERZO, CUYA DISTRIBUCION DEBERA SER DE ACUERDO A LA TRAMA INDICADA EN EL GRAFICO SUPERIOR, ASI MISMO POSTOR TIENE LA OPCION DE PRESENTAR UNA TRAMA SIMILAR CONSIDERANDO LA CANTIDAD DE ESTAS COMO MINIMO DE 09 RETICULAS, SIENDO DISTRIBUIDAS PROPORCIONALMENTE DE ACUERDO AL DETALLE. ESTAS RETICULAS DE REFUERZO TENDRAN COMO MINIMO DE PERALTE 12mm Y EL ESPESOR SERA DE 2 a MAX. 2.5 mm.
DICHA PROPUESTA DEBE SER APROBADA POR LA ENTIDAD.

MAYTE MAJAIL OLAVARRIA
ARQUITECTA
CAP.18314

GOBIERNO REG. NAL. TUMBES
SEC. GENERAL REGIONAL
ADMINIST. DOCUMENTARIA
FOLIO N°

GOBIERNO REGIONAL TUMBES

GOBIERNO REGIONAL
GERENCIA REGIONAL DE INFRAESTRUCTURA
SUB. GERENCIA DE ESTUDIOS

Gobernador Regional(e): DR. JOSÉ ANTONIO ALEMÁN INFANTE
Gerencia General: EC. WILMER JUAN BENITES PORRAS
VB° Gerencia Regional de Infraestructura: ING. FRANZ JAMES JARA VERA
Aprobado sub Gerencia de Estudios: ING. RAMON LIMA CARHUAPOMA

Proyecto: "MEJORAMIENTO DEL SERVICIO EDUCATIVO BASICA REGULAR DE LA INSTITUCIÓN EDUCATIVA N°003 EFRAÍN ARCAYA ZEVALLOS DEL DISTRITO Y PROVINCIA DE ZARUMILLA, REGION DE TUMBES"

Plano: EQUIPAMIENTO Y MOBILIARIO
SILLA POLIPROPILENO 1er Y 2do GRADO PRIMARIA
DETALLES

Proyectista: ARQ. MAYTE MAJAIL OLAVARRIA
Cad:
Escala: INDICADA
Fecha: OCTUBRE 2021
Lámina N°: DEP-2

Ubicación: CALLE 28 DE JULIO S/N
Topógrafo:
Departamento: ZARUMILLA
Provincia: ZARUMILLA
Distrito: ZARUMILLA

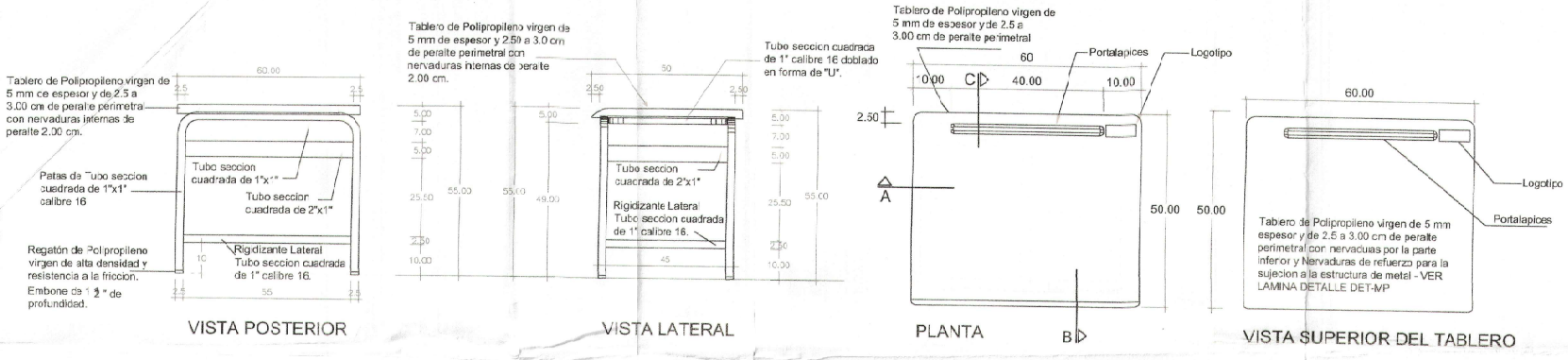

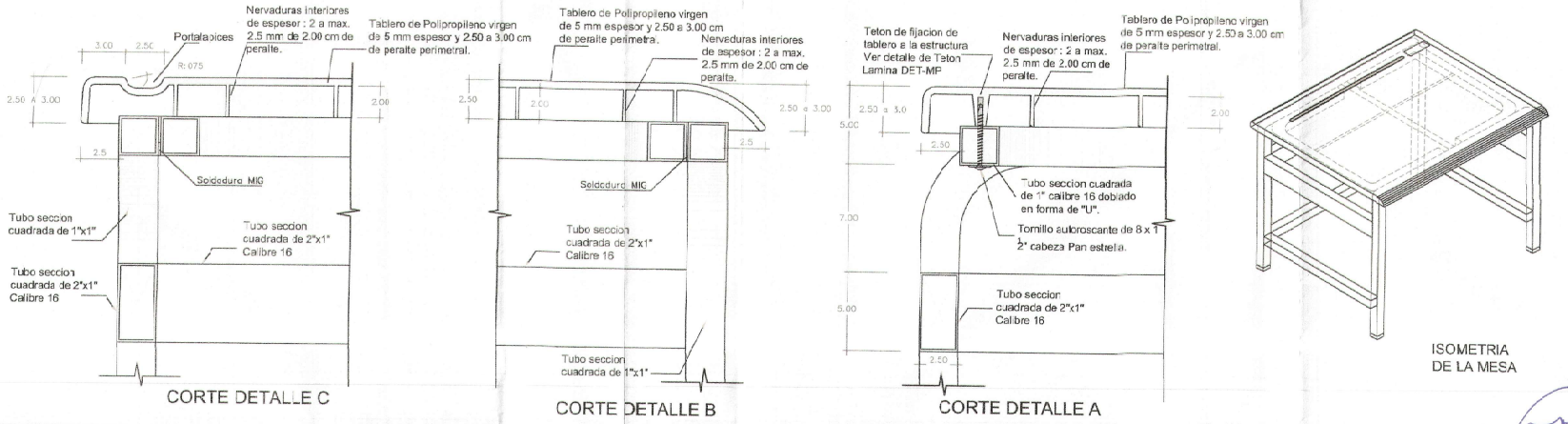

NOTA :
Todos los elementos metalicos soldados entre si llevan un cordon de soldadura continuo de 1" como minimo, salvo aquellos elementos de seccion menor a 1" en los que el cordon de soldadura sera a lo largo de perimetro; asimismo se debera masillar y esmerilar los elementos metalicos, si se requiere.
No dejar espacios vacios entre o en los elementos metalicos.
No se acepta ninguna tolerancia en los calibres de los materiales a utilizar.
Los tubos son de calibre 16 equivalente a 1.5mm de espesor.
Los bordes deben ser redondeados, la Textura Antideslizante, suave a contacto.
Con Aplicacion de aditivo para proteccion UV y Aditivo Antiflama.

SE ACEPTARA UNA MARGEN DE TOLERANCIA DE +/-10 MM EN LAS MEDIDAS GENERALES DEL BIEN.

GOBIERNO REGIONAL TUMBES SEC. GENERAL REGIONAL ADMINIST. DOCUMENTARIA FOLIO N°

MAYTE MAJAIL OLAVARRIA ARQUITECTA CAP.13314

GOBIERNO REGIONAL TUMBES

GOBIERNO REGIONAL
GERENCIA REGIONAL DE INFRAESTRUCTURA
SUB. GERENCIA DE ESTUDIOS

Gobernador Regional(e): DR. JOSÉ ANTONIO ALEMÁN INFANTE
Gerencia General: EC. WILMER JUAN BENITES PORRAS
VºBº Gerencia Regional de Infraestructura: ING. FRANZ JAMES JARA VERA
Aprobado sub. Gerencia de Estudios: ING. RAMÓN LIMA CARHUAPOMA

Proyecto: "MEJORAMIENTO DEL SERVICIO EDUCATIVO BASICA REGULAR DE LA INSTITUCIÓN EDUCATIVA N°033 EFRAÍN ARCAYA ZEVALLOS DEL DISTRITO Y PROVINCIA DE ZARUMILLA, REGIÓN DE TUMBES"

Plano: **EQUIPAMIENTO Y MOBILIARIO**
MESA DE POLIPROPILENO 1er Y 2do GRADO PRIMARIA
DETALLES

Proyectista: ARQ. MAYTE MAJAIL CLAVARRIA
Cod:
Escala: INDICADA
Fecha: OCTUBRE 2021
Lamina Nº: DEP-3

Ubicación: CALLE 28 DE JULIO S/N
Topógrafo:
Departamento: ZARUMILLA
Provincia: ZARUMILLA
Distrito: ZARUMILLA

DETALLE 1

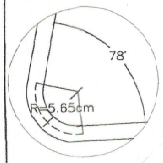

DETALLE 2

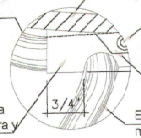

Estructura de Tubo metalico seccion circular de 1" calibre 18

Asiento de Polipropileno inyectado de 5 mm de espesor

Remache tipo POP Ala ancha - Acero galvanizaco.

Ceja de Polipropileno 5x2.5 cm

Angulo de metal para sujecion de estructura y espaldar cunida por soldadura M.I.G.

Estructura de Tubo metalico seccion circular de 1"

DETALLE 3

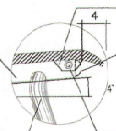

Angulo de metal para sujecion de estructura y espaldar cunida por soldadura M.I.G.

Asiento de Polipropileno inyectado de 5 mm de espesor

Ceja de Polipropileno 5x 2.5 cm

Regatón inyectado en polipropileno de alta densidad

Estructura de Tubo metalico seccion circular de 1"

Remache tipo POP Ala ancha - Acero galvanizado.

DETALLE 4

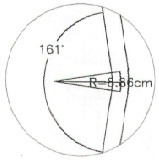

DETALLE 5

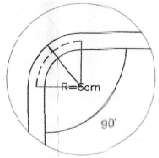

DETALLE 6

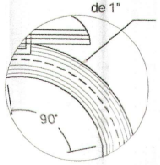

Estructura de Tubo metalico seccion circular de 1"

DETALLE 7

DETALLE 8

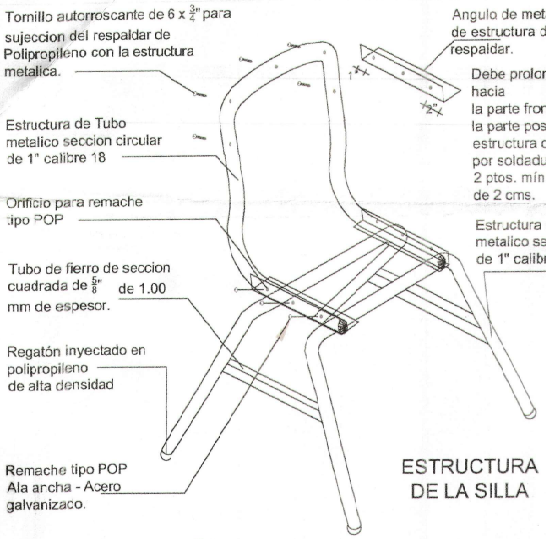

ESTRUCTURA DE LA SILLA

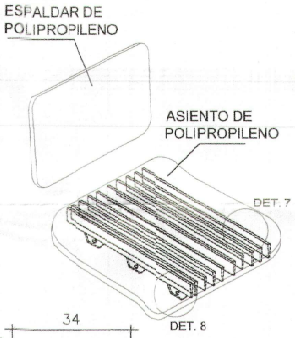

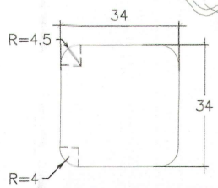

PLANTA DEL ASIENTO

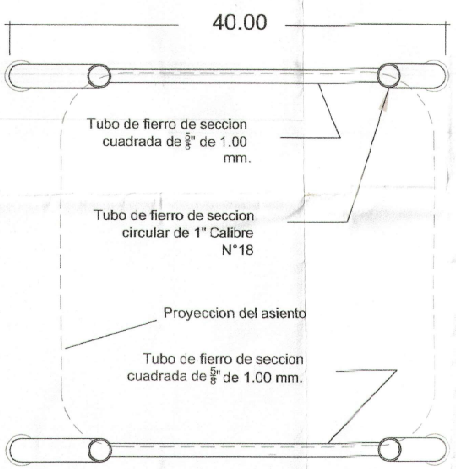

SECCION HORIZONTAL B-B

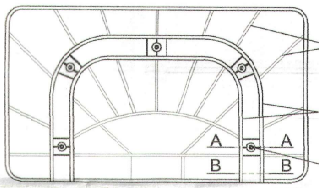

Nervadura de 2-4 mm de espesor y de 12 mm de peralte como minimo.

Canal receptor de 2 cm de peralte como minimo y de espesor 4 mm minimo, para encausar tubo metalico redondo.

Teton de fijacion a la estructura metalica.

TRAMA DE NERVADURAS DEL ESPALDAR

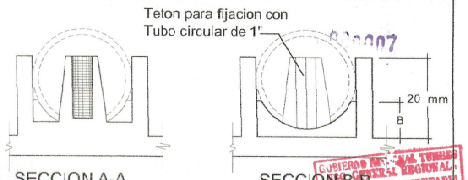

SECCION A-A

SECCION B-B

DETALLE DE TETON EN ESPALDAR

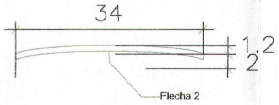

RESPALDO - PLANTA

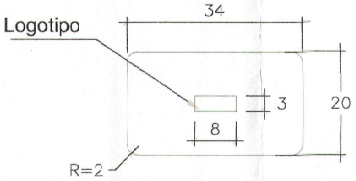

VISTA FRONTAL DEL RESPALDO

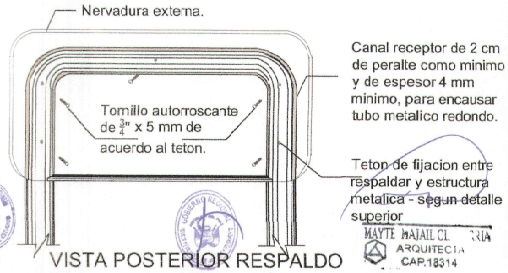

VISTA POSTERIOR RESPALDO

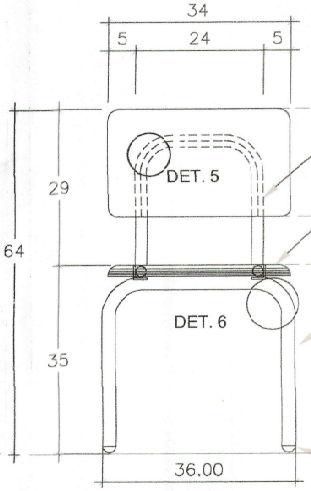

VISTA FRONTAL

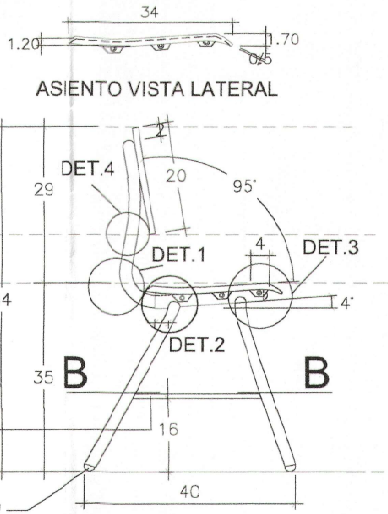

ASIENTO VISTA LATERAL

VISTA LATERAL

EN LA PARTE POSTERIOR DEL RESPALDAR DE POLIPROPILENO LLEVARA RETICULAS DE REFUERZO, CUYA DISTRIBUCION DEBERA SER DE ACUERDO A LA TRAMA INDICADA EN EL GRAFICO SUPERIOR, ASI MISMO POSTOR TIENE LA OPCION DE PRESENTAR UNA TRAMA SIMILAR CONSIDERANDO LA CANTIDAD DE ESTAS COMO MINIMO DE 09 RETICULAS, SIENDO DISTRIBUIDAS PROPORCIONALMENTE DE ACUERDO AL DETALLE. ESTAS RETICULAS DE REFUERZOTENDRAN COMO MINIMO DE PERALTE 12mm Y EL ESPESOR SERA DE 2 a 4mm.

DICHA PROPUESTA DEBE SER PRESENTADA CON EL SUSTENTO TECNICO DE CALCULO ESTRUCTURAL DEL RESPALDAR SUSCRITO POR UN ING. CIVIL O ING. MECANICO PARA SER EVALUADA Y APROBADA POR LA ENTIDAD.

MAYTE MAJAIL OLAVARRIA
ARQUITECTA
CAP.18314

GOBIERNO REGIONAL TUMBES

GOBIERNO REGIONAL
GERENCIA REGIONAL DE INFRAESTRUCTURA
SUB. GERENCIA DE ESTUDIOS

Gobernador Regional (e): DR. JOSE ANTONIO ALEMÁN INFANTE
Gerencia General: EC. WILMER JUAN BENITES PORRAS
V°B° Gerencia Regional de Infraestructura: ING. FRANZ JAMES JARA VERA
Aprobado sub. Gerencia de Estudios: ING. RAMÓN LIMA CARHUAPOMA

Proyecto: "MEJORAMIENTO DEL SERVICIO EDUCATIVO BASICA REGULAR DE LA INSTITUCIÓN EDUCATIVA N°093 EFRAÍN ARCAYA ZEVALLOS DEL DISTRITO Y PROVINCIA DE ZARUMILLA, REGIÓN DE TUMBES"

Plano: **EQUIPAMIENTO Y MOBILIARIO**
SILLA DE POLIPROPILENO 3er Y 4to GRADO PRIMARIA
DETALLES

Proyectista: ARQ. MAYTE MAJAIL OLAVARRIA
Cad:
Escala: INDICADA
Fecha: OCTUBRE 2021
Lámina N°: DEP-4
Ubicación: CALLE 28 DE JULIO S/N
Topógrafo:
Departamento: ZARUMILLA
Provincia: ZARUMILLA
Distrito: ZARUMILLA

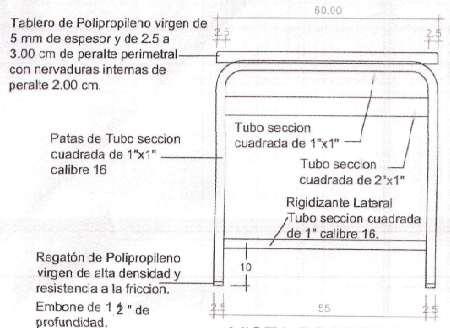

VISTA POSTERIOR

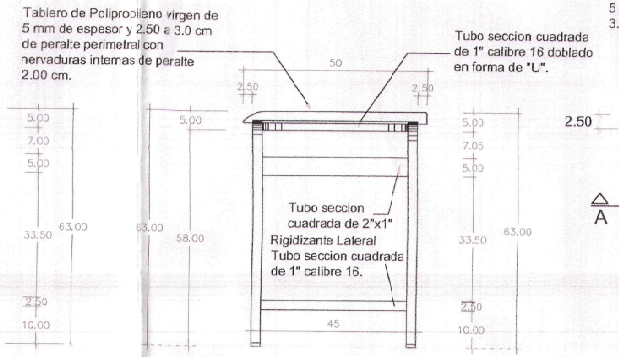

VISTA LATERAL

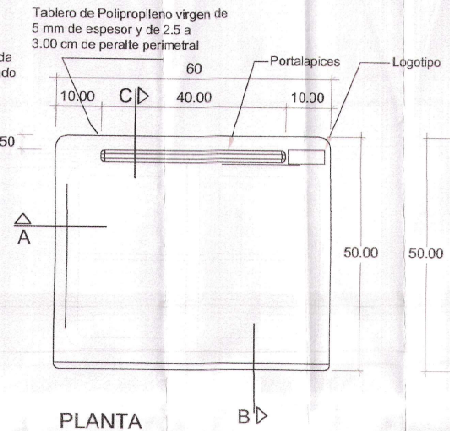

PLANTA

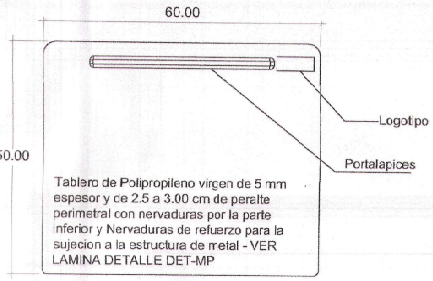

VISTA SUPERIOR DEL TABLERO

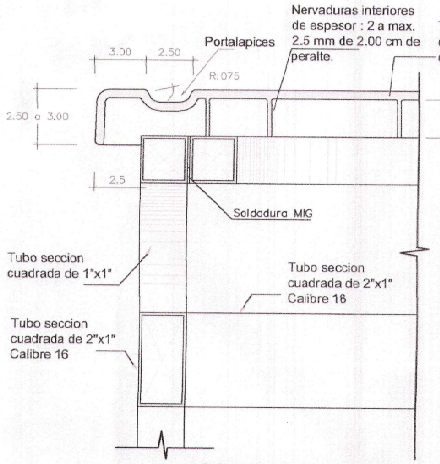

CORTE DETALLE C

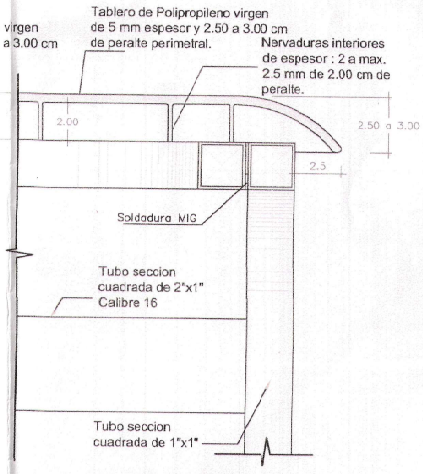

CORTE DETALLE B

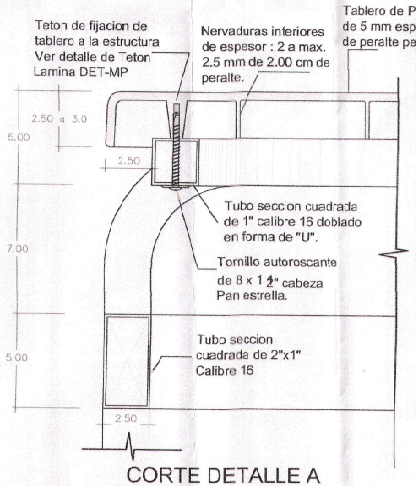

CORTE DETALLE A

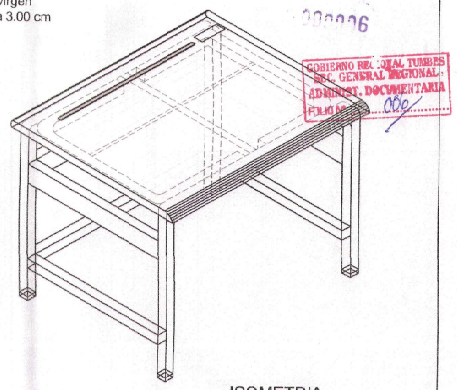

ISOMETRIA DE LA MESA

NOTA :
Todos los elementos metalicos soldados entre si llevar un cordon de soldadura continuo de 1" como minimo, salvo aquellos elementos de seccion menor a 1" en los que el cordon de soldadura sera a lo largo del perimetro; asimismo se debera mas llar y esmerilar los elementos metalicos, si se requiere.
No dejar espacios vacios entre o en los elementos metalicos.
No se acepta ninguna tolerancia en los calibres de los materiales a utilizar.
Los tubos son de calibre 16 equivalente a 1.5mm de espesor.
Los bordes deben ser redondeados, la Textura Antideslizante, suave al contacto. El acabado de estructura metálica debera corresponder a la indicada en la NTP 260.015 (6.3.2. ACABADO)
Con Aplicacion de aditivo para proteccion UV y Aditivo Antiflama.

SE ACEPTARA UNA TOLERANCIA DE +/-10 MM EN LAS MEDIDAS GENERALES DEL BIEN.

MAYTE MAJAIL OLAVARRIA
ARQUITECTA
CAP.16314

GOBIERNO REGIONAL TUMBES

GOBIERNO REGIONAL
GERENCIA REGIONAL DE INFRAESTRUCTURA
SUB. GERENCIA DE ESTUDIOS

Gobernador Regional (e): DR. JOSE ANTONIO ALEMÁN INFANTE
Gerente General: EC. WILMER JUAN BENITES PORRAS
V°B° Gerencia Regional de Infraestructura: ING. FRANZ JAMES JARA VERA
Aprobado sub. Gerencia de Estudios: ING. RAMÓN LIMA CARHUAPOMA

Proyecto: "MEJORAMIENTO DEL SERVICIO EDUCATIVO BASICA REGULAR DE LA INSTITUCIÓN EDUCATIVA N°093 EFRAÍN ARCAYA ZEVALLOS DEL DISTRITO Y PROVINCIA DE ZARUMILLA, REGIÓN DE TUMBES"

Plano: EQUIPAMIENTO Y MOBILIARIO
MESA DE POLIPROPILENO 3er Y 4to GRADO PRIMARIA
DETALLES

Proyectista: ARQ. MAYTE MAJAIL OLAVARRIA
Cad.
Escala: INDICADA
Fecha: OCTUBRE 2021
Lámina Nº: DEP-5

Ubicación: CALLE 28 DE JULIO S/N
Topógrafo:
Departamento: ZARUMILLA
Provincia: ZARUMILLA
Distrito: ZARUMILLA

CARACTERISTICAS TECNICAS

- Diseño: Asiento y respaldar graduables independientemente, respaldar alto; asiento y respaldar alto; asiento y respaldar anatomico, ergonomico y regulable, asegurando al usuario una correcta posicion corporal.
  Las sillas deben poseer sistema giratorio de 360°

- Base: Toda la estructura metalica llevará un recubrimiento horneada en polvo. Acabado con alta resistencia a la corrosion y humedad. Resistente a los golpes e impactos.
  Base de nylon reforzada, tipo estrella, de cinco (5) brazos con garruchas de nilon de doble rueca. Los brazos deberan ser de al menos 35cm de largo. La estructura debe ser robusta y resistente, garantizando estabilidad dimensional del sistema neumatico.
  El brazo de la silla llevará un posa brazo anatómico regulable color negro.

- Tapiz: El tapiz debe ser de estructura resistente al rompimiento, al rasgado, a la abrasión al deslizamiento de costura y solidez del color.
  Tapiz de tela 100% poliester repelente al agua, auto extinguible y de alta resistencia a la abrasión y al rasgado. Espuma de alta densidad y resistencia, no se deforma con el tiempo, y tiene un espesor que garantiza un permanente y adecuado contacto y soporte del cuerpo.

- Asientos: La silla debe soportar una carga minima de 110 kg. Las tapas del asiento deben ser de polipropileno negro, relleno de espuma de poliuretano de alta densidad.
  Tela 100% poliester, repelente al agua y tratamiento retardante de fuego.Tela auto extinguible de alta resistencia a la abrasion y rasgado
  Altura del asiento entre 41 cm. y 55 cm., regulable hasta 14 cm.
  Fondo: 44 - 47cm., ancho: 47 - 48 cm
  Bordes perimetrales redondeados.
  Acabado en tela fusionada (sin costura) sobre espumado de poliuretano. El asiento debe tener base de acero, con diseño ergonómico, facilitando el uso prolongado y la inclinacion del mismo.

- Respaldar: Debe tener un ancho minimo de 42 - 43 cm. y una altura minima de 49 - 50 cm. Respaldar alto, diseño anatómico y ergonómico
  Altura graduable entre 49 y 56 cm., medido desde la base superior del asiento. La profundidad deberá ser regulable, mediante una perilla.
  Base y tapas del respaldar en polipropileno negro de alta resistencia.
  Relleno del respaldar en espuma de poliuretano de alta densidad. El tapiz con las caracteristicas señaladas anteriormente.
  Acabado en tela fusionada (sin costura) sobre espumado de poliuretano. El respaldo debe tener un angulo ligeramente convexo, otorgando un apoyo adecuado a la zona lumbar.

- Mecanismo: Debe contar con una suspension de columna de gas con funda de polipropileno y mando mediante mecanismo de leva. Sistema de contacto permanente de respaldar.
  Perilla de ajuste de tensión del sistema de recueste de resorte neumatico de tamaño adecuado. Acabado en acero con pintura electrostatica, en color negro mate.
  El ajuste de variacion de altura del asiento debe ser entre 41 a 55 cm. medido desde el piso. El ajuste de variacion del angulo del respaldar debe ser de hasta 115°

Logotipo: Se colocará en la parte inferior del asiento o en la parte posterior del respaldo. Se debe tener en cuenta que su colocación no debilitará la estructura ni ninguna otra parte de la silla. A simismo, no deberán quedar esquinas ni bordes filosos que puedan causar daños en el usuario.

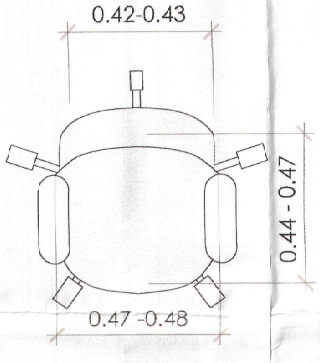

PLANTA

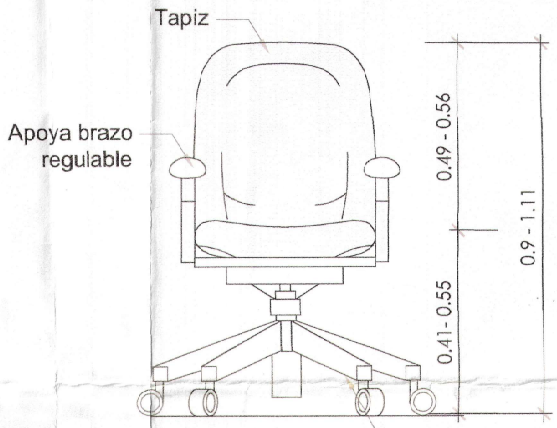

VISTA FRONTAL

Patas de nilon reforzado con garruchas de nilon de doble rueda

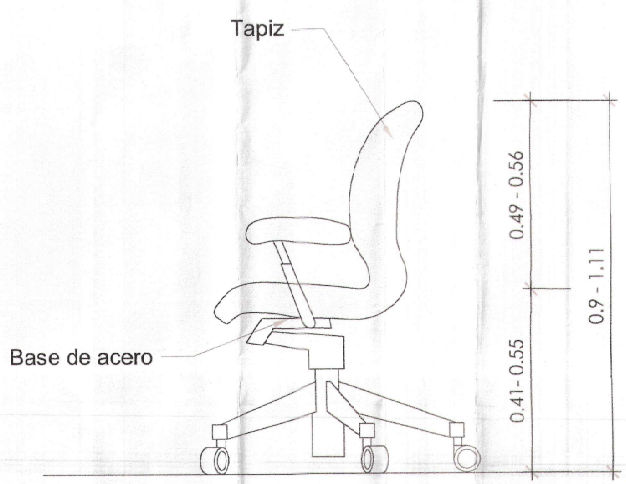

VISTA LATERAL

GOBIERNO REG. TUMBES
SEC. GENERAL REGIONAL
ADMINIST. DOCUMENTARIA
FOLIO N° 002

000005

MAYTE MAJAIL OLAVARRIA
ARQUITECTA
CAP.18314

GOBIERNO REGIONAL TUMBES

GOBIERNO REGIONAL GERENCIA REGIONAL DE INFRAESTRUCTURA SUB. GERENCIA DE ESTUDIOS	Gobernador Regional (e): DR. JOSÉ ANTONIO ALEMÁN INFANTE Gerencia General: EC. WILMER JUAN BENITES PORRAS	
Proyecto: "MEJORAMIENTO DEL SERVICIO EDUCATIVO BASICA REGULAR DE LA INSTITUCIÓN EDUCATIVA N°893 EFRAÍN ARCAYA ZEVALLOS DEL DISTRITO Y PROVINCIA DE ZARUMILLA, REGIÓN DE TUMBES"	V°B° Gerencia Regional de Infraestructura: ING. FRANZ JAMES JARA VERA Aprobado sub. Gerencia de Estudios: ING. RAMÓN LMA. CARHUAPOMA	
Plano: EQUIPAMIENTO Y MOBILIARIO SILLA GIRATORIA DETALLES	Proyectista: ARQ. MAYTE MAJAIL OLAVARRIA	Cod:
	Escala: INDICADA / Fecha: OCTUBRE 2021	Lamina N°: DEP-1
Ubicación: CALLE 28 DE JULIO S/N / Topógrafo: / Departamento: ZARUMILLA	Provincia: ZARUMILLA / Distrito: ZARUMILLA	

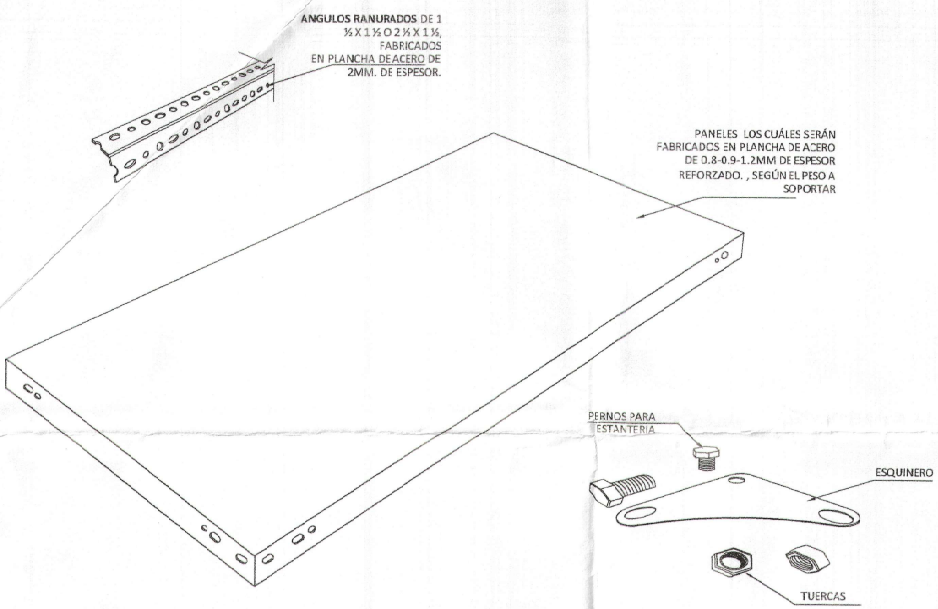

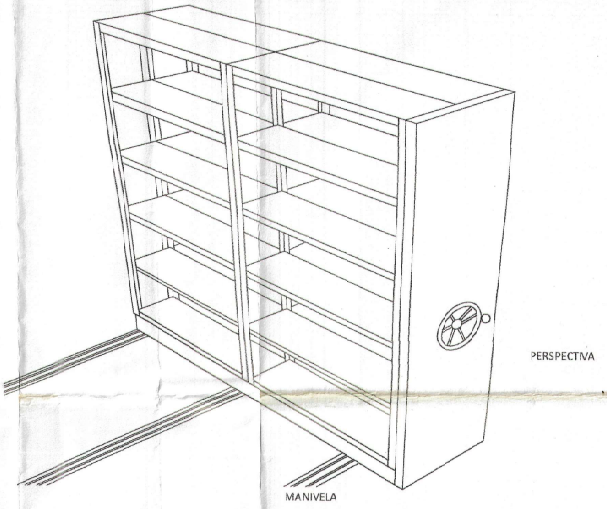

NOTA:

Los arriostres son esquineros galvanizados de 3" x 3", e=0.9 mm. En las esquinas de los ejes extremos o lados terminantes de los cuerpos simples a dobles de estantes, se colocarán 8 escuineros (4 en la parte superior y 4 en la inferior).

En el ensamblaje todas las estructuras son totalmente desmontables y son ensambladas con pernos y tuercas y esquineros unicromadas. Los pernos y tuercas serán de 5/16 x 5/8.

Bases Móviles base estructural fabricada en 2.5mm de espesor con un sistema de engranaje con cadena para realizar la movilización con rodajes de 4" fijos al eje principal.

ACABADO DE PINTURA

LA PINTURA EN POLVO, como acabado en los elementos de los estantes metálicos, es una pintura electrostática del tipo Epoxi-Poliester, aplicada luego de la preparación de las superficies mediante un proceso de inmersión de desengrasado, fosfatizado y post-pasivado; luego se efectúa el curado al horno, a una temperatura mínima de 180°C.

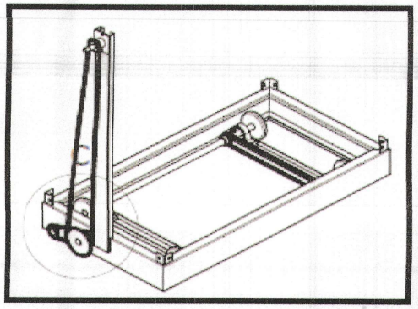

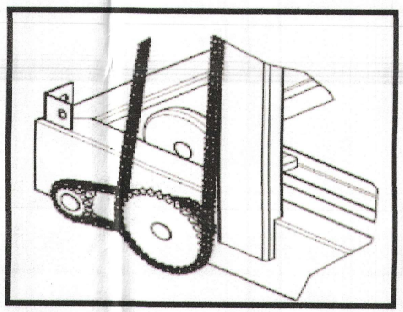

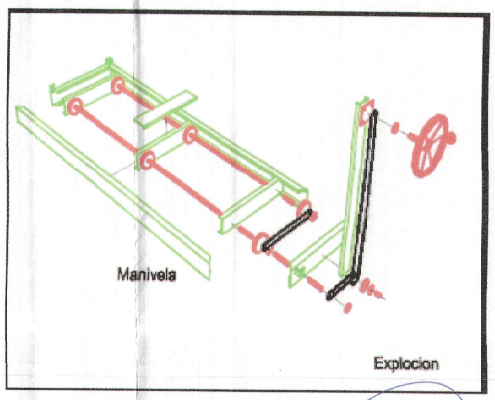

GOBIERNO REG. AL TUMBES
SEC. GENERAL REGIONAL
ADMINIST. DOCUMENTARIA
FOLIO Nº 09

MAYTE MAIAIL OLAVARRIA
ARQUITECTA
CAP.18314

GOBIERNO REGIONAL TUMBES

GOBIERNO REGIONAL
GERENCIA REGIONAL DE INFRAESTRUCTURA
SUB. GERENCIA DE ESTUDIOS

Gobernador Regional (e): DR. JOSÉ ANTONIO ALEMÁN INFANTE
Gerencia General: EC. WILMER JUAN BENITES PORRAS
V°B° Gerencia Regional de Infraestructura: ING. FRANZ JAMES JARA VERA
Aprobado sub. Gerencia de Estudios: ING. RAVÓN LIMA CARHUAPOMA

Proyecto: "MEJORAMIENTO DEL SERVICIO EDUCATIVO BASICA REGULAR DE LA INSTITUCIÓN EDUCATIVA N°093 EFRAÍN ARCAYA ZEVALLOS DEL DISTRITO Y PROVINCIA DE ZARUMILLA, REGIÓN DE TUMBES"

Plano: **EQUIPAMIENTO Y MOBILIARIO**
ESTANTERIA MOVIL
DETALLES

Propietaria: ARQ. MAYTE MAJAIL OLAVARRIA
Cod:
Escala: INDICADA
Fecha: OCTUBRE 2021
Lamina Nº: DEP-7

Ubicación: CALLE 28 DE JULIO S/N
Topografía:
Departamento: ZARUMILLA
Provincia: ZARUMILLA
Distrito: ZARUMILLA

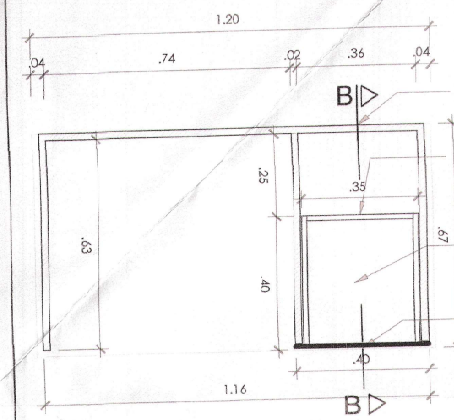

PLANTA

Mesa de Tablero de melamine Tropicalizado (25mm)

Faldón de tablero de melamina Tropicalizado (18mm)

Estructura de Cajón de tablero de melamina Tropicalizado (15mm) con correderas telescópicas

Fondo de Cajón de tablero de melamina Tropicalizado (de 09mm a15 mm)

Tapa de Cajón de tablero de melamina Tropicalizado (18mm) con correderas telescópicas

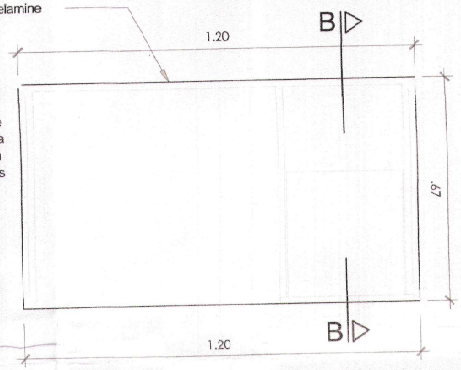

PLANTA TABLERO

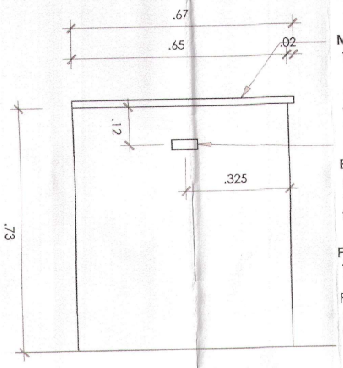

VISTA LATERAL

Mesa de Tablero de melamine Tropicalizado (25mm)

Jalador tipo "C" de ac. inox. acabado mate eje de 128 mm

Logotipo

Estructura de Cajón de tablero de melamina Tropicalizado (15mm) con correderas telescópicas

Faldón de tablero de melamina Tropicalizado (18mm)

Fondo de Cajón de tablero de melamina Tropicalizado (de 09mm a15 mm)

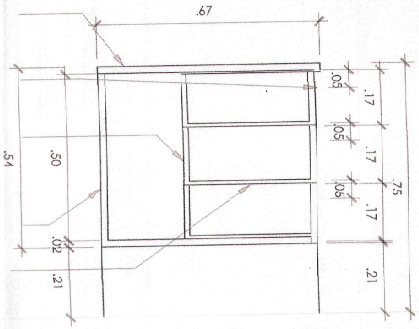

CORTE B-3

GOBIERNO REGIONAL TUMBES
SEC. GENERAL REGIONAL
ADMINIST. DOCUMENTARIA
FOLIO Nº

Espesores de tableros de melamine:

- Tablero de Melamine: 25 mm de espesor
- Faldones, Soportes y tapa de cajón:18 mm de espesor
- Estructura de cajón: 15 mm de espesor
- Fondo de cajón: de 09 mm a 15mm de espesor.

Notas:

- Tablero principal de una sola pieza de Melamine con tapacantos grueso en los 4 bordes colocado con sistema de termopegado con maquina.
- Se colocara Regaton (accesorio protector de la base del mueble) de Polipropileno de alta densidad y resistencia, color negro.
- Cada cajón será ensamblado con tornillos autorroscantes y tropicalizados, montados sobre correderas telescópicas con bilas de acero para trabajo pesado.
- Cerradura con sistema de cierre central, con chapa de seguridad que comprende los 3 cajones y con un juego de 02 llaves.
- Avellanar la zona donde va la cabeza del tornillo para que quede al ras.
- Las uniones y bordes quedarán libres de rebabas, suaves al tacto.
- Se entregará el mueble limpio, sin quiñes ni deformaciones.
- Todas las piezas de Melamine deben llevar tapacantos del tipo grueso cuando el contorno este expuesto.

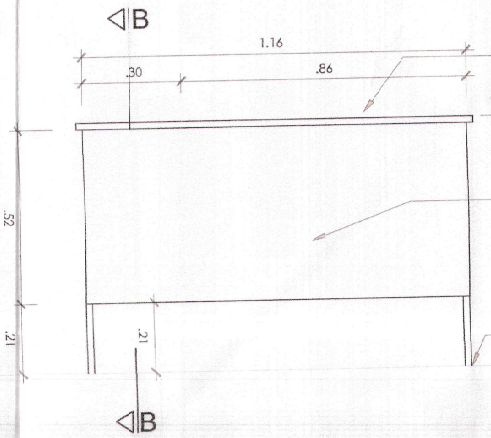

VISTA POSTERIOR

Mesa de Tablero de melamine Tropicalizado (25mm)

Faldón de tablero de melamina Tropicalizado (18mm)

Regaton de Polipropileno de alta resistencia

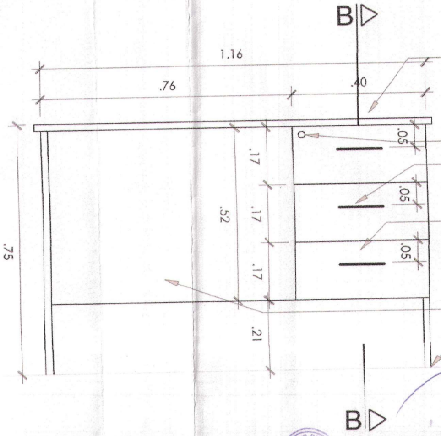

VISTA FRONTAL

Mesa de Tablero de melamine Tropicalizado (25mm)

Chapa de un (01) golpe

Jalador tipo "C" de ac. inox. acabado mate eje de 128 mm

Tapa de Cajón de tablero de melamina Tropicalizado (18mm) con correderas telescópicas

Faldón de tablero de melamina Tropicalizado (18mm)

Regaton de Polipropileno de alta resistencia

MAYTE MAJAIL OLAVARRIA
ARQUITECTA
CAP.13314

GOBIERNO REGIONAL TUMBES

GOBIERNO REGIONAL
GERENCIA REGIONAL DE INFRAESTRUCTURA
SUB. GERENCIA DE ESTUDIOS

Gobernador Regional (e): DR. JOSÉ ANTONIO ALEMÁN INFANTE
Gerencia General: EC. WILMER JUAN BENITES FORRAS
V°B° Gerencia Regional de Infraestructura: ING. FRANZ JAMES JARA VERA
Aprobado sub. Gerencia de Estudios: ING. RAMÓN LIMA CARHUAPOMA

Proyecto: "MEJORAMIENTO DEL SERVICIO EDUCATIVO BASICA REGULAR DE LA INSTITUCIÓN EDUCATIVA N°093 EFRAÍN ARCAYA ZEVALLOS DEL DISTRITO Y PROVINCIA DE ZARUMILLA, REGIÓN DE TUMBES"

Proyectista: ARQ. MAYTE MAJAIL OLAVARRIA

Plano: **EQUIPAMIENTO Y MOBILIARIO**
ESCRITORIO CON CAJONERA
DETALLES

Escala: INDICADA
Fecha: OCTUBRE 2021
Lámina: DEF

Ubicación: CALLE 28 DE JULIO S/N
Topógrafo:
Departamento: ZARUMILLA
Provincia: ZARUMILLA
Distrito: ZARUMILLA

SILLA PARA PROFESOR

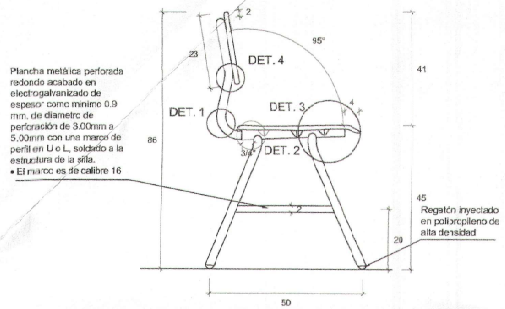

VISTA LATERAL
Esc. 1/10

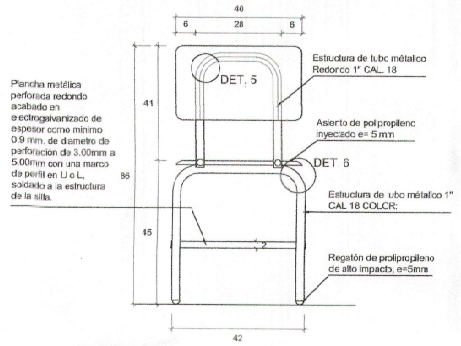

VISTA FRONTAL
Esc. 1/10

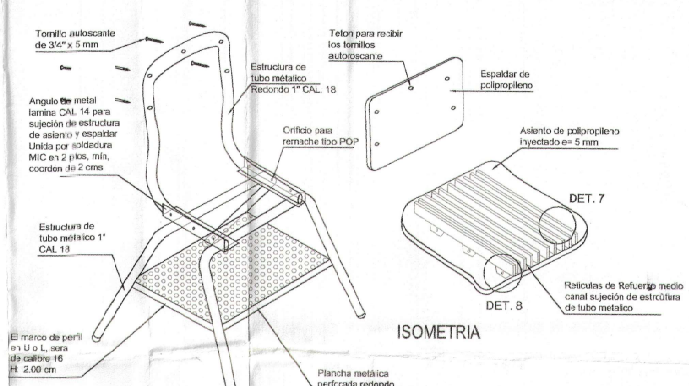

ISOMETRIA

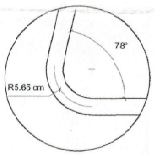

DETALLE 1

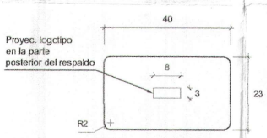

VISTA FRONTAL DEL RESPALDO
Esc. 1/10
(en centimetros)

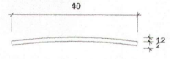

PLANTA DEL RESPALDO

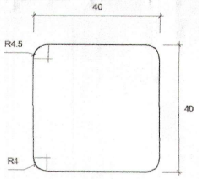

ASIENTO - PLANTA
Esc. 1/10
(en centimetros)

ASIENTO - VISTA LATERAL
Esc. 1/10
(en centimetros)

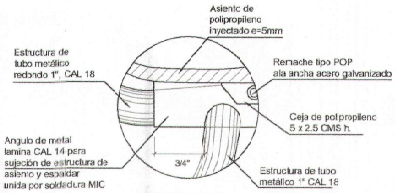

DETALLE 2

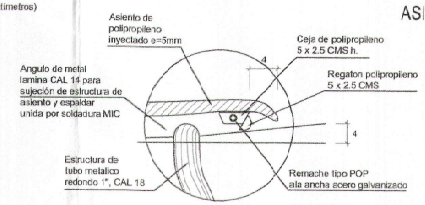

DETALLE 3

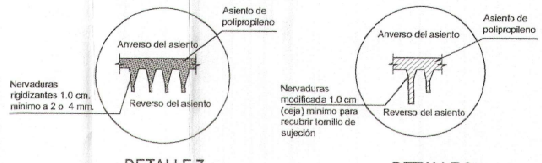

DETALLE 7

DETALLE 8

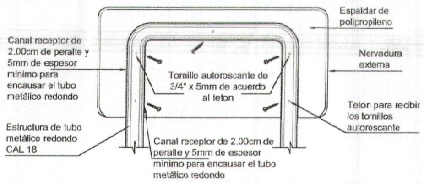

EN LA PARTE POSTERIOR DEL RESPALDAR DE POLIPROPILENO LLEVARA RETICULAS DE REFUERZO CUYA DISTRIBUCIÓN (RADIAL, PERPENDICULAR, DIAGONAL, ETC.) SERA PROPUESTO POR EL PROVEEDOR, Y LA CANTIDAD DE ESTAS SERA COMO MINIMO DE 08 RETICULAS, SIENDO DISTRIBUIDAS PROPORCIONALMENTE (DEBIDAMENTE SUSTENTADA LA RESISTENCIA DEL RESAPALDAR)

ESTAS RETICULAS DE REFUERZO TENDRAN 1.5 cm COMO MINIMO DE PERALTE Y 5mm. DE ESPESOR

EN LAS DIMENSIONES DEL POLIPROPILENO NO HAY TOLERANCIA

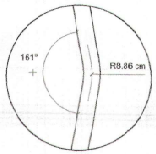

DETALLE 4

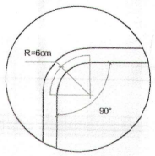

DETALLE 5

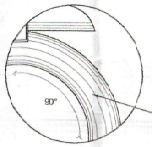

Estructura de tubo metálico redondo 1", CAL 18

DETALLE 6

NOTA: Tubos de calibre 16 equivale a 1.5 mm de espesor.

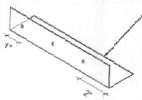

Angulo de metal CAL 14 para sujeción de estructura de asiento y espaldar
Debe prolongarse 2" hacia la parte posterior de la estructura de las patas, por soldadura MIC en 2 ptos. min. cordón de 2 cms.

MAYTE MAJAL OLAVARRIA
ARQUITECTA
CAP.18314

GOBIERNO REGIONAL TUMBES			
GOBIERNO REGIONAL GERENCIA REGIONAL DE INFRAESTRUCTURA SUB. GERENCIA DE ESTUDIOS		Gobernador Regional (e): DR. JOSÉ ANTONIO ALEMÁN INFANTE Gerencia General: EC. WILMER JUAN BENITES PORRAS	
Proyecto: "MEJORAMIENTO DEL SERVICIO EDUCATIVO BASICA REGULAR DE LA INSTITUCIÓN EDUCATIVA N°033 EFRAÍN ARCAYA ZEVALLOS DEL DISTRITO Y PROVINCIA DE ZARUMILLA, REGIÓN DE TUMBES"		V°B° Gerencia Regional de Infraestructura: ING. FRANZ JAMES JARA VERA Aprobado sub. Gerencia de Estudios: ING. RAMÓN LIMA CARHUAPOVA	
Plano: EQUIPAMIENTO Y MOBILIARIO SILLA PARA PROFESORES DETALLES		Proyectista: ARQ. MAYTE MAJAL OLAVARRIA	Cód:
		Escala: INDICADA	Fecha: OCTUBRE 2021	Lámina N°: DEP-9
Ubicación: CALLE 28 DE JULIO S/N	Topógrafo:	Departamento: ZARUMILLA	Provincia: ZARUMILLA	Distrito: ZARUMILLA

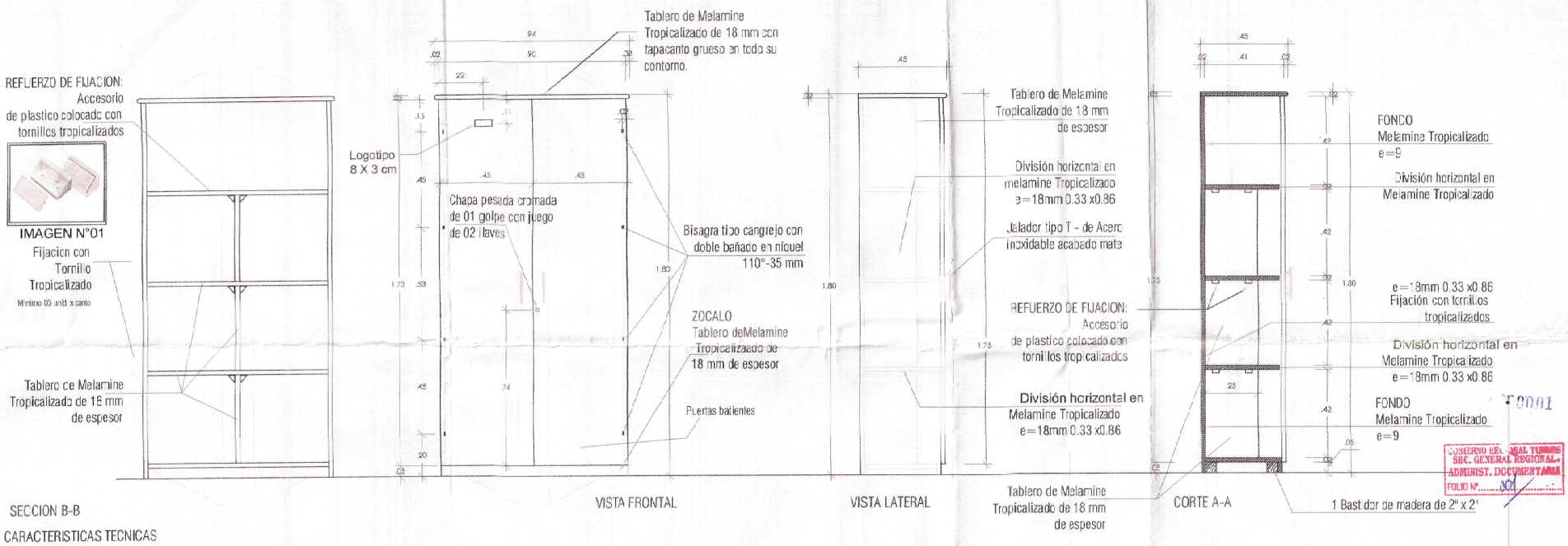

GOBIERNO REGIONAL TUMBES
SEC. GENERAL REGIONAL
ADMINIST. DOCUMENTARIA
FOLIO Nº.....

Las puertas deberán tener tiradores de acero inoxidable acabado en mate, en forma de "T", mínimo de 145 mm y 10 mm de diametro la barra, sujetados mediante tornillos..

Con 4 repisas en su interior, que permite organizar los materiales de manera óptima.
El tablero será de Melamina Tropicalizado de 18 mm de espesor.

Todas las uniones deben ser realizadas con tornillos avellanados y tropicalizados con accesorios de refuerzo, segun indique plano.

Se colocarán 04 bisagras del tipo cangrejo por cada hoja de puerta y con cierre retardado, las distancias se especifican en los planos.

Las uniones y bordes deben quedar limpios de rebabas, suaves al tacto.

Los tornillos a usar deben ser resistentes a los esfuerzos que serán sometidos, colocados sin debilitar los tableros.

Todas las cabezas de los tornillos deben quedar ocultas.

Se entrega el mueble limpio y sin quiñes ni deformaciones.

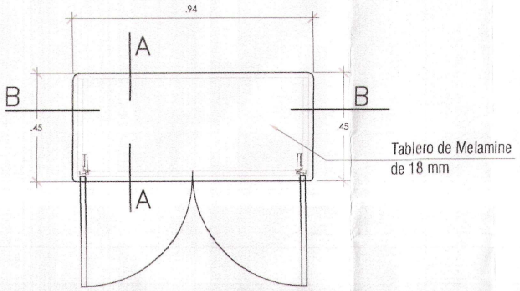

PLANTA TABLERO SUPERIOR

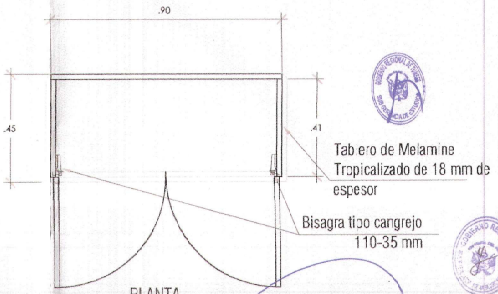

PLANTA

MAYTE MAJAIL OLAVARRIA
ARQUITECTA
CAP.18314

GOBIERNO REGIONAL TUMBES

GOBIERNO REGIONAL GERENCIA REGIONAL DE INFRAESTRUCTURA SUB. GERENCIA DE ESTUDIOS	Gobernador Regional (e): DR. JOSÉ ANTONIO ALEMÁN INFANTE Gerencia General: EC. WILMER JUAN BENITES PORRAS
Proyecto: "MEJORAMIENTO DEL SERVICIO EDUCATIVO BASICA REGULAR DE LA INSTITUCIÓN EDUCATIVA N°063 EFRAÍN ARCAYA ZEVALLOS DEL DISTRITO Y PROVINCIA DE ZARUMILLA, REGIÓN DE TUMBES"	V°B° Gerencia Regional de Infraestructura: ING. FRANZ JAMES JARA VERA Aprobado sub. Gerencia de Estudios: ING. RAMÓN LIMA CARHUAPOMA
Plano: EQUIPAMIENTO Y MOBILIARIO ARMARIO MELAMINE 2 PUERTAS DETALLES	Proyectista: ARQ. MAYTE MAJAIL OLAVARRIA Escala: INDICADA — Fecha: OCTUBRE 2021 — Cod. — Lamina N°: DEP-1
Ubicación: CALLE 28 DE JULIO S/N — Topógrafo: — Departamento: ZARUMILLA — Provincia: ZARUMILLA — Distrito: ZARUMILLA	