PROYECTO:

ELABORACION DEL EXPEDIENTE TECNICO, EQUIPAMIENTO Y CONTINGENCIA DEL PROYECTO:

"RECONSTRUCCION DEL HOSPITAL SAUL GARRIDO ROSILLO II-1 DISTRITO DE TUMBES -PROVINCIA DE TUMBES -DEPARTAMENTO DE TUMBES.

PRESUPUESTO ESTRUCTURAS

ARQ. DAVID HECTOR TORRES PUE...
CAP. 5776
JEFE DE SUPERVISIÓN

CONFORME

EDWARD CERON TORRES
JEFE DE PROYECTO
C.I.P. N° 61778

MARÍA M. ENDARA MAMANI
Ingeniero Civil
C.I.P. 73332

CONSORCIO CONSULTOR SAUL GARRIDO
C.P.C. MARIA LUISA CARBAJO MUÑOZ
REPRESENTANTE COMÚN
DNI Nº 21546425

RICARDO VICTOR SIU DELGADO
INGENIERO CIVIL
Reg. CIP N° 41815

GOBIERNO REGIONAL
GERENCIA DE ESTUDIOS Y PROYECTOS

Presupuesto

Presupuesto 0000194 "RECONSTRUCCIÓN DEL HOSPITAL DE APOYO SAUL GARRIDO ROSILLO II-1, DISTRITO DE TUMBES - PROVINCIA DE TUMBES - DEPARTAMENTO DE TUMBES" - HOSPITAL PRINCIPAL

Subpresupuesto 002 ESTRUCTURA

Cliente GOBIERNO REGIONAL DE TUMBES — Costo al 15/04/2022

Lugar TUMBES - TUMBES - TUMBES

Item	Descripción	Und.	Metrado	Precio S/.	Parcial S/.
02	ESTRUCTURAS				45,098,341.50
02.01	MOVIMIENTO DE TIERRAS				905,794.80
02.01.01	EXCAVACIONES				277,647.27
02.01.01.01	EXCAVACIONES MASIVAS EN TERRENO NATURAL C/EQUIPO	m3	34,968.17	7.94	277,647.27
02.01.02	RELLENOS				44,114.81
02.01.02.01	RELLENO COMPACTADO C/EQUIPO, CON MATERIAL PROPIO	m3	1,191.97	37.01	44,114.81
02.01.03	BASES Y SUB BASES GRANULARES				70,977.91
02.01.03.01	BASE GRANULAR (TIPO GP-GM)	m3	826.30	71.86	59,377.92
02.01.03.02	SUB BASE NIVELADO Y COMPACTADO AL 95% MDS ESTABILIZADO HASTA OBTENER CBR>10%	m2	803.88	14.43	11,599.99
02.01.04	ELIMINACION DE MATERIAL EXCEDENTE				513,054.81
02.01.04.01	ELIMINACION DE MAT. EXCEDENTE C/VOLQUETE 10M3 Y CARGADOR	m3	49,002.37	10.47	513,054.81
02.02	OBRAS DE CONCRETO SIMPLE				1,774,713.41
02.02.01	CIMIENTO CORRIDO				262,971.99
02.02.01.01	CONCRETO CICLOPEO F'C=100 KG/CM2, 1:10 (CEMENTO TIPO I:HORMIGON) + 30% P.G. max. 6"	m3	962.21	273.30	262,971.99
02.02.02	FALSA ZAPATA				536,827.18
02.02.02.01	CONCRETO CICLOPEO F'C=100 KG/CM2, 1:10 (CEMENTO TIPO I:HORMIGON) + 30% P.G. max. 6"	m3	1,903.44	282.03	536,827.18
02.02.03	FALSO PISO				47,770.04
02.02.03.01	CONCRETO F'C = 175 Kg/cm2 (CEMENTO TIPO I) - FALSO PISO	m3	128.58	371.52	47,770.04
02.02.04	SOLADOS				2,417.86
02.02.04.01	CONCRETO DE MEZCLA 1:12 (CEMENTO TIPO I:HORMIGON) - SOLADO	m3	77.57	31.17	2,417.86
02.02.05	VEREDAS				277,320.16
02.02.05.01	CONCRETO F'C = 210 Kg/cm2 S/ACABADO (CEMENTO TIPO I) - VEREDAS	m3	503.83	465.88	234,724.32
02.02.05.02	ENCOFRADO Y DESENCOFRADO - VEREDAS	m2	684.86	53.61	36,715.34
02.02.05.03	POLIESTIRENO EXPANDIDO E=15MM- VEREDAS	m2	473.47	12.42	5,880.50
02.02.06	RAMPAS				32,409.18
02.02.06.01	CONCRETO F'C = 210 Kg/cm2 S/ACABADO (CEMENTO TIPO I) - RAMPAS	m3	61.66	427.60	26,365.82
02.02.06.02	ENCOFRADO Y DESENCOFRADO - RAMPAS	m2	102.17	59.15	6,043.36
02.02.07	PAVIMENTOS				614,997.00
02.02.07.01	CONCRETO F'C = 245 KG/CM2 (CEMENTO TIPO I) - PAVIMENTO	m3	613.90	457.29	280,730.33
02.02.07.02	ENCOFRADO Y DESENCOFRADO - PAVIMENTOS	m2	249.42	50.33	12,553.31
02.02.07.03	BARRA DE ACERO DOWELL LISO Ø1" L=0.45m @0.30 m -PATIO DE MANIOBRAS	kg	12,222.46	17.87	218,415.36
02.02.07.04	TUBO PVC L=0.225M PARA DOWELL LISO Ø 1"	m	6,836.40	15.11	103,298.00
02.03	OBRAS DE CONCRETO ARMADO				40,816,537.50
02.03.01	PILOTES				9,610,525.37
02.03.01.01	MOVILIZACIÓN Y DESMOVILIZACIÓN DE EQUIPOS PARA PILOTES A OBRA	glb	1.00	257,341.28	257,341.28
02.03.01.02	PILOTES PERFORADOS DE Ø1000MM CON SISTEMA CFA (SEGÚN COTIZACIÓN)	m	5,529.54	296.41	1,639,010.95
02.03.01.03	ACARREO INTERNO DE MATERIAL EXCAVACIÓN DE PILOTES	m3	6,911.93	10.08	69,672.25
02.03.01.04	RELLENO COMPACTADO C/EQUIPO, MATERIAL DE PRÉSTAMO PARA PLATAFORMA DE LOS PILOTES	m3	16,147.72	67.89	1,096,268.71
02.03.01.05	CONCRETO F'C=210 KG/CM2 (CEMENTO TIPO I)- PILOTES	m3	7,096.24	450.40	3,196,146.50
02.03.01.06	ACERO DE REFUERZO FY = 4200 KG/CM2 - PILOTES	kg	369,583.82	6.52	2,409,686.51
02.03.01.07	AGUA PARA LAVADO DE EQUIPOS CON CISTERNA	mes	6.00	2,807.47	16,844.82
02.03.01.08	PRUEBA DE INTEGRIDAD EN PILOTES(PIT)	und	587.00	354.92	208,338.04
02.03.01.09	PRUEBA DE CARGA DINÁMICA EN PILOTES(PDA)	und	12.00	59,768.02	717,216.24
02.03.02	ZAPATAS				350,683.42
02.03.02.01	CONCRETO F'C=280 KG/CM2 (CEMENTO TIPO I) -ZAPATAS	m3	423.78	477.03	202,155.77
02.03.02.02	ENCOFRADO Y DESENCOFRADO -ZAPATAS	m2	494.13	55.52	27,434.10
02.03.02.03	ACERO DE REFUERZO fy=4200Kg/cm2 - ZAPATAS	kg	18,572.63	6.52	121,093.55
02.03.03	VIGAS DE CIMENTACION				95,778.31
02.03.03.01	CONCRETO F'C=280 KG/CM2 (CEMENTO TIPO I) - VIGA DE CIMENTACION	m3	48.86	501.87	24,521.37
02.03.03.02	ENCOFRADO Y DESENCOFRADO - VIGAS DE CIMENTACION	m2	325.76	54.50	17,753.92
02.03.03.03	ACERO DE REFUERZO fy=4200Kg/cm2 - VIGAS DE CIMENTACION	kg	8,205.99	6.52	53,503.05
02.03.04	PLATEA DE CIMENTACION				6,745,310.74
02.03.04.01	CONCRETO F'C=280 KG/CM2 (CEMENTO TIPO I) - PLATEA DE CIMENTACION	m3	6,100.25	501.87	3,061,532.47
02.03.04.02	ENCOFRADO Y DESENCOFRADO - PLATEA DE CIMENTACION	m2	349.85	63.60	22,250.46

EDWARD CERON TO
JEFE DE PROYECTO
C.I.P. N° 61778

MARIA M. ENDARA MAMAN
Ingeniero Civil
C.I.P. 78882

ARQ. DAVID HECTOR TORRES PUENTE
CAP. 5776
JEFE DE SUPERVISIÓN

CONSORCIO CONSULTOR SAUL GA
C.P.C. MARIA LUISA CARBAJO MUÑ
REPRESENTANTE COMÚN
DNI Nº 21340425

GOBIERNO REGIONAL SGS
SUB GERENCIA

RICARDO VICTOR SIU DELG
INGENIERO CIVIL
Reg. CIP N° 41815

CONFORME

Presupuesto

Presupuesto 0000194 "RECONSTRUCCIÓN DEL HOSPITAL DE APOYO SAUL GARRIDO ROSILLO II-1, DISTRITO DE TUMBES - PROVINCIA DE TUMBES - DEPARTAMENTO DE TUMBES" - HOSPITAL PRINCIPAL

Subpresupuesto 002 ESTRUCTURA

Cliente GOBIERNO REGIONAL DE TUMBES — Costo al 15/04/2022

Lugar TUMBES - TUMBES - TUMBES

Item	Descripción	Und.	Metrado	Precio S/.	Parcial S/.
02.03.04.03	ACERO DE REFUERZO fy= 4200 kg/cm2 - PLATEA DE CIMENTACION	kg	561,584.02	6.52	3,661,527.81
02.03.05	SOBRECIMIENTOS REFORZADOS				262,196.31
02.03.05.01	CONCRETO F'C = 210 KG/CM2 (CEMENTO TIPO I) - SOBRECIMIENTO REFORZADO	m3	194.29	439.64	85,417.66
02.03.05.02	ENCOFRADO Y DESENCOFRADO - SOBRECIMIENTO REFORZADO	m2	1,843.53	48.24	88,931.89
02.03.05.03	ACERO DE REFUERZO fy=4200Kg/cm2 - SOBRECIMIENTO REFORZADO	kg	13,473.43	6.52	87,846.76
02.03.06	MUROS REFORZADOS				1,204,365.32
02.03.06.01	MUROS DE CONCRETO F'C= 350 KG/CM2				537,018.58
02.03.06.01.01	CONCRETO F'C= 280 KG/CM2 (CEMENTO TIPO I) - MURO DE CONTENCION	m3	382.22	618.66	236,464.23
02.03.06.01.02	ENCOFRADO Y DESENCOFRADO NORMAL - MURO DE CONTENCION	m2	2,647.23	56.76	150,256.[illegible]
02.03.06.01.03	ACERO DE REFUERZO FY = 4200 KG/CM2 - MURO DE CONTENCION	kg	23,051.47	6.52	150,295.58
02.03.06.02	PLACAS				667,348.74
02.03.06.02.01	CONCRETO F'C = 280 KG/CM2 (CEMENTO TIPO I) - PLACAS	m3	356.33	739.21	263,402.70
02.03.06.02.02	ENCOFRADO Y DESENCOFRADO NORMAL - PLACAS	m2	2,446.53	70.76	173,116.46
02.03.06.02.03	ACERO DE REFUERZO fy=4200Kg/cm2 - PLACAS	kg	35,403.31	6.52	230,829.58
02.03.07	COLUMNAS				3,481,750.51
02.03.07.01	COLUMNAS DE CONCRETO f'c=280 Kg/cm2				1,497,403.30
02.03.07.01.01	CONCRETO F´C = 280 KG/CM2 (CEMENTO TIPO I) - COLUMNAS	m3	688.82	666.88	459,360.28
02.03.07.01.02	ENCOFRADO Y DESENCOFRADO NORMAL - COLUMNAS	m2	3,937.66	65.94	259,649.30
02.03.07.01.03	ACERO DE REFUERZO fy=4200Kg/cm2 - COLUMNAS	kg	119,385.54	6.52	778,393.72
02.03.07.02	COLUMNAS DE AMARRE				1,984,347.21
02.03.07.02.01	CONCRETO F'C=210 kg/cm2 (CEMENTO TIPO I)-COLUMNAS DE AMARRE	m3	645.06	601.00	387,681.06
02.03.07.02.02	ENCOFRADO Y DESENCOFRADO - COLUMNAS DE AMARRE	m2	11,821.46	66.29	783,644.58
02.03.07.02.03	ACERO DE REFUERZO fy=4200Kg/cm2 - COLUMNAS DE AMARRE	kg	124,696.56	6.52	813,021.57
02.03.08	VIGAS				5,009,006.01
02.03.08.01	VIGAS F'C=280 KG/CM2				3,211,875.94
02.03.08.01.01	CONCRETO F´C=280 Kg/cm2 (TIPO I) - VIGAS	m3	1,657.51	618.66	1,025,435.14
02.03.08.01.02	ENCOFRADO Y DESENCOFRADO - VIGAS	m2	10,353.52	78.74	815,236.16
02.03.08.01.03	ACERO DE REFUERZO fy=4200Kg/cm2 - VIGAS	kg	210,307.46	6.52	1,371,204.64
02.03.08.02	VIGAS DE AMARRE (VIGUETAS)				1,797,130.07
02.03.08.02.01	CONCRETO F'C = 210 KG/CM2 (CEMENTO TIPO I) - VIGAS DE AMARRE	m3	747.08	557.84	416,751.11
02.03.08.02.02	ENCOFRADO Y DESENCOFRADO - VIGAS DE AMARRE	m2	7,600.96	86.65	658,623.18
02.03.08.02.03	ACERO DE REFUERZO fy=4200Kg/cm2 - VIGAS DE AMARRE	kg	110,698.74	6.52	721,755.78
02.03.09	LOSA MACIZA				4,818,793.01
02.03.09.01	CONCRETO F'C=280 Kg/cm2 (TIPO I) - LOSAS MACIZAS	m3	3,578.27	538.31	1,926,218.52
02.03.09.02	ENCOFRADO Y DESENCOFRADO - LOSAS MACIZAS	m2	18,572.20	67.12	1,246,566.06
02.03.09.03	ACERO DE REFUERZO fy=4200Kg/cm2 - LOSAS MACIZAS	kg	278,984.48	5.90	1,646,008.43
02.03.10	PEDESTAL				194,798.26
02.03.10.01	CONCRETO F'C = 280 KG/CM2 (CEMENTO TIPO I) - PEDESTAL	m3	254.50	501.86	127,723.37
02.03.10.02	ENCOFRADO Y DESENCOFRADO - PEDESTALES	m2	846.54	67.23	56,912.88
02.03.10.03	ACERO DE REFUERZO fy= 4200 kg/cm2 - PEDESTALES	kg	1,558.59	6.52	10,162.01
02.03.11	CAPITEL				352,524.94
02.03.11.01	CONCRETO F´C=280 Kg/cm2 (TIPO I) - CAPITELES	m3	201.64	477.03	96,188.33
02.03.11.02	ENCOFRADO Y DESENCOFRADO - CAPILTELES	m2	670.51	71.28	47,793.95
02.03.11.03	ACERO DE REFUERZO FY = 4200 Kg/cm2 - CAPITELES	kg	31,985.07	6.52	208,542.66
02.03.12	AISLADORES				7,957,216.04
02.03.12.01	AISLADORES SISMICOS (AISL-T1) INC. PROTOTIPOS	und	142.00	49,324.92	7,004,188.64
02.03.12.02	AISLADORES SISMICOS (AISL-T2)	und	19.00	49,328.09	937,233.71
02.03.12.03	GROUT E=50MM	m2	226.08	70.08	15,843.69
02.03.13	ESCALERAS				176,476.12
02.03.13.01	CONCRETO F´C=280 Kg/cm2 (TIPO I) - ESCALERAS	m3	101.95	682.12	69,542.13
02.03.13.02	ENCOFRADO Y DESENCOFRADO - ESCALERAS	m2	580.71	84.90	49,302.28
02.03.13.03	ACERO DE REFUERZO fy=4200Kg/cm2 - ESCALERAS	kg	8,839.22	6.52	57,631.71
02.03.14	CISTERNA DE AGUA				183,998.22
02.03.14.01	CONCRETO F'C = 280 KG/CM2 (CEMENTO TIPO I) - CISTERNA DE AGUA	m3	142.63	655.22	93,454.03
02.03.14.02	ENCOFRADO Y DESENCOFRADO NORMAL - CISTERNA DE AGUA	m2	836.72	46.14	38,606.26
02.03.14.03	ACERO DE REFUERZO FY = 4200 KG/CM2 - CISTERNA DE AGUA	kg	7,965.94	6.52	51,937.93
02.03.15	TANQUE DE PETROLEO Y GLP				56,972.30

EDWARD CERON TOR
JEFE DE PROYECTO
C.I.P. N° 61778

MARÍA M. ENDARA MA
Ingeniero Civil
C.I.P. 78882

CONSORCIO CONSULTOR SAUL GARRI
C.P.C. MARIA LUISA CARBAJO MUÑO
REPRESENTANTE COMÚN
DNI Nº 21540429

ARQ. DAVID HECTOR TORRES PUENTE
CAP. 3776
JEFE DE SUPERVISIÓN

GOBIERNO REGIONAL TUMBES
SUB GERENCIA DE ESTUDIOS

RICARDO VICTOR SIU DELGA
INGENIERO CIVIL
Reg. CIP N° 41815

CONFORME

Presupuesto

Presupuesto 0000194 "RECONSTRUCCIÓN DEL HOSPITAL DE APOYO SAUL GARRIDO ROSILLO II-1, DISTRITO DE TUMBES - PROVINCIA DE TUMBES - DEPARTAMENTO DE TUMBES" - HOSPITAL PRINCIPAL

Subpresupuesto 002 ESTRUCTURA

Cliente GOBIERNO REGIONAL DE TUMBES — Costo al 15/04/2022

Lugar TUMBES - TUMBES - TUMBES

Item	Descripción	Und.	Metrado	Precio S/.	Parcial S/.
02.03.15.01	CONCRETO F'C = 280 KG/CM2 (CEMENTO TIPO I) - TANQUE DE PETROLEO Y GLP	m3	47.55	655.22	31,155.71
02.03.15.02	ENCONFRADO Y DESENCOFRADO NORMAL -TANQUE DE PETROLEO Y GLP	m2	142.77	46.14	6,587.41
02.03.15.03	ACERO DE REFUERZO FY = 4200 KG/CM2 - TANQUE DE PETROLEO Y GLP	kg	2,949.26	6.52	19,229.18
02.03.16	POYO DE CONCRETO				27,810.88
02.03.16.01	CONCRETO F'C = 280 KG/CM2 (CEMENTO TIPO I) - POYO	m3	30.05	491.36	14,765.37
02.03.16.02	ENCOFRADO Y DESENCOFRADO NORMAL - POYO	m2	57.89	49.81	2,883.50
02.03.16.03	ACERO DE REFUERZO FY = 4200 KG/CM2 - POYO	kg	1,558.59	6.52	10,162.01
02.03.17	CANALETAS				56,703.89
02.03.17.01	CONCRETO F'C = 210 KG/CM2 (CEMENTO TIPO I)- CANALETAS	m3	26.22	485.24	12,722.99
02.03.17.02	ENCOFRADO Y DESENCOFRADO - CANALETAS	m2	286.38	60.67	17,374.67
02.03.17.03	ACERO DE REFUERZO fy= 4200 kg/cm2 - CANALETAS	kg	1,653.27	6.32	10,448.67
[illegible]3.17.04	ANG."L" DE APOYO, ANCLADO AL PISO DE 1½"x1½"x1/8"-CANALETA	m	381.84	17.71	6,762.39
[illegible]2.03.17.05	REJILLA METÁLICA ANCHO 0.37M - CANALETA	m	190.92	49.21	9,395.17
02.03.18	SARDINEL				81,861.37
02.03.18.01	CONCRETO F´C=210 Kg/cm2 (TIPO I) - SARDINEL	m3	74.54	465.95	34,731.91
02.03.18.02	ENCOFRADO Y DESENCOFRADO DE SARDINEL	m2	700.09	47.78	33,450.30
02.03.18.03	ACERO DE REFUERZO FY = 4200 Kg/cm2 - SARDINEL	kg	2,098.03	6.52	13,679.16
02.03.19	RAMPA VEHICULAR				6,760.86
02.03.19.01	CONCRETO F´C=245 Kg/cm2 (TIPO I) - RAMPA VEHICULAR	m3	9.04	457.29	4,133.90
02.03.19.02	ENCONFRADO Y DESENCOFRADO NORMAL - RAMPA VEHICULAR	m2	10.72	54.50	584.24
02.03.19.03	ACERO DE REFUERZO FY = 4200 KG/CM2 - RAMPA VEHICULAR	kg	313.30	6.52	2,042.72
02.03.20	JUNTAS				85,750.40
02.03.20.01	JUNTA DE CONTRACCION				85,750.40
02.03.20.01.01	JUNTA DE CONTRACCION ASERRADA L =50mm E= 3mm	m	2,085.58	25.07	52,285.49
02.03.20.01.02	ACERO EN BANDA DE CONTRACCION ?3/8"@.60	kg	483.84	6.52	3,154.64
02.03.20.01.03	CONCRETO EPOXICO F'C = 280 KG/CM2 (CEMENTO TIPO I)-BANDA DE CONTRACION	m3	57.60	526.22	30,310.27
02.03.21	VARIOS				57,255.26
02.03.21.01	TAPA REMOVIBLE DE CONCRETO SIMPLE PARA TANQUES DE GLP Y PETROLEO	m3	4.19	68.13	285.46
02.03.21.02	ANCLAJE DE TABIQUERIA TUBO PVC DE 1"	und	3,215.00	17.72	56,969.80
[illegible]	ESTRUCTURAS METALICAS				1,601,295.79
[illegible]01	TUBO 6"X6"X5/16"	kg	722.80	12.96	9,367.49
02.04.02	TUBO 6"X3"X3/16"	kg	2,201.09	12.96	28,526.13
02.04.03	TUBO 3"X4"X3/16"	kg	2,172.00	12.96	28,149.12
02.04.04	PLANCHA METALICA DE 1/2"	kg	161.51	12.76	2,060.87
02.04.05	GANCHOS DE ANCLAJE Ø5/8"	kg	31.29	12.76	399.26
02.04.06	TUBO 3"x3"X3/16"	kg	28,409.28	12.96	368,184.27
02.04.07	PLANCHA METALICA 4"X3/8" CON GANCHO DE ANCLAJE	kg	1,049.31	12.76	13,389.20
02.04.08	TUB 6"x2"x1/4 "	kg	1,158.49	12.96	15,014.03
02.04.09	TUB 8"x2"x3/16 "	kg	2,135.36	12.96	27,674.27
02.04.10	TUB 8"x4"x5/16 "	kg	3,031.63	12.96	39,289.92
02.04.11	TUB 3"x2"x3/16"	kg	2,831.62	12.96	36,697.80
02.04.12	TUB 4"x4"x5/16"	kg	755.28	12.96	9,788.43
02.04.13	TUB 4"x2"x3/16"	kg	3,030.59	12.96	39,276.45
02.04.14	TUB 4"x3"x3/16"	kg	2,586.12	12.96	33,516.42
02.04.15	TUB 3"x3"x1/4"	kg	1,080.78	12.96	14,006.91
02.04.16	TUB 8"x3"x1/4 "	kg	4,141.53	12.96	53,674.23
02.04.17	TUB 10"x10"x3/8"	kg	1,423.47	12.96	18,448.17
02.04.18	PLANCHA DE 5/8 "	kg	3,148.91	12.76	40,180.09
02.04.19	PERNOS DE 3/4"	und	1,162.00	6.90	8,017.80
02.04.20	PIPE 4" e=3/16"	kg	4,688.90	12.96	60,768.14
02.04.21	PIPE 3" e=3/16"	kg	4,864.67	12.96	63,046.02
02.04.22	PIPE 2" e=3/16"	kg	7,709.95	12.96	99,920.95
02.04.23	PIPE 10" e=3/8"	kg	4,177.49	12.96	54,140.27
02.04.24	PIPE 8" e=1/4"	kg	1,785.42	12.96	23,139.04
02.04.25	PIPE 6" e=1/4"	kg	1,140.69	12.96	14,783.34
02.04.26	TUB 12"x4"x1/4"	kg	1,186.49	12.96	15,376.91

EDWARD CERON TORRES
JEFE DE PROYECTO
C.I.P. N° 61779

MARÍA M. ENDARA MAMANI
Ingeniero Civil
C.I.P. 78882

CONSORCIO CONSULTOR SAUL GARR

C.P.C. MARIA LUISA CARBAJO MUÑ
REPRESENTANTE COMÚN
DNI Nº 21546425

GOBIERNO REGIONAL
SUB GERENCIA DE ESTUDIOS Y PROYECTOS

ARQ. DAVID HECTOR TORRES PUENTE
CAP. 5776
JEFE DE SUPERVISIÓN

RICARDO VICTOR SIU DELGADO
INGENIERO CIVIL
Reg. CIP N° 41815

CONFORME

Presupuesto

Presupuesto 0000194 "RECONSTRUCCIÓN DEL HOSPITAL DE APOYO SAUL GARRIDO ROSILLO II-1, DISTRITO DE TUMBES - PROVINCIA DE TUMBES - DEPARTAMENTO DE TUMBES" - HOSPITAL PRINCIPAL

Subpresupuesto 002 ESTRUCTURA

Cliente GOBIERNO REGIONAL DE TUMBES

Lugar TUMBES - TUMBES - TUMBES

Costo al 15/04/2022

Item	Descripción	Und.	Metrado	Precio S/.	Parcial S/.
02.04.27	TUB 10"x4"x1/4"	kg	2,063.17	12.96	26,738.68
02.04.28	TUB 2"x2"x3/16"	kg	22,567.88	12.96	292,479.72
02.04.29	TUB 8"x8"x5/16"	kg	1,611.61	12.96	20,886.47
02.04.30	TUB 2"x2"x1/4"	kg	1,458.40	12.96	18,900.86
02.04.31	TUB 4"x4"x1/4"	kg	1,646.72	12.96	21,341.49
02.04.32	TUB 3"x3"x3/16"	kg	78.38	12.96	1,015.80
02.04.33	TUB 4"x2"x1/4"	kg	409.82	12.96	5,311.27
02.04.34	TUB 4"x3"x1/4"	kg	1,540.22	12.96	19,961.25
02.04.35	TUBO 14"X14"X1/2"	kg	2,269.20	12.96	29,408.83
02.04.36	TUBO 6"X6"X1/4"	kg	917.99	12.96	11,897.15
02.04.37	PERNOS DE 1/2" x 4" C/ TUERCA Y ARANDELA	und	84.00	3.08	258.72
02.04.38	ACERO DE ANCLAJE DE 3/8"	kg	252.00	18.19	4,583.88
02.04.39	ACERO DE ANCLAJE DE 5/8"	kg	141.54	18.79	2,659.54
02.04.40	PLANCHA METALICA DE 1/2"	kg	2,010.35	12.76	25,652.07
02.04.41	CABLE DE ACERO Ø = 1/2"	kg	149.61	22.49	3,364.73
	Costo Directo				45,098,341.50

SON: CUARENTA Y CINCO MILLONES NOVENTA Y OCHO MIL TRESCIENTOS CUARENTA Y UNO Y 50/100 NUEVOS SOLES

CONSORCIO CONSULTOR SAUL GARRIDO

C.P.C. MARIA LUISA CARBAJO MUÑOZ
REPRESENTANTE COMÚN
DNI Nº 21546425

EDWARD CERON TORRES
JEFE DE PROYECTO
C.I.P. N° 61778

MARÍA M. ENDARA MAMANI
Ingeniero Civil
C.I.P. 78882

RICARDO VICTOR SIU DELGADO
INGENIERO CIVIL
Res. CIP N° 41815

CONFORME

GOBIERNO REGIONAL
SUB GERENCIA DE ESTUDIOS Y PROYECTOS

ARQ. DAVID HECTOR TORRES PUENTE
CAP. 5776
JEFE DE SUPERVISIÓN

PROYECTO:

ELABORACION DEL EXPEDIENTE TECNICO, EQUIPAMIENTO Y CONTINGENCIA DEL PROYECTO:

"RECONSTRUCCION DEL HOSPITAL SAUL GARRIDO ROSILLO II-1 DISTRITO DE TUMBES -PROVINCIA DE TUMBES -DEPARTAMENTO DE TUMBES.

COTIZACIONES ESTRUCTURAS

ARQ. DAVID HECTOR TORRES PUENTE
CAP. 5776
JEFE DE SUPERVISIÓN

CONFORME

EDWARD CERON TORRES
JEFE DE PROYECTO
C.I.P. N° 61778

MARÍA M. ENDARA MAMANI
Ingeniero Civil
C.I.P. 78882

CONSORCIO CONSULTOR SAUL GARRIDO
C.P.C. MARIA LUISA CARBAJO MUÑOZ
REPRESENTANTE COMÚN
DNI N° 21888425

GOBIERNO REGIONAL SUB GERENCIA DE ESTUDIOS Y PROYECTOS

RICARDO VICTOR SIU DELGADO
INGENIERO CIVIL
Reg. CIP N° 41815

007897

OFERTA TÉCNICA – ECONÓMICA

CONSTRUCCIÓN DE PILOTES PARA CIMENTACIÓN

PROYECTO: HOSPITAL SAUL GARRIDO ROSILLO II-1, TUMBES

ARQ. DAVID HECTOR TORRES PUENTE
CAP. 5776
JEFE DE SUPERVISIÓN

00	12/05/2022	Revisión de presupuesto	Johana Aranda	Luis Raygada	Carla Dorado
Rev.	***Fecha:***	***Descripción:***	***Elaborado:***	***Revisado:***	***Emitido:***

Cliente:	***Consultores:***
CONSORCIO CONSULTOR SAUL GARRIDO	incotec CIMENTACIONES DEL PERÚ

CONFORME

Fecha	***Código Diseño:***	***Código Obra:***	***Formato:***
12/05/2022	*PR-000-Propuesta-0037/22*		A4

GOBIERNO REGIONAL SC SUB GERENCIA DE ESTUDIOS

EDWARD CERÓN TORRES
JEFE DE PROYECTO
C.I.P. N° 61[illegible]

CONSORCIO CONSULTOR SAUL GARRIDO
C.P.C. MARIA LUISA CARBAJO MUÑOZ
REPRESENTANTE COMÚN
DNI Nº 21546425

MARÍA M. ENDARA MARIAS
Ingeniero Civil
C.I.P. 78882

RICARDO VICTOR SIU DELGADO
INGENIERO CIVIL
Reg. CIP N° 41815

Lima, 12 de mayo del 2022

Señores: **CONSORCIO CONSULTOR SAUL GARRIDO**

Atención: **Srta. María Sánchez**

Referencia: **Proyecto Hospital Saúl Garrido Rosillo, Tumbes**

Asunto: **Propuesta Técnica - Económica para Construcción de Pilotes**

De nuestra consideración:

Mediante la presente, tenemos a bien hacer llegar y poner a vuestra consideración, nuestra Oferta Técnica – Económica, para la construcción de Pilotes para la cimentación del Bloque A del Hospital Saúl Garrido Rosillo, ubicado en el distrito de Tumbes, provincia y departamento de Tumbes.

Agradeciendo anticipadamente vuestra gentil consideración, y sin otro particular, saludamos a ustedes muy atentamente.

CONFORME

Gabriel Dibos C.
Gerente General

ARQ. DAVID HECTOR TORRES PUENTE
CAP. 5776
JEFE DE SUPERVISIÓN

RICARDO VICTOR SIU DELGADO
INGENIERO CIVIL
Reg. CIP N° 41815

Av. San Borja Norte N°166 Of. 301
San Borja – Lima – Perú
Teléfonos.: (+51 1) 6244969
Email: gabriel.dibos@incotecperu.com.pe
www.incotecperu.pe

EDWARD CERON TORRES
JEFE DE PROYECTO
C.I.P. N° 61778

CONSORCIO CONSULTOR SAUL GARRIDO
C.P.C. MARIA LUISA CARBAJO MUÑOZ
REPRESENTANTE COMÚN
DNI Nº 21540425

MARÍA M. ENDARA MAMA
Ingeniero Civil
C.I.P. 78883

007895

1. DESCRIPCIÓN

El trabajo consiste en la construcción de pilotes para la cimentación del Bloque A, por lo que nuestra Empresa elabora la presente Oferta Técnico – Económica Preliminar para la ejecución de los siguientes trabajos en el citado lugar:

- Perforación de 587 pilotes de longitud efectiva $L_{efectiva}$ = 12.00 m y diámetro d = 1.00 m con el sistema CFA (Continous Flight Auger).
- Colocación de Aceros de Refuerzo y Vertido de Concreto (no incluye la provisión de aceros de refuerzo ni concreto).

Se considera que la presente PROPUESTA PRELIMINAR, en base a la información brindada por el Cliente, y de ser el caso existan modificaciones (diferencia en los niveles de plataforma de la zona, topografía actualizada, cambios en el diseño brindado por el Cliente, entre otros), se deberá actualizar la cotización, los costos y plazos de servicio.

Cabe recalcar que la longitud de perforación total dependerá de la cota en que se encuentre el terreno desde donde se ubicará el equipo previo a la perforación de los pilotes.

La valorización de los trabajos ejecutados y a ser cobrados por nuestra Empresa, se hará midiendo los metros realmente perforados y excavados desde la cota de terreno en donde se posicione el equipo de perforación hasta la cota de fondo de cada pilote según planos y/o instrucciones del cliente, dado que la presente **PROPUESTA** para la ejecución de la obra es por **Precios Unitarios**.

ARQ. DAVID HECTOR TORRES PU
CAP. 5776
JEFE DE SUPERVISIÓN

2. ANTECEDENTES

La presente propuesta está basada principalmente en la información proporcionada por el Cliente, como:

- Estudio de Mecánica de Suelos
- Plano de distribución de pilotes

EDWARD CERON TORRES
JEFE DE PROYECTO
C.I.P. N° 61778

CONFORME

CONSORCIO CONSULTOR SAUL GARRIDO
C.P.C. MARIA LUISA CARBAJO MUÑOZ
REPRESENTANTE COMÚN
DNI Nº 21546425

Es importante recalcar que la investigación directa del Estudio de Mecánica de Suelos corresponde a calicatas ejecutadas con una profundidad media de 4.00 m, y 2 calicatas ejecutadas hasta 6.00 m y 1 calicata que alcanzó los 8.00 m.

Se recomienda la ejecución de un Estudio de Suelos Complementario, con investigación directa con perforaciones de longitudes que superen los pilotes, es decir, de no menos de 15.00 m de longitud, para poder verificar el tipo de material que se encontrará durante la ejecución de la obra.

El estudio de suelos indica un perfil estratigráfico de **SM / CL / SC-SM,** por lo cual, para fines de la cotización, se está considerando que este material se mantiene a todo lo largo de los pilotes. En caso encontremos algún estrato diferente y/o más rígido del descrito anteriormente, se tendrá que reformular la propuesta y el sistema de perforación.

RICARDO VICTOR SIU DELGADO
INGENIERO CIVIL
Reg. CIP N° 41815

MARÍA M. ENDARA MAMA
Ingeniero Civil
C.I.P. 78882

3. CONSIDERACIONES TÉCNICAS COMPLEMENTARIAS

a. Es importante recalcar que la ingeniería a realizarse en el proyecto corresponde al planteamiento dado por el cliente (cantidades, ubicación, longitudes y diámetros de los pilotes), por lo que nuestra empresa no realiza ninguna verificación del diseño planteado.

b. Los servicios y trabajos topográficos previos (replanteo, control topográfico, etc.), serán ejecutados por cuenta del Cliente, sin cargo alguno para Nuestra Empresa. Nuestra Empresa tendrá a su disposición el servicio de topografía durante la ejecución de la totalidad de los trabajos de pilotaje, debiendo el Cliente ejecutar todos los controles topográficos pertinentes durante la ejecución de los trabajos antes mencionados.

c. El Cliente deberá conformar las plataformas y rampas de acceso que fueran necesarias para poder alcanzar las cotas de trabajo requeridos, así como los caminos de acceso o rampas que fueran necesarias para el correcto acceso a los puntos de perforación. La cota de superficie terminada de las plataformas de trabajo debe quedar **como mínimo a 1.50 m por encima del nivel freático**.

   Las plataformas de trabajo deberán tener las dimensiones suficientes que garanticen la normal operatividad de los equipos y su seguridad. Los equipos no se podrán ubicar a una distancia menor a 3.50 m del borde de la plataforma, Cabe recalcar que todas las zonas de trabajo deben soportar carga pesada y es necesario tener una altura libre de trabajo de 22 m, sin interferencias aéreas.

   De igual manera, se necesita áreas libres de trabajo para el correcto posicionamiento del equipo de perforación, camisas de perforación, herramientas especiales de perforación, entre otros.

d. Los caminos de acceso deberán soportar tráfico de los equipos de perforación, de equipo pesado y equipos livianos, y tener anchos mínimos para el correcto posicionamiento, movimiento y giro de los equipos, considerando que el equipo de perforación de pilotes pesa aproximadamente 85 ton.

   Por otro lado, el Cliente será responsable de garantizar que las áreas de trabajo se encuentren debidamente liberadas, y que los equipos de perforación se puedan trasladar entre los puntos de perforación libremente y por sus propios medios de manera permanente.

e. Antes de iniciar la ejecución de cualquier trabajo referente a los pilotes, el Cliente deberá proporcionar a Nuestra Empresa la ubicación de las posibles interferencias subterráneas y aéreas que puedan existir durante la ejecución de los pilotes. En base a esta información, y en caso existan interferencias insalvables, el Cliente deberá evaluar la viabilidad de la remoción de las interferencias, o en su defecto, de la modificación del diseño brindado por el Cliente

   Se deja claramente establecido que cualquier daño que sufran estas interferencias durante la ejecución de los trabajos será enteramente repuesto por el Cliente. De igual manera y caso sea necesario retirar o modificar la

ARQ. DAVID HECTOR TORRES PUENTE
CAP. 5776
JEFE DE SUPERVISIÓN

RICARDO VICTOR SIU DELGADO
INGENIERO CIVIL
Reg. CIP N° 41815

CONSORCIO CONSULTOR SAUL GARRIDO
C.P.C. MARIA LUISA CARBAJO MUÑOZ
REPRESENTANTE COMUN
DNI Nº 21546425

CONFORME

EDWARD CERON TORRES
JEFE DE PROYECTO
C.I.P. N° 61778

MARÍA M. ENDARA MAMA
Ingeniero Civil
C.I.P. 78882

GOBIERNO REGIONAL DE ESTUDIOS Y PROYECTOS

007833

posición de las interferencias para poder ejecutar los pilotes, el Cliente hará todas las gestiones ante el o los Propietarios de las interferencias para poder retirar o modificar la posición de las mismas. Los costos emergentes de estas modificaciones o retiros serán a cuenta del Cliente.

f. El mantenimiento y buen estado tanto de los caminos de acceso, así como de las banquetas y las plataformas de trabajo corren a cuenta y costo del Cliente, ya que es una tarea crítica para el movimiento de los equipos.

g. Las cantidades de perforación presupuestadas (mostradas en la tabla a continuación) corresponden al diseño brindado por el Cliente, supeditado a la ubicación de la plataforma de perforación:

LISTA DE PILOTES										
Sector	Tipo de suelo	Tipo de Pilote	Diámetro m	Cota de plataforma	Cota de fondo de encepado	Cantidad Total de pilotes	Longitud de Perforación (m)	Longitud adicional de plataforma (m)	Longitud final de perforación (m)	Longitud de perforación total (m)
Bloque A	SM / CL / GP	CFA	1.000	-1.000	-1.850	587.0	12.00	0.85	12.85	7,542.95
TOTALES						**587.0**				**7,542.95**

Cabe recalcar que se está considerando que la cota de perforación corresponde a - 1.00 m, según lo indicado en los planos enviados por el Cliente.

De ser el caso en que la cota de la plataforma no corresponda a la prevista, se deberá valorizar y cobrar el metraje realmente perforado en campo.

h. De existir zonas de pavimentos o losas especiales, y en caso estas fueran dañadas por el tránsito de nuestros equipos, la reparación o reemplazo de los mismos será total responsabilidad del Cliente sin cargo a nuestra empresa.

i. Con base en el perfil estratigráfico brindado por el Cliente, se está considerando la realización del presente servicio con el Sistema de perforación CFA Continuous Flight Auger.

De ser el caso un material diferente, o encontrarse material gravoso o bolonería, este sistema no podrá ser usado en todos los pilotes, o en toda la longitud de los pilotes, por lo cual la propuesta deberá ser actualizada con el cambio de tecnología de perforación.

j. Previo a la ejecución de los pilotes, se deberá verificar que la información entregada por el Cliente antes de presentar la propuesta no ha sufrido modificaciones, como es la topografía actual del terreno, diseño de pilotes, diámetro y longitudes, entre otros.

k. De existir desniveles en la zona, las rampas de acceso a las plataformas de trabajo deberán tener una pendiente máxima de 10° grados, de manera que el equipo de perforación pueda hacer su ingreso y salida de las plataformas por sus propios medios.

RICARDO VICTOR SILO DELGADO
INGENIERO CIVIL
Reg. CIP N° 41815

CONSORCIO CONSULTOR SAUL GARRIDO
C.P.C. MARIA LUISA CARBAJO MUÑOZ
REPRESENTANTE COMUN
DNI Nº 21546425

EDWARD CERON TORRES
JEFE DE PROYECTO
C.I.P. N° 61778

ARQ. DAVID HECTOR TORRES PUENTE
CAP. 5776
JEFE DE SUPERVISIÓN

CONFORME

MARÍA M. ENDARA MAMANI
Ingeniero Civil
C.I.P. 78832

007892

l. El Cliente estará disponible, mediante su representante técnico en obra para coordinar todos los trabajos incluidos en la presente propuesta.

m. El Cliente proporcionará el Concreto a ser vertido a la perforación del pilote en boca de pozo, al igual que el apoyo de una bomba de concreto, provistas de todos los accesorios, tuberías y mangueras. Las características del concreto a ser provisto serán las siguientes:

- Resistencia característica a los 28 días (f'c y tipo de cemento en base a las especificaciones técnicas)
- Asentamiento (Slump) de 25 cm.
- Uso de Retardador de fraguado en la mezcla de no menos de 4 horas desde el arribo del concreto a la zona de trabajo
- Diámetro del agregado grueso: máximo ½"
- Concreto auto consolidante o auto compactante

Se deberá considerar un sobreconsumo con respecto al volumen teórico de cada pilote, y este sobre consumo correrá por cuenta y cargo del Cliente.

Las coordinaciones requeridas para evaluar la características y viabilidad del concreto se realizarán previo al inicio de los trabajos de campo, entre nuestro personal especializado de Incotec, el Cliente, y la empresa proveedora de concreto premezclado.

Adicionalmente, el Cliente deberá ejecutar todas las pruebas y ensayos que se requieran para la aprobación de este material por la Supervisión de Obra.

n. El Cliente proporcionará a pie del pilote los aceros de refuerzos debidamente armados (acero estructural y constructivo) y asegurados, de forma que Nuestra Empresa pueda hacer el izaje y la introducción de los mismos en el pozo perforado previo al vertido del concreto.

o. En base a lo coordinado con el Cliente, se considera que las armaduras se encontrarán debidamente armadas y empalmadas para su izaje.

Si en la operación del izaje la armadura sufriera deformaciones elevadas, nuestra Empresa procederá a reemplazar esta armadura por otra que se encuentre en el lugar de la obra, por lo que se recomienda tener por lo menos 3 armaduras completamente listas y a pie de obra.

p. Cabe indicar que las armaduras deberán tener los suficientes los aceros de rigidización (acero constructivo), al igual que espaciadores que fueran necesarios para garantizar el recubrimiento especificado en planos.

Todas las pruebas y ensayos que se requieran para la aprobación de este material por la Supervisión de Obra corren por cuenta y costo del Cliente y sin costo alguno para nuestra Empresa.

q. Las facilidades de campamento e instalación de faenas a ser provistas por el Cliente son:

ARQ. DAVID HECTOR TORRES PUENTE
CAP. 5776
JEFE DE SUPERVISIÓN

RICARDO VICTOR SIU DELGADO
INGENIERO CIVIL
Reg. CIP N° 41815

CONSORCIO CONSULTOR SAUL GARRIDO
C.P.C. MARIA LUISA CARBAJO MUÑOZ
REPRESENTANTE COMÚN
DNI Nº 21546425

EDWARD CERON TORRES
JEFE DE PROYECTO
C.I.P. N° 61778

CONFORME

MARÍA M. ENDARA MAMANI
Ingeniero Civil
C.I.P. 7888?

007891

- Baños químicos para el personal de operación, módulo de vestidores, duchas, lavamanos, puntos de agua y energía eléctrica a pie de obra.
- Zonas liberadas y con punto eléctrico para las oficinas del personal de ingeniería.
- Espacio para patio de equipos y área para acopio de materiales.
- Puntos de agua y energía eléctrica (monofásica y trifásica) a pie de obra, por cuenta y costo del Cliente y sin ningún cargo a nuestra Empresa.
- Área para mantenimiento de equipos y trabajos de soldadura, al igual que área de almacén cerrado para las herramientas y equipos menores.
- El agua necesaria para los trabajos de limpieza y lavado de herramientas y equipos.
- Servicio de Vigilancia para el cuidado de los equipos y los materiales acopiados en la obra, tanto en turno diurno como turno nocturno.

r. La presente propuesta considera que nuestra empresa brindará Equipo Personal de Prevención COVID como son las mascarillas KN95, al igual que las pruebas rápidas a la totalidad del personal en la ciudad de Lima y previo a la movilización del personal.

s. Nuestra Empresa a su cuenta y costo proveerá estadía, alimentación y movilización para su personal.

t. El Cliente se hará cargo del acopio del material excedente proveniente a las perforaciones (en una zona cercana a los puntos de perforación), eliminación y transporte a los lugares adecuados (como pueden ser botaderos).

u. De manera similar, el Cliente deberá brindar el apoyo de una bobcat o retroexcavadora durante el plazo del servicio. Este solo será requerido esta de manera parcial (por horas) durante el horario de trabajo.

v. El Cliente autorizará a INCOTEC el ingreso de sus proveedores, en especial el proveedor de combustible para los equipos.

w. Previo al inicio del servicio, el Cliente deberá brindar los planos finales para obra, incluyendo ubicaciones de los pilotes, planos de detalle, planos de diseño de acero, entre otros, para la correcta realización del servicio.

x. Cabe indicar que la presente propuesta no incluye el descabezado de los pilotes como parte de este servicio. Es decir, este deberá ser realizado por el Cliente a la finalización de la realización de los pilotes y previo a la realización de los ensayos (de ser estos requeridos).

y. El servicio tampoco considera la ejecución de ensayos a los pilotes, como puede ser Ensayo de Integridad tipo PIT. De ser estos requeridos, deberán ser solicitados puntualmente por el Cliente para la modificación de la propuesta.

z. Todos los Estudios de Medioambiente y las medidas a ser implementadas por fuerza y mandato de dichos estudios y/o exigencias del Cliente y otros que sean

ARQ. DAVID HECTOR TORRES PUENTE
CAP. 5776
JEFE DE SUPERVISIÓN

RICARDO VICTOR SIU DELGADO
INGENIERO CIVIL
Reg. CIP N° 41815

CONSORCIO CONSULTOR SAUL GARRIDO
C.P.C. MARIA LUISA CARBAJO MUÑOZ
REPRESENTANTE COMÚN
DNI Nº 21546425

CONFORME

EDWARD CERON TORRES
JEFE DE PROYECTO
C.I.P. N° 61778

GOBIERNO REGIONAL DE TUMBES
DIRECCIÓN DE ESTUDIOS Y PROYECTOS

MARÍA M. ENDARA MAMA
Ingeniero Civil
C.I.P. 78887

necesarios, correrán por parte del Cliente a su costo y cuenta y sin cargo alguno para Nuestra Empresa.

aa. Los precios unitarios de las actividades a ejecutar y que formarán parte del contrato a ser firmado entre partes podrán sufrir cambios y/o modificaciones durante el periodo de la ejecución de la obra en caso de que en este periodo el gobierno peruano modificara las leyes impositivas vigentes a la firma del contrato y/o se decreten aumentos salariales y aumentos de los precios de los combustibles a ser usados en obra no previstos y decretados por el gobierno peruano.

bb. Toda coordinación que deba ser realizada con el Sindicato de Construcción Civil de la localidad y/o cualquiera de las regiones será directamente atendido por el Cliente. Nuestra Empresa no tendrá ningún trato ni injerencia con dichos sindicatos y no reconocerá costo alguno para solucionar los temas o problemas que surjan durante la ejecución de la obra con los mismos.

cc. INCOTEC CIMENTACIONES DEL PERÚ SAC solo realizará los servicios puntualmente indicados en la presente propuesta. No se deberá asumir que servicios no detallados puntualmente serán realizados. De requerirse servicios adicionales a los indicados, el Cliente deberá solicitarlos y deberán ser cotizados como un adicional a la presente planilla y propuesta.

dd. En caso Nuestra Empresa resulte adjudicada con la ejecución de los trabajos, la Presente Propuesta en su total integridad será parte del contrato como un Anexo al mismo.

ee. Todos los trabajos de perforación y otros servicios ofrecidos estarán regidos bajo las normas peruanas correspondientes y en conformidad a nuestros procedimientos y métodos constructivos. En caso no se cuente con una norma peruana que aplique a un procedimiento o producto específico, este se regirá bajo las normas internacionales de uso más extendido como ser ACI, ASTM, AASHTO, etc.

CONFORME

4. PROPUESTA TECNICO-ECONOMICA Y COMERCIAL. -

La inversión a realizar para los trabajos de ejecución de los trabajos indicados anteriormente asciende a:

EDWARD CERON TORRES
JEFE DE PROYECTO
C.I.P. N° 61778

ARQ. DAVID HECTOR TORRES PUENTE
CAP. 5776
JEFE DE SUPERVISIÓN
CONSORCIO CONSULTOR SAUL GARRIDO

RICARDO VICTOR SIU DELGADO
INGENIERO CIVIL
Reg. CIP N° 41815

C.P.C. MARIA LUISA CARBAJO MUÑOZ
REPRESENTANTE COMÚN
DNI N° 21546425

MARÍA M. ENDARA MAMANI
Ingeniero Civil
C.I.P. 78882

GOBIERNO REGIONAL SUB GERENCIA DE ESTUDIOS Y PROYECTOS

PRESUPUESTO - HOSPITAL SAUL GARRIDO ROSILLO, TUMBES

Postor: INCOTEC S.A.C.
Fecha: 12/05/2022

ITEM	DESCRIPCION	UND.	METRADO	PRECIO USD	PARCIAL USD	PARCIAL PARTIDA USD
1.00	MOVILIZACIONES DE OBRA					
1.01	Movilización de equipos y herramientas de Pilotaje (Lima - Obra - Lima)	Global	1.00	65,357.70	65,357.70	
1.02	Traslado de equipos y herramientas entre zonas (sin transporte)	Día	0.00	3,523.80	0.00	
	Sub Total					65,357.70
2.00	PILOTES PARA CIMENTACIÓN					
2.01	Perforación de pilotes con sistema CFA (incluye colocación de concreto y acero, no provisión), d = 1.00 m, L.efectiva = 12.00 m	m	7,542.95	79.34	598,457.65	
	Sub Total					598,457.65
3.00	ENSAYOS DE PILOTES					
3.01	Ensayo de Integridad Tipo PIT	unidad	0.00	95.00	0.00	
	Sub Total					0.00
4.00	TRABAJOS ADICIONALES					
4.01	Charlas de Inducción del personal (Lima)	Día	0.00	1,812.50	0.00	
4.02	Charlas de Inducción del personal (Provincia)	Día	0.00	2,740.50	0.00	
4.03	Medidas Preventivas de COVID-19:					
4.03.01	Equipo Personal de prevención de COVID	Global	1.00	1,396.20	1,396.20	
4.03.02	Pruebas Moleculares en Lima previo viaje a Obra (personal completo)	Global	1.00	338.70	338.70	
	Sub Total					1,734.90
	TOTAL (sin incluir IGV)					US $ 665,550.25

El monto presupuestado es de **SEISCIENTOS SESENTA Y CINCO MIL QUINIENTOS CINCUENTA CON 25/100 DOLARES AMERICANOS** sin IGV.

CONFORME

Notas. –

- La propuesta es preliminar y tentativa, en base a la información brindada por el Cliente hasta el momento.
- En caso existieran variaciones de metraje superiores al ± 5%, los precios unitarios de las presentes planillas de presupuesto deberán ser re cotizados. El servicio presentado deberá ser contratado por precios unitarios, en base a las planillas de precios adjuntas.
- Cabe indicar que los metrados son tentativos y teóricos, y deberán ser valorizado los verdaderos valores perforados o colocados en campo, según corresponda.

ARQ. DAVID HECTOR TORRES PUENTE CAP. 5776 JEFE DE SUPERVISIÓN

RICARDO VICTOR SIU DELGADO INGENIERO CIVIL Reg. CIP N° 41815

CONSORCIO CONSULTOR SAUL GARRIDO C.P.C. MARIA LUISA CARBAJO MUÑOZ REPRESENTANTE COMÚN DNI Nº 21546425

EDWARD CERON TORRES JEFE DE PROYECTO C.I.P. N° 61778

MARÍA M. ENDARA MAMA Ingeniero Civil C.I.P. 78882

007888

- Los metrados y la cantidad de sobre perforación se detallan en la tabla del ítem 3.g de las Consideraciones Técnicas del presente documento.
- La presente cotización no incluye la toma de muestras ni ensayos de rotura para el control de calidad del concreto. En caso sea necesario quedará a cargo del Cliente por su costo y cuenta.
- Inicialmente no se está considerando charlas de inducción para el ingreso del personal a la obra. Sin embargo, de ser estos requeridos, se deberá valorizar el ítem 4.01 o 4.02 de la presente planilla de precios unitarios, según corresponda.
- La presente propuesta incluye solamente los ítems especificados en el presente documento, NO incluye ningún ítem que no se encuentre explícitamente indicado.

5. PLAZO DE EJECUCIÓN

El plazo de ejecución ofertado es de 90 días hábiles, contados a partir de perforación del primer pilote, sin considerar tiempos de paralización. Los días de paralización a consecuencias o razones ajenas a nuestra empresa, constituirán días de ampliación de plazo.

Este plazo no considera los tiempos de movilización hasta la obra, ni plazos de desmovilización. Se considera un régimen continuo de trabajo de lunes a sábado en un solo turno de 10 horas diarias. No se está considerando bajadas ni relevos, debido a la situación actual de la emergencia sanitaria. El régimen propuesto y la cantidad de horas diarias laborables deberán ser confirmados por el Cliente, y en caso estas se deban modificar, la propuesta deberá ser recotizada.

Asimismo, el plazo de ejecución ofertado dependerá de las condiciones del frente de trabajo que nos proporcionen y habiliten. Cualquier retraso generado en estas actividades por falta de habilitación de las zonas de trabajo serán motivo de una ampliación del plazo para la ejecución total de los pilotes y el resarcimiento de los costos adicionales mediante el pago del stand-by establecido en nuestra propuesta económica.

Adicionalmente, se requiere un tiempo pre-operativo de no menos de 40 días por temas de movilización de los equipos y trámites internos, contados desde la colocación de la orden de compra y el pago del adelanto.

RICARDO VICTOR SIU DELGADO
INGENIERO CIVIL
Reg. CIP N° 41815

CONSORCIO CONSULTOR SAUL GARRIDO
C.P.C. MARIA LUISA CARBAJO MUÑOZ
REPRESENTANTE COMÚN
DNI Nº 21546425

CONFORME

6. VALIDEZ DE LA OFERTA

Esta oferta tiene una validez de quince (15) días hábiles contados a partir de la fecha de envío. Este plazo se podrá modificar según se cuente con información que lo amerite.

ARQ. DAVID HECTOR TORRES PUENTE
CAP. 5776
JEFE DE SUPERVISIÓN

MARÍA M. ENDARA MAMA...
Ingeniero Civil
C.I.P. 78882

EDWARD CERON TORRES
JEFE DE PROYECTO
C.I.P. N° 61778

007887

7. FORMA DE PAGO

- Formalización/adjudicación de los trabajos por medio de una Orden de Compra con por lo menos 30 días de anticipación por motivos de programación de los equipos.
- 30% del monto presupuestado y contenido en la presente oferta como adelanto para gastos de movilización de equipos, personal y materiales a la obra; a ser cancelado a la aceptación total de la presente propuesta y conjuntamente con la Emisión de la Orden de Trabajo.

  La movilización de personal y equipos a obra solo se hará cuando el Cliente haya cancelado el adelanto. Tener en consideración que el plazo de la ejecución de la obra se computará a partir de la ejecución del primer pilote en la zona de trabajo.
- Para la facturación del saldo, se realizarán valorizaciones quincenales en función al avance de los trabajos, con pago dentro de los 15 días calendario desde la fecha de presentación de las valorizaciones como máximo.
- Las facturas podrán ser materia de descuento o de factoring según lo estipulado en la Ley N° 29623 y su Reglamento, para lo cual podrán ser registradas en cualquier institución y liquidación de valores.
- Adicionalmente, se requiere un tiempo pre-operativo de no menos de 40 días por temas de movilización de los equipos y coordinaciones internas, contados desde la colocación de la orden de compra y el pago del adelanto. El inicio también se encuentra supeditado a la disponibilidad de los equipos en el momento de la contratación del servicio.

8. RESPONSABILIDADES DE INCOTEC CIMENTACIONES DEL PERÚ S.A.C.

a. INCOTEC CIMENTACIONES DEL PERÚ S.A.C., de mutuo acuerdo con el Cliente, se comprometen a disponer en obra los recursos necesarios en equipo, personal y materiales, para garantizar un avance continuo y sin paralizaciones de las actividades para la construcción del proyecto de la referencia.

b. INCOTEC CIMENTACIONES DEL PERÚ S.A.C., proveerá a su costo todos los seguros exigidos por ley. Cabe resaltar que la póliza de responsabilidad civil será equivalente al monto de los trabajos presupuestados y a ser ejecutados por INCOTEC, no así por el monto total del proyecto.

c. INCOTEC CIMENTACIONES DEL PERÚ S.A.C. ejecutará la dirección de obra, mediante personal calificado, el cual se mantendrá en todo momento en obra, para evaluar el avance de los trabajos y al mismo tiempo tomar conocimiento de las características reales del subsuelo local en tiempo real.

d. INCOTEC CIMENTACIONES DEL PERÚ S.A.C. asumirá el costo de alimentación y movilización del personal asignado al proyecto.

ARQ. DAVID HECTOR TORRES PUENTE
CAP. 5776
JEFE DE SUPERVISIÓN

RICARDO VICTOR SIU DELGADO
INGENIERO CIVIL
Reg. CIP N° 41815

CONSORCIO CONSULTOR SAUL GARRIDO
C.P.C. MARIA LUISA CARBAJO MUÑOZ
REPRESENTANTE COMÚN
DNI Nº 21546425

EDWARD CERON TORRES
JEFE DE PROYECTO
C.I.P. N° 61778

CONFORME

GOBIERNO REGIONAL SUB GERENCIA DE ESTUDIOS Y PROYECTOS

MARÍA M. ENDARA MAMANI
Ingeniero Civil
C.I.P. 78882

e. INCOTEC CIMENTACIONES DEL PERU SA.C. mantendrá de forma permanente un Responsable de Seguridad y Salud en obra, igualmente proporcionará a todo su personal el Equipo de Protección Personal (EPP) y los exámenes médicos de entrada y de salida necesarios; así como todos los medios para garantizar el cumplimiento de seguridad y salud en el trabajo.

f. Cabe indicar que INCOTEC CIMENTACIONES DEL PERÚ SAC solo realizará los servicios puntualmente indicados en la presente propuesta. No se deberá asumir que servicios no detallados serán realizados. De requerirse servicios adicionales a los indicados, el Cliente deberá solicitarlos y deberán ser cotizados como un adicional a la presente planilla y propuesta.

ARQ. DAVID HECTOR TORRES PUENTE
CAP. 5776
JEFE DE SUPERVISIÓN

9. RESPONSABILIDADES DEL CLIENTE

a. El Cliente es el único responsable del diseño brindado (unidades, longitudes y diámetro), y este deberá ser verificado por su empresa previo a la confirmación o aceptación de la propuesta. De ser el caso hubiera alguna modificación, se deberá informar a INCOTEC CIMENTACIONES DEL PERÚ, y la propuesta deberá ser actualizada.

b. El Cliente pondrá a disposición de INCOTEC CIMENTACIONES DEL PERÚ S.A.C. el sitio de la obra libre de todo compromiso frente a terceros y garantizará el libre acceso al mismo en todo momento a cada punto de trabajo.

RICARDO [illegible] SIU DELGADO
INGENIERO CIVIL
Reg. CIP N° 43815

c. Debido a la ubicación de la zona de trabajo, de ser requerido el cierre de vías de tránsito, esto deberá ser realizado por el Cliente bajo su total responsabilidad. La señalización y desvío de las vías coordinadas o supervisadas por personal policiaco también deberá ser realizado por el Cliente, bajo su total costo y cuenta.

d. El Cliente también suministrará un área protegida para los equipos de INCOTEC CIMENTACIONES DEL PERÚ S.A.C., además de seguridad y vigilancia, diurna y nocturna, en la zona de trabajo. De ser requerido, el Cliente deberá colocar un cerramiento temporal de las zonas de trabajo, garantizando así la seguridad de la zona y los equipos de perforación.

CONSORCIO CONSULTOR SAUL GARRIDO
C.P.C. MARIA LUISA CARBAJO MUÑOZ
REPRESENTANTE COMUN
DNI Nº 21546425

e. El Cliente deberá obtener las autorizaciones, licencias y permisos de las autoridades locales competentes, antes de la iniciación de la obra, de manera de permitir su desarrollo sin interrupción.

CONFORME

f. El Cliente deberá brindar el agua necesaria para la limpieza de las herramientas de manera diaria.

g. El Cliente deberá brindar el apoyo de una retroexcavadora o bobcat durante la totalidad del plazo del servicio.

h. De ser necesario, y a solicitud de INCOTEC CIMENTACIONES DEL PERÚ S.A.C. se autorizará la ejecución de trabajos nocturnos, para lo cual el Cliente tramitará y brindará a INCOTEC CIMENTACIONES DEL PERÚ S.A.C. todos los

EDWARD CERON TORRES
JEFE DE PROYECTO
C.I.P. Nº 61778

MARÍA M. ENDARA MAMA[illegible]
Ingeniero Civil
C.I.P. 78887

permisos que fueran requeridos para la correcta realización de trabajos nocturnos.

i. En caso INCOTEC CIMENTACIONES DEL PERÚ S.A.C. requiera ejecutar trabajos en horario nocturno, el cliente suministrará equipo de iluminación.

j. El Cliente deberá realizar la provisión del concreto y el acero de refuerzo en base al diseño de propiedad del Cliente, y como se indica en el ítem 3. Consideraciones técnicas.

k. El Cliente otorgará acceso al transporte de combustible, para el abastecimiento de nuestros equipos.

l. Trabajos adicionales a los indicados en la presente propuesta solo serán ejecutados previo acuerdo entre las partes, de las cantidades a ejecutar, precios a pagar y ampliación de plazo.

m. El plazo de ejecución de la obra será ampliado por:

- Retraso en la entrega del diseño actualizado/confirmado por el Cliente (planos de detalle, planos de ubicación de los pilotes, entre otros)
- Retraso en la provisión y entrega de materiales (como es concreto, acero, etc).
- Retrasos en la aprobación de ingresos u otros
- Aumento de volúmenes de obra.
- La no entrega de la zona de obra debidamente habilitada.
- Otros indicados en el presente

n. El Cliente, en caso de que así fuese necesario se encargará, a su cuenta y costo, del retiro de toda y cualquier interferencia área y/o subterránea que impida la ejecución de los trabajos. La reubicación de estas interferencias en lugares que no perjudiquen el normal avance de la obra corre también a cuenta y costo del cliente.

ARQ. DAVID HECTOR TORRES PUENTE
CAP. 5776
JEFE DE SUPERVISIÓN

RICARDO VICTOR SIU DELGADO
INGENIERO CIVIL
Reg. CIP N° 41815

CONSORCIO CONSULTOR SAUL GARRIDO
C.P.C. MARIA LUISA CARBAJO MUÑOZ
REPRESENTANTE COMÚN
DNI Nº 21546425

10. COSTOS POR STAND BY

Se aplicarán las siguientes tarifas de stand-by para los equipos destinados a la obra y que se encuentren paralizados por razones ajenas a INCOTEC CIMENTACIONES DEL PERÚ S.A.C, considerando una jornada de trabajo de 8 horas diarias.

a. Stand By - Pilotes
   - 4,351.60 $us/día sin IGV
   - 543.95 $us/hora sin IGV

CONFORME

MARÍA M. ENDARA MAMA.
Ingeniero Civil
C.I.P. 78882

EDWARD CERON TORRES
JEFE DE PROYECTO
C.I.P. N° 61778

Lima, mayo del 2022.

EDWARD CERON TORRES
JEFE DE PROYECTO
C.I.P. N° 61778

ARQ. DAVID HECTOR TORRES PUENTE
CAP. 5776
JEFE DE SUPERVISIÓN

CONSORCIO CONSULTOR SAUL GARRIDO
C.P.C. MARIA LUISA CARBAJO MUÑOZ
REPRESENTANTE COMÚN
DNI Nº 21540425

CONFORME

GOBIERNO REGIONAL SAUL GARRIDO GERENCIA DE ESTUDIOS

RICARDO VICTOR SIU DELGADO
INGENIERO CIVIL
Reg. CIP N° 41815

MARÍA M. ENDARA MAMA.
Ingeniero Civil
C.I.P. 78882

007883

Industrial SantaLucia S.A.C.

COTIZACION N° 3652

Señores : 0
Atención : **ESTIMADO CLIENTE**
Obra :
Referencia:

Fecha : **Miércoles 25 de May de 2022**

Sirva la presente para expresarle nuestro cordial saludo y al mismo tiempo hacerle llegar nuestra cotización según su amable solicitud.

Código	Descripción del Producto	Unid. Med.	Precio	Cantidad	Total
1 202001	ALAMBRE NEGRO N° 16	Kg	6.0000	800.0000	4,800.00
2 202002	ALAMBRE NEGRO N° 08	Kg	6.0000	900.0000	5,400.00
3 808005	LADRILLO TECHO # 20 (20X30X30) TALLAN	UND	4.3000	18,000.0000	77,400.00
4 303009	CEMENTO PORTLAND TIPO I QHUNA	BOLS	28.6000	20,000.0000	572,000.00

Peso referencial 0.00 Kg.

SOLES 659,600.00
Precios Incluyen IGV

Condiciones de Venta

Precios : Incluido IGV
Forma de pago : Contado
Validez : Sujeto a variación sin previo aviso
Entrega : Puesto en obra, DESCARGA COSTADO DE LA UNIDAD.
Requerimiento : Para compras al por mayor, solicitar con 48 horas de anticipación
Pagos : Realizarlos a las siguientes cuentas
Banco de Crédito Soles 475-1752931-0-51
Banco Scotiabank Soles 000 - 2142031
Banco Continental Soles 0011-0278-0100010367
A nombre de : Industrial Santa Lucia Sac.

Agradecemos la atención a la presente y quedamos a sus órdenes.

Atentamente,

Vendedor :**YORLY GARCIA AMBULAY**
E-Mail : piuraventas5@gsa.pe
Teléfono : CELULAR N° 969668035

CONFORME

EDWARD CERON TORRES
JEFE DE PROYECTO
C.I.P. N° 61778

CONSORCIO CONSULTOR SAUL GARRIDO
C.P.C. MARIA LUISA CARBAJO MUÑOZ
REPRESENTANTE COMÚN
DNI N° 21948425

RICARDO VICTOR SIU DELGADO
INGENIERO CIVIL
Reg. CIP N° 41815

GOBIERNO REGIONAL SULLANA GERENCIA DE ESTUDIOS Y PROYECTOS

ARQ. DAVID HECTOR TORRES PUENTE
CAP. 5776
JEFE DE SUPERVISIÓN

MARÍA M. ENDARA MAMANI
Ingeniero Civil
C.I.P. 78887

PIURA : Urb. San Antonio Mz B lote 6 Castilla - T : (073) 348052 - (073 345713 - FAX (073) 345924
SULLANA : Zona Ind. Municipal # 6 Mz B1. Lt 11 T: (073) 504708 - FAX (073) 504707
TUMBES : A.H Las Malvinas Mz U. Lt 1 - T: (072) 525097
ventas@gsa.pe

007882

Earthquake Protection Systems
451 Azuar Drive, Bldg. 759, Mare Island, Vallejo, California 94592
Tel: (707) 644-5993 Fax: (707) 644-5995

COMMERCIAL OFFER FOR THE MANUFACTURE, TESTING AND SHIPPING OF TRIPLE PENDULUM BEARINGS FOR SAUL GARRIDO HOSPITAL IN TUMBES, PERU

Earthquake Protection Systems Perú and its represented Earthquake Protection Systems, Vallejo - California, USA ("EPS") offers to manufacture, test and ship to the construction site 18 Triple Pendulum Bearings FPT8836/16-12/11-6, 139 FPT8831/12-12/8-5 and 1256 shear lugs with bolts (kits of connection) for Saul Sagaro Hospital in Tumbes, Peru for a Total Delivered Price of US$ 2,371,000, included IGV tax.

The Total Delivered Price includes the following Scope of Work:

- Bearing Testing Reports signed by licensed California Professional Engineer.
- Dynamic Property Testing of 2 prototype isolators FPT8836/16-14/11-6 and 2 prototype isolators FPT8831/12-12/8-5.
- Dynamic Quality Control Testing of 161 isolators, including 4 prototype isolators.
- Manufacture and supply of 157 isolators for installation.
- Manufacture and supply of 1256@3"x11" shear lugs with 1.5" of diameter installation bolts.
- EPS engineering expertise and technical support to contractor and supervisor of construction.
- Shipment of 157 Isolators and 1256 shear lugs in containers from the EPS Factory to the Callao Port in Peru.
- Importation and custom clearances in Peru.
- Shipment of 157 isolators and 1256 kits of connection from Callao port to Construction site in Peru.

ARQ. DAVID HECTOR TORRES PUENTE
CAP. 5776
JEFE DE SUPERVISIÓN

The total price excludes the following;

- Unloading of shipping containers at construction site
- Bearing installation

EDWARD CERÓN TORRES
JEFE DE PROYECTO
C.I.P. N° 61775

CONFORME

Engineering and Test Report: EPS will submit a signed and stamped Bearing Engineering and Test Report, and individual bearing QC Test Reports, taking professional engineering responsibility that the bearings have the materials, manufacturing, capacities and properties as specified herein. The report will include the dynamic property tests and quality control tests as specified therein.

Manufacture and Testing: Dynamic Property and Quality Control tests will be according to the Seismic Isolation Standard **https://goo.gl/h82Fnk.**

GOBIERNO REGIONAL DE GERENCIA DE ESTUDIOS Y PROYECTOS

CONSORCIO CONSULTOR SAUL GARRIDO
C.P.C. MARIA LUISA CARBAJO MUÑOZ
REPRESENTANTE COMÚN
DNI Nº 21946425

MARÍA M. ENDARA MAN...
Ingeniero Civil
C.I.P. 78882

RICARDO VICTOR SIU DELGADO
INGENIERO CIVIL
Reg. CIP N° 41815
31/05/22

Isolator Shipping: Isolators will be manufactured, tested and ready to load into shipping containers; with 50 isolator in 12 weeks after receipt the the payment 1 and 50 isolators per week until complete the balance to the 157 isolators. Isolators are expected to arrive at the construction site within 12 weeks after receipt of Payment 2.

Isolators are packaged for unloading and handling by fork truck. Buyer must unload containers at the construction sites within 2 hours of arrival, to promptly return the containers to the port.

Schedule of Payments:

Payment 1: US $ 474,000 upon acceptance of Offer by Buyer
Payment 2: US $ 1,897,000 upon submission Bearing Quality Control Test reports.
Payment 2 must be received by EPS before isolators are loaded into shipping containers.

All payments made shall be in US Dollars and deposited to:

Banco de Credito del Peru
Name on Account: Earthquake Protection Systems Perú
Account N°: 191-2589245198
Or Account N° 002-191-00258924519857

Offer Acceptance: The undersigne Buyer and the legal entities that make Payments 1 and 2, have the obligations of the buyer ("Buyer") under this Commercial Offer. Upon receipt of signed acceptance and receipt of Payment 1 by EPS, this Commercial Offer becomes a legally binding agreement ("Agreement") between EPS and the Buyer. By making these payments the Buyer agrees to procure the Isolators and other services in accordance with the provisions, terms, and conditions as specified herein.

This commercial offer is valid for 14 days; after this date, EPS reserves the right to modify the price, schedule and terms, or withdraw the offer.

Offer Submitted on 31th May 2022 by:

Jhon Choque Bustinza
jhon@earthquakeprotection.com
EPS Perú

ARQ. DAVID HECTOR TORRES PUENTE
CAP. 5776
JEFE DE SUPERVISIÓN

CONFORME

EDWARD CERON TORRES
JEFE DE PROYECTO
C.I.P. N° 61778

CONSORCIO CONSULTOR SAUL GARRIDO
C.P.C. MARIA LUISA CARBAJO MUÑOZ
REPRESENTANTE COMÚN
DNI Nº 21946425

RICARDO VICTOR SIU DELGADO
INGENIERO CIVIL
Reg. CIP N° 41815

GOBIERNO REGIONAL
GERENCIA DE ESTUDIOS Y PROYECTOS

MARÍA M. ENDARA MARIN
Ingeniero Civil
C.I.P. 78882

007880

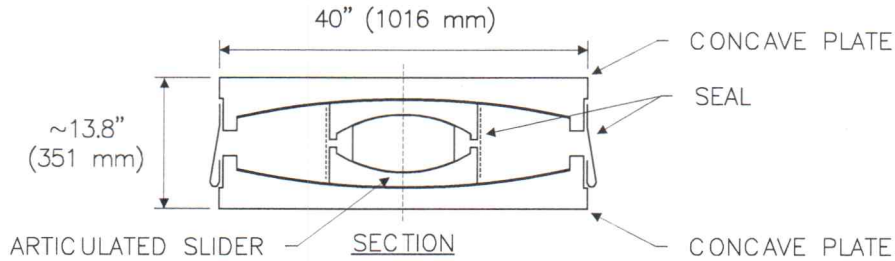

ELEVATION

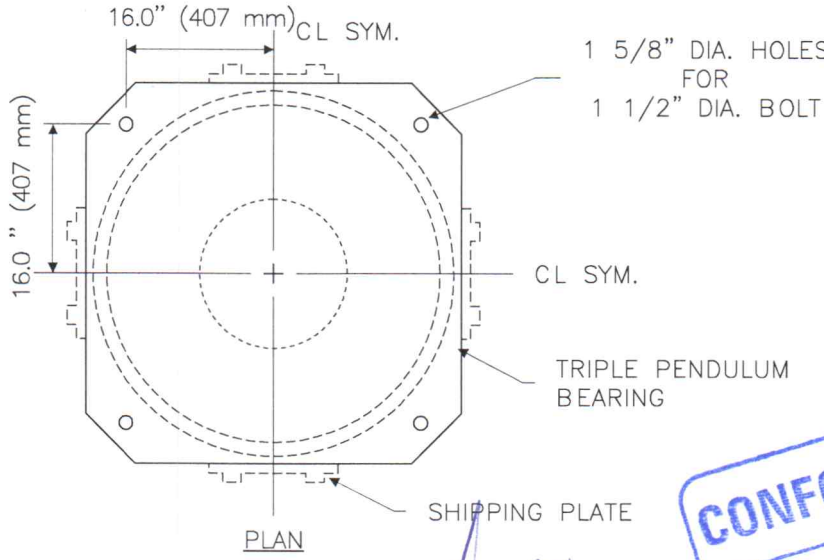

PLAN

CONFORME

TOLERANCES:
1. PLAN AND HEIGHT DIMENSIONS AND TOLERANCES TO DEFINED IN TEST REPORT.
2. BOLT HOLE DIMENSIONS ± 1/16"

ARQ. DAVID HECTOR TORRES PUENTE
CAP. 5776
JEFE DE SUPERVISIÓN

ESTIMATED WEIGHT:
3108 lbs

TRIPLE PENDULUM BEARING	**EARTHQUAKE PROTECTION SYSTEMS**
BEARING: FPT8836/16-14/11-6	**VALLEJO, CALIFORNIA (707) 644-5993**
	DRAWING NOT TO SCALE **DATE: 30/05/2022**
COPYRIGHT EARTHQUAKE PROTECTION SYSTEMS 2013	**FPT8836/16-14/11-6**

31/05/22

EDWARD CERON TORRES
JEFE DE PROYECTO
C.I.P. N° 61778

CONSORCIO CONSULTOR SAUL GARRIDO

C.P.C. MARIA LUISA CARBAJO MUÑOZ
REPRESENTANTE COMÚN
DNI Nº 21546425

MARÍA M. ENDARA MAMANI
Ingeniero Civil
C.I.P. 78882

RICARDO VICTOR SIU DELGADO
INGENIERO CIVIL
Reg. CIP N° 41815

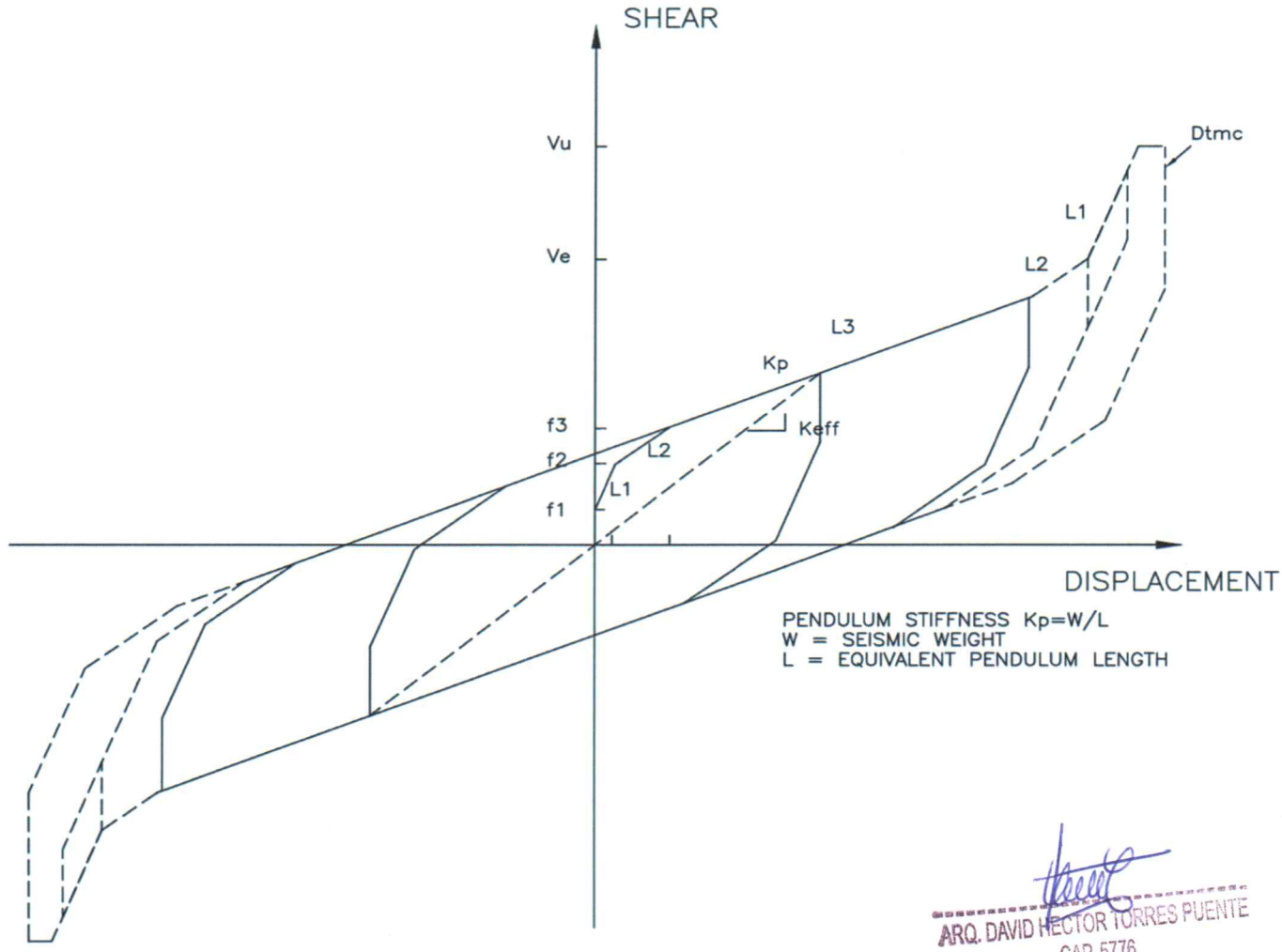

ARQ. DAVID HECTOR TORRES PUENTE
CAP. 5776
JEFE DE SUPERVISIÓN

FORCE DISPLACEMENT LOOP

AT QUALITY CONTROL TEST VERTICAL LOAD

DYNAMIC FRICTION PROPERTIES
AT QC LOAD: 412.2602 kips (1834 kN)

	f1	f2	f3
LOWER	0.01	0.02	0.03
UPPER	0.02	0.03	0.04

PENDULUM LENGTHS
L1=22"(559mm)
L2=95"(2400mm)
L3=167"(4242mm)

PENDULUM PERIODS
T1=1.5sec
T2=3.1sec
T3=4.1sec

DISPLACEMENT CAPACITIES
Dtmc=28.8"(732mm)
Dmc=19.2"(488mm)

CONFORME

FORCE DISPLACEMENT LOOP (NOT TO SCALE)		**EARTHQUAKE PROTECTION SYSTEMS**
TRIPLE PENDULUM BEARING		**VALLEJO, CALIFORNIA (707) 644-5993**
FPT8836/16-14/11-6		DRAWING NOT TO SCALE DATE 30/05/2022
		FPT8836/16-14/11-6A

31/05/22

EDWARD CERON TORRES
JEFE DE PROYECTO
C.I.P. N

CONSORCIO CONSULTOR SAUL GARRIDO
C.P.C. MARIA LUISA CARBAJO MUÑOZ
REPRESENTANTE COMÚN
DNI Nº 21546425

MARÍA M. ENDARA MAMANI
Ingeniero Civil
C.I.P. 78882

RICARDO VICTOR SIU DELGADO
INGENIERO CIVIL
Reg. CIP N° 41815

Seismic Isolator Specifications

May 30, 2022

The structure incorporating these isolators has been designed to reduce seismic damage and provide higher safety from collapse, as compared to structures designed to comply with the minimum requirements of the structure design code. This structure, and its intended seismic performance, is designed specifically for the properties and capacities of the Triple Pendulum Seismic Isolators as specified herein. These isolators were designed, specified, manufactured, and tested specifically to satisfy the specific seismic performance requirements of this structure. The Structural Engineer has reviewed, qualified and approved these isolators by this manufacturer for installation in this structure. These seismic isolators are manufactured and tested in accordance with the ISO 9001 materials and manufacturing standards of Earthquake Protection Systems, Vallejo California. www.EarthquakeProtection.com

The Contractor may propose alternate isolators having equal or better properties, capacities, reliability, and seismic damage reduction, as proven through equal product testing and analyses. Alternate isolators must be ISO 9001 manufactured products qualified in accordance with the ***"Seismic Isolation Standard for Continued Functionality"*** https://goo.gl/h82Fnk. Alternate manufacturers must demonstrate equal or better manufacturer's qualifications, seismic isolation engineering expertise, and product qualification testing in accordance with this Standard. Alternate isolators and manufacturers must be approved in writing by the Structural Engineer prior to submitting any construction bid based on alternates. Alternate isolators and manufacturers that do not comply with the Seismic Isolation Standard for Continued Functionality are not acceptable. The construction bid, and the isolators installed in the construction must be as specified herein, unless the Structural Engineer has provided written approval for alternates prior to bid. Costs to evaluate and approve alternates, and associated delay impacts, and any seismic damage that may result from using alternates, are the sole responsibility of the Contractor.

FPT8836/16-14/11-6 Bearing Specifications

(Copyright Earthquake Protection Systems)

Bearing Rated Capacities:

For ASCE7 Category IV Structrure, System 2 SISCF isolator, with MCE Spectral Acceleration at 4 seconds: 0.13g

Recommended Maximum Average Vertical Load, Avg. (D+0.5Lr): 412 kips (1834 kN) min;
Recommended Maximum Vertical Load, Max (D+L) : 1529 kips (6802 kN) min;

Rated Lateral Displacement Capacities (min.): Dtmc= ±28.8 in. (731 mm); Dmc= ±19.2 in. (487 mm);

Rated Shear Load Capacities (min): Ultimate shear load capacity not less than 99 kips (440kN), simultaneous with a vertical load not less than 412 kips (1833kN);

Rated Rotation capacity: Under an imposed 2± angular rotation of the top bearing surface relative to the bottom surface, about any Cartesian axis of rotation, the bearing must elastically support the combined listed Elastic Vertical and Elastic Shear Load Capacities.

Factored Load Capacities on Concrete: When the bearing is supported on 4000 psi (28 Mpa) confined concrete, the permissible vertical structure loads on the bearings meeting ACI 318-08 Section 10.14 are:
Pu=(1.2D+1.6L) = 2140 kips (9519 kN); Pu=(1.2D+0.5RL+E) =2770 kips (12322 kN) at 19.2" (487 mm) displacement. Buyer is responsible to ensure that the application's demands are within the bearing capacities; and for the adequacy of the structure, connections, seismic loadings, seismic movement gaps; and for compliance with all construction document, design, and code requirements, as applicable to the use of the bearings.

Vertical Strength Capacities (min): Elastic 3799 kips (16901 kN) min; Ultimate 5699 kips (25351 kN) min.

ARQ. DAVID HECTOR TORRES PUENTE
CAP. 5776
JEFE DE SUPERVISIÓN

GOBIERNO REGIONAL SIS OFICINA DE ESTUDIOS Y PROYECTOS

CONFORME

RICARDO VICTOR SIU DELGADO
INGENIERO CIVIL
Reg. CIP N° 41815

EDWARD CERON TORRES
JEFE DE PROYECTO
C.I.P. N° 61778

31/05/22

CONSORCIO CONSULTOR SAUL GARRIDO
C.P.C. MARIA LUISA CARBAJO MUÑOZ
REPRESENTANTE COMÚN
DNI Nº 21546[illegible]

MARÍA M. ENDARA MAMA
Ingeniero Civil
C.I.P. 78882

FPT8836/16-14/11-6 Bearing Specifications

Materials: The bearing liner materials on the sliders shall be a non-metallic, self-sacrificing liner type, and provide the properties as specified herein. The bearing liner shall provide satisfactory performance for energy dissipation rate, heat resistance, and properties during all bearing tests herein, and meet the acceptance criteria as specified. The bearing liner material shall have a compressive strength capacity of at least 80 ksi. The material of the concave plates and slider components shall be ASTM A536, A576, A572, A108 or A36. The concave spherical surfaces of the concave plates shall be ASTM A240, Grade 304 stainless steel. The seals shall be an ethylene propylene (EPDM) material. Exposed metal surfaces of the bearing shall be blasted to SSPC/SP-6, and painted with zinc rich primer and urethane finish coat, minimum 5 mils DFT (excludes top and bottom bearing surfaces).

Manufacture: The bearing design, capacities, properties, materials, manufacture, and testing and quality control shall be in conformance with this specification and the International Standards Organization ISO9001:2015 Quality Control Program requirements for the "Design and Manufacture of Seismic Isolation Bearings" as approved under a current Certificate of Registration issued by the Orion Registrar. The EPS drawings and specifications are the only drawings, specifications, and requirements that apply to the manufacture, testing, and supply of EPS bearings. Construction document drawings and specifications do not apply to the materials, manufacture, or testing of EPS bearings.

Quality Control Tests: Real Time Quality Control tests will be performed on 100% of bearings in accordance with all requirements of the ISO9001:2015 Quality Control Program, and the *"Seismic Isolation Standard for Continued Functionality"* https://goo.gl/h82Fnk The friction values obtained from the cyclic test of each individual bearing shall be within the specified individual bearing values. The average friction value obtained from the cyclic tests of all bearings shall be within the specified average bearing values. Report the effective stiffness and damping for the average of the 3 cycles.

Product Patents, Trade Marks, Proprietary Information, and Copyrights:

Triple Pendulum, Double Pendulum, and Friction Pendulum™ seismic isolation bearings are patented products of Earthquake Protection Systems, protected under: US Patent 8,484,911 B2; US Patent 6,820,380 B2; US Patent 6,688,051 B2; and various patents issued by other countries.

Friction Pendulum™ is a registered seismic isolator trade mark belonging to Earthquake Protection Systems.

All seismic isolation system designs, product information, drawings, and specifications which are not available in the public domain are Earthquake Protection System's proprietary information ("Proprietary Information"). The Copyright to EPS drawings, specifications, isolation system designs, and Proprietary Information, is the sole property of Earthquake Protection Systems. Project specific isolation system designs and engineering support are provided to structural design professionals for the sole and limited purpose of specifying the EPS isolators in the construction specifications. Limited rights are granted to reproduce EPS bearing drawings and specifications in project construction specifications, provided the bearing drawings and specifications are reproduced in their entirety exactly as provided by EPS. Any other uses of EPS information or engineering support require written permission from EPS. EPS offers to supply isolators during construction at the specified prices are dependent on the bearing drawings and specifications being reproduced in the construction documents their entirety exactly as provided by EPS.

CONFORME

EDWARD CERON TORRES
JEFE DE PROYECTO
C.I.P. N°

CONSORCIO CONSULTOR SAUL GARRIDO
C.P.C. MARIA LUISA CARBAJO MUÑOZ
REPRESENTANTE COMÚN
DNI N° 21546429

RICARDO VICTOR SIU DELGADO
INGENIERO CIVIL
Reg. CIP N° 41815

ARQ. DAVID HECTOR TORRES PUENTE
CAP. 5776
JEFE DE SUPERVISIÓN

MARÍA M. ENDARA MAMA...
Ingeniero Civil
C.I.P. 78882

31/05/22

FPT8836/16-14/11-6

Lower Bound Properties at the Quality Control Test Vertical Load: 1834 kN

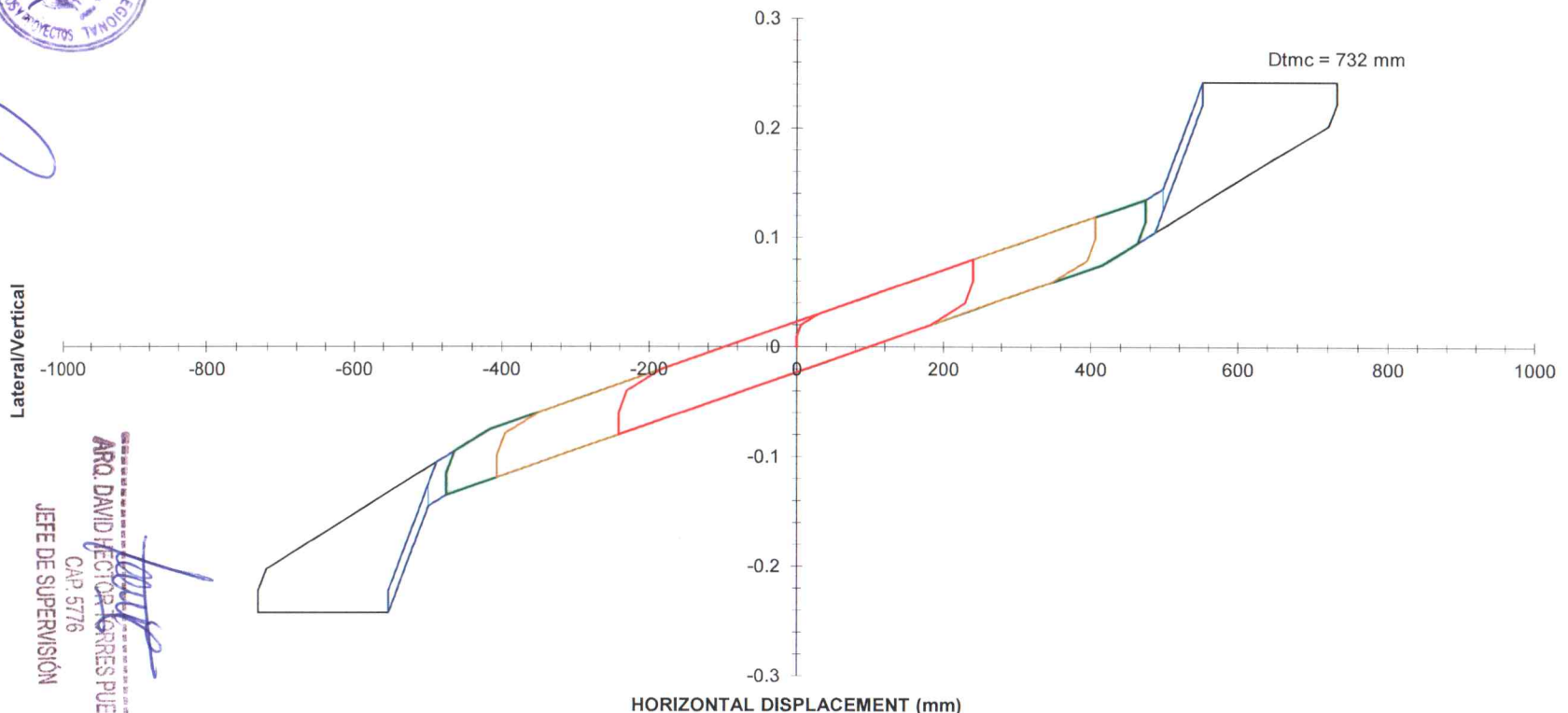

	f1	f2	f3	L1 (mm)	L2 (mm)	L3 (mm)	D (mm)	EDC(W)	F(kn/kn)	Teff (sec.)	Damping	Keff(kn/mm/kn)
DBE	0.010	0.020	0.030	559	2400	4242	241	21	0.0799	3.485	0.177	0.000331
MCE	0.010	0.020	0.030	559	2400	4242	406	37	0.1188	3.709	0.121	0.000292
First Loop	0.010	0.020	0.030	559	2400	4242	474	43	0.1348	3.761	0.107	0.000284
Second Loop	0.010	0.020	0.030	559	2400	4242	498	45	0.1448	3.720	0.098	0.000291
Third Loop	0.010	0.020	0.030	559	2400	4242	553	47	0.2423	3.029	0.056	0.000439
Stage 5 Yield	0.010	0.020	0.030	559	2400	4242	732	162	0.2423	3.486	0.255	0.000331

EDWARD CERON TORRES
JEFE DE PROYECTO
C.I.P. N° 61778

CONSORCIO CONSULTOR SAUL GARRIDO

C.P.C. MARIA LUISA CARBAJO MUÑOZ
REPRESENTANTE COMÚN
DNI Nº 21546429

ARQ. DAVID HECTOR TORRES PUENTE
CAP. 5776
JEFE DE SUPERVISIÓN

MARIA M. ENDARA MAMANI
Ingeniero Civil
C.I.P. 78882

RICARDO VICTOR SIU DELGADO
INGENIERO CIVIL
Reg. CIP N° 41815

CONFORME

007876

FPT8836/16-14/11-6

Upper Bound Properties at the Quality Control Test Vertical Load: 1834 kN

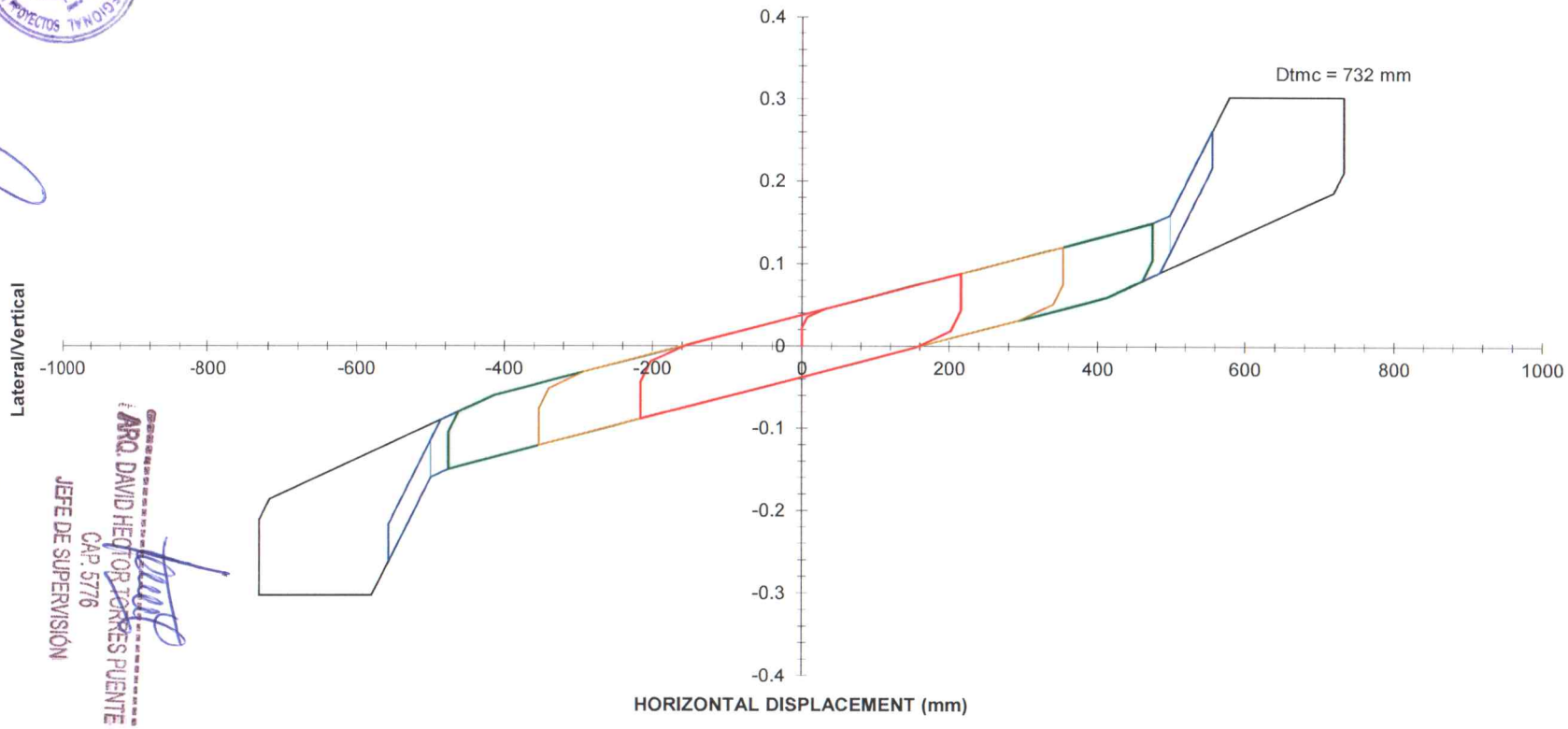

	f1	f2	f3	L1 (mm)	L2 (mm)	L3 (mm)	D (mm)	EDC(W)	F(kn/kn)	Teff (sec.)	Damping	Keff(kn/mm/kn)
DBE	0.023	0.035	0.045	559	2400	4242	216	32	0.0886	3.131	0.263	0.000410
MCE	0.023	0.035	0.045	559	2400	4242	353	52	0.1209	3.427	0.195	0.000343
First Loop	0.023	0.035	0.045	559	2400	4242	475	71	0.1498	3.573	0.158	0.000315
Second Loop	0.023	0.035	0.045	559	2400	4242	499	74	0.1598	3.546	0.147	0.000320
Third Loop	0.023	0.035	0.045	559	2400	4242	557	79	0.2623	2.922	0.086	0.000471
Stage 5 Yield	0.023	0.035	0.045	559	2400	4242	732	216	0.3029	3.118	0.248	0.000414

EDWARD CERON TORRES
JEFE DE PROYECTO
C.I.P. N°

CONSORCIO CONSULTOR SAUL GARRIDO
C.P.C. MARIA LUISA CARBAJO MUÑOZ
REPRESENTANTE COMÚN
DNI Nº 21946429

ARQ. DAVID HECTOR TORRES PUENTE
CAP. 5776
JEFE DE SUPERVISIÓN

MARÍA M. ENDARA MAYDANA
Ingeniero Civil
C.I.P. 78887

RICARDO VICTOR SIU DELGADO
INGENIERO CIVIL
Reg. CIP N° 41815

CONFORME

007875

ASCE 7 17.5 Isolator Displacement And Shear Calculations

Average Bearing: FPT8836/16-14/11-6

Frictions	f1	f2	f3	Pendulum Lengths	
Upper bound	0.023	0.035	0.045	L1	559 mm
				L2	2400 mm
Lower Bound	0.010	0.020	0.030	L3	4242 mm

DBE Response

Assume Dd =	216 mm	**Upper Bound Frictions**			
Teff	3.13 sec				
Fd	0.089 W			AASHTO Equation	
Damping	26%	Bd =	1.65	Bd = (Damping/0.05)^0.3	
				Similar to Table 17.5-1	
DBE Design Spectra Response				ASCE 7-16	
Teff	3.13 sec.				
Sa	0.145 g				
Vd = Sa/Bd =	0.088 W	< = Fd =	0.089 W	OK	

MCE Response

Assume Dm =	406 mm	**Lower Bound Frictions**			
Teff	3.71 sec				
Fm	0.119 W			AASHTO Equation	
Damping	12%	Bm =	1.30	Bm = (Damping/0.05)^0.3	
				Similar to Table 17.5-1	
MCE Design Spectra Response				ASCE 7-16	
Teff	3.71 sec.				
Sa	0.155 g				
Vm = Sa/Bm =	0.119 W	Fm =	0.119 W	OK	

Comparison of Table 17.5-1 to Eq. Bd = (Damping/0.05)^0.3

Table 17.5-1 Damping Coefficient, Bd and Bm

Effective Damping	Bd or Bm	(Dam/0.05)^0.3
2%	0.80	0.76
5%	1.00	1.00
10%	1.20	1.23
20%	1.50	1.52
30%	1.70	1.71
40%	1.90	1.87
50%	2.00	2.00

EDWARD CERON TORRES
JEFE DE PROYECTO
C.I.P. N° 61778

CONSORCIO CONSULTOR SAUL GARRIDO

C.P.C. MARIA LUISA CARBAJO MUÑOZ
REPRESENTANTE COMUN
DNI N° 41594625

MARIA M. ENDARA
Ingeniero Civil
C.I.P. 78887

RICARDO VICTOR SIU DELGADO
INGENIERO CIVIL
Reg. CIP N° 41815

CONFORME

ARQ. DAVID HECTOR TORRES PUENTE
CAP. 5776
JEFE DE SUPERVISIÓN

007874

FPT8836/16-14/11-6

Average Triple Pendulum Properties at Quality Control Test Load: 1834 kN

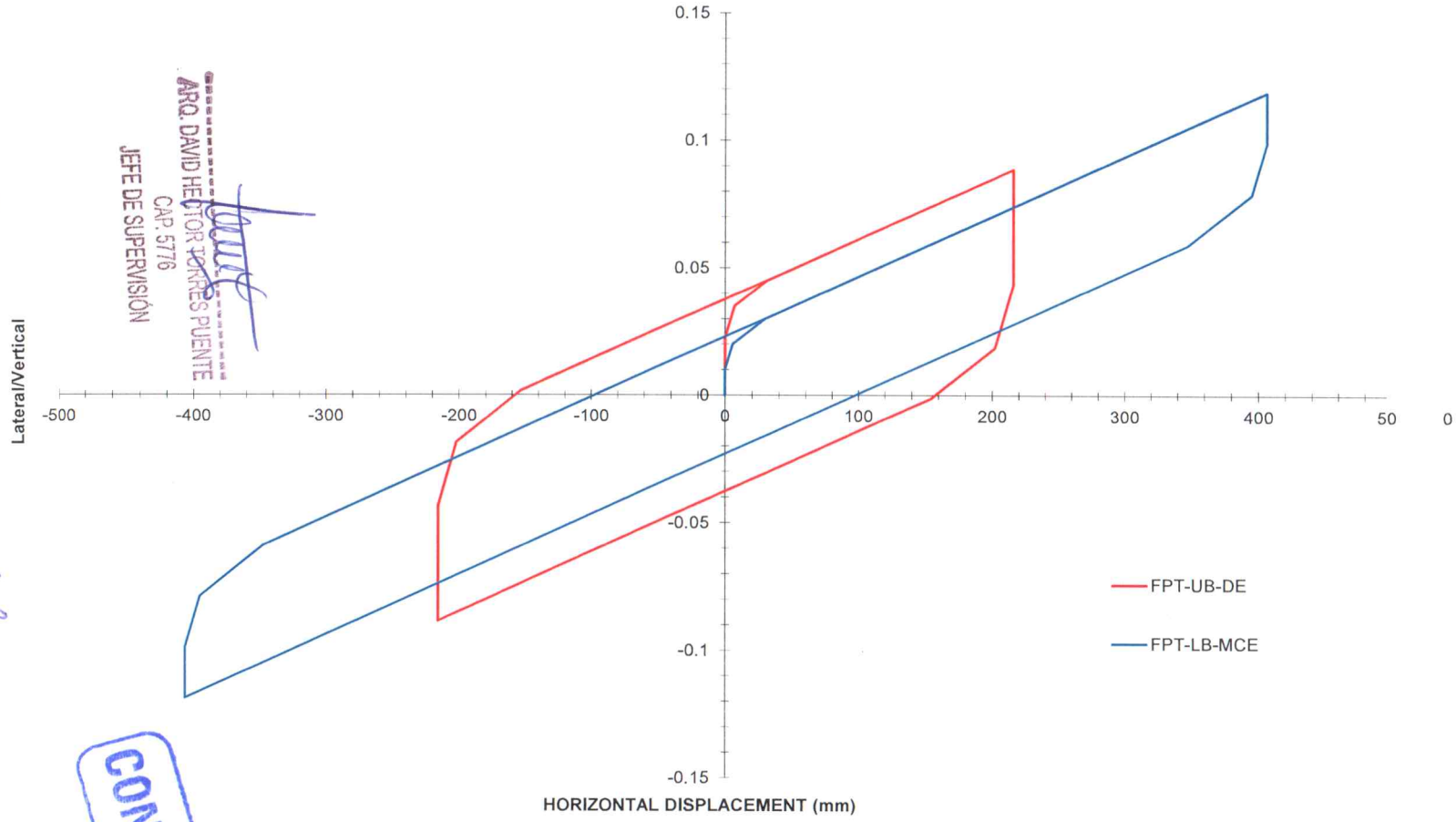

Properties	f1	f2	f3	L1 (mm.)	L2 (mm.)	L3 (mm.)	D (mm.)	Shear(W)	Teff (sec.)	Damping	Keff(kN/mm/kN)
Upper Bound DBE	0.0225	0.035	0.045	559	2400	4241.8	216	0.089	3.13	0.263	0.000410
Lower Bound MCE	0.01	0.02	0.03	559	2400	4241.8	406	0.119	3.71	0.121	0.000292

EDWARD CERON TORRES
JEFE DE PROYECTO
C.I.P. Nº [illegible]

ARQ. DAVID HECTOR TORRES PUENTE
CAP. 5776
JEFE DE SUPERVISIÓN

CONSORCIO CONSULTOR SAUL GARRIDO
C.P.C. MARIA LUISA CARBAJO MUÑOZ
REPRESENTANTE COMÚN
DNI Nº 21966429

MARIA M. ENDARA MANIAL
Ingeniero Civil
C.I.P. 78887

RICARDO VICTOR SIU DELGADO
INGENIERO CIVIL
Reg. CIP Nº 41815

CONFORME

007873

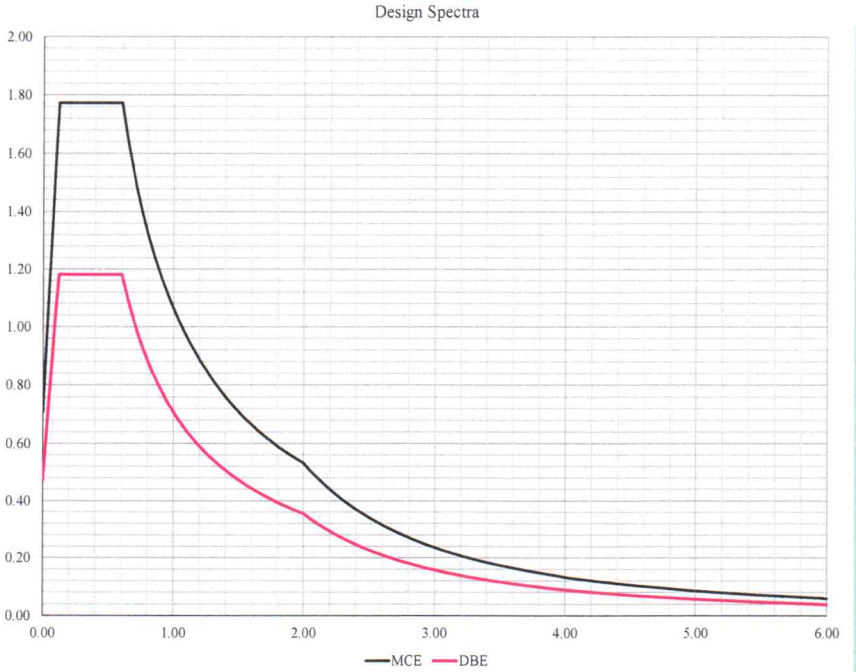

Tm (Sec.)	Sm (G's)	Td (Sec.)	Sd (G's)
0.00	0.709	0.00	0.473
0.02	0.921	0.02	0.614
0.05	1.134	0.05	0.756
0.07	1.347	0.07	0.898
0.10	1.559	0.10	1.040
0.12	1.772	0.12	1.181
0.22	1.772	0.22	1.181
0.31	1.772	0.31	1.181
0.41	1.772	0.41	1.181
0.50	1.772	0.50	1.181
0.60	1.772	0.60	1.181
0.65	1.636	0.65	1.090
0.70	1.519	0.70	1.013
0.75	1.418	0.75	0.945
0.80	1.329	0.80	0.886
0.85	1.251	0.85	0.834
0.90	1.181	0.90	0.788
0.95	1.119	0.95	0.746
1.00	1.063	1.00	0.709
1.05	1.013	1.05	0.675
1.10	0.966	1.10	0.644
1.15	0.924	1.15	0.616
1.20	0.886	1.20	0.591
1.25	0.851	1.25	0.567
1.30	0.818	1.30	0.545
1.35	0.788	1.35	0.525
1.40	0.759	1.40	0.506
1.45	0.733	1.45	0.489
1.50	0.709	1.50	0.473
1.55	0.686	1.55	0.457
1.60	0.664	1.60	0.443
1.65	0.644	1.65	0.430
1.70	0.625	1.70	0.417
1.75	0.608	1.75	0.405
1.80	0.591	1.80	0.394
1.85	0.575	1.85	0.383
1.90	0.560	1.90	0.373
1.95	0.545	1.95	0.363
2.00	0.532	2.00	0.354
2.05	0.506	2.05	0.337
2.10	0.482	2.10	0.321
2.15	0.460	2.15	0.307
2.20	0.439	2.20	0.293
2.25	0.420	2.25	0.280
2.30	0.402	2.30	0.268
2.35	0.385	2.35	0.257
2.40	0.369	2.40	0.246
2.45	0.354	2.45	0.236
2.50	0.340	2.50	0.227
2.55	0.327	2.55	0.218
2.60	0.315	2.60	0.210
2.65	0.303	2.65	0.202
2.70	0.292	2.70	0.194
2.75	0.281	2.75	0.187
2.80	0.271	2.80	0.181
2.85	0.262	2.85	0.175
2.90	0.253	2.90	0.169
2.95	0.244	2.95	0.163
3.00	0.236	3.00	0.158
3.05	0.229	3.05	0.152
3.10	0.221	3.10	0.148
3.15	0.214	3.15	0.143
3.20	0.208	3.20	0.138
3.25	0.201	3.25	0.134
3.30	0.195	3.30	0.130
3.35	0.189	3.35	0.126
3.40	0.184	3.40	0.123
3.45	0.179	3.45	0.119
3.50	0.174	3.50	0.116
3.55	0.169	3.55	0.112
3.60	0.164	3.60	0.109
3.65	0.160	3.65	0.106
3.70	0.155	3.70	0.104
3.75	0.151	3.75	0.101
3.80	0.147	3.80	0.098
3.85	0.143	3.85	0.096
3.90	0.140	3.90	0.093
3.95	0.136	3.95	0.091
4.00	0.133	4.00	0.089
4.05	0.130	4.05	0.086
4.10	0.126	4.10	0.084
4.15	0.123	4.15	0.082
4.20	0.121	4.20	0.080
4.25	0.118	4.25	0.078
4.30	0.115	4.30	0.077
4.35	0.112	4.35	0.075
4.40	0.110	4.40	0.073
4.45	0.107	4.45	0.072
4.50	0.105	4.50	0.070
4.55	0.103	4.55	0.068
4.60	0.100	4.60	0.067
4.65	0.098	4.65	0.066
4.70	0.096	4.70	0.064
4.75	0.094	4.75	0.063
4.80	0.092	4.80	0.062
4.85	0.090	4.85	0.060
4.90	0.089	4.90	0.059
4.95	0.087	4.95	0.058
5.00	0.085	5.00	0.057

ARQ. DAVID HECTOR TORRES PUENTE
CAP. 5776
JEFE DE SUPERVISIÓN

CONFORME

CONSORCIO CONSULTOR SAUL GARRIDO

C.P.C. MARIA LUISA CARBAJO MUÑOZ
REPRESENTANTE COMÚN
DNI Nº 25485825

EDWARD CERON TORRES
JEFE DE PROYECTO
C.I.P. Nº 61770

GOBIERNO REGIONAL
SUB GERENCIA DE ESTUDIOS Y PROYECTOS

31/05/22

MARÍA M. ENDARA MAS
Ingeniero Civil
C.I.P. 7888

RICARDO VICTOR SIU DELGADO
INGENIERO CIVIL
Reg. CIP N° 41815

COMMERCIAL TERMS AND CONDITIONS

2/24/21

Isolator Manufacture and Testing: EPS isolators are designed, manufactured and tested in accordance with ISO 9001:2015 "Design and Manufacture of Seismic Isolation Bearings", as certified by the ISO 9001 Registrar. The ISO 9001 specifications and the EPS isolator drawings, specifications, and testing as specified in the EPS reports and Offer, are the only specifications and requirements that apply to the EPS isolator engineering, manufacture, and testing. Dynamic Quality Control Tests are performed for each isolator. Comprehensive Dynamic Property Tests are performed for two prototype isolators of each model. When engaged to supply isolators designed by the Structure Design Professional, EPS provides an Isolator Engineering and Test Report signed and stamped by a California Professional Engineer, accepting professional responsibility that the as-manufactured isolators have the materials, manufacturing, capacities and properties specified in the Offer by EPS. The Buyer and owner, and their consultants, are responsible to verify that the isolator load and displacement demands do not exceed the capacities specified by EPS. The Total Price includes standard technical support as normally provided by EPS engineers working at the EPS facility. The isolator assemblies include temporary shipping plates attached to the isolator. Shipping plates must be removed after the structure is complete. Except as specifically itemized and included, the Offer does not include the design or supply of any structure connection hardware or bolts, plates above or below the isolators, shim plates, sole plates, or grout. Prototype isolators are the property of EPS. Buyer is encouraged to observe isolator testing as an opportunity to learn about the EPS seismic engineering and isolator systems. Buyers may not specify manufacture or testing details, nor interfere with standard EPS procedures. Buyer's inspection authority is limited to citing specific non-conformance with the specifications in the Offer.

Professional Responsibilities: When EPS is engaged as the Seismic Isolation Engineer as defined by the *Continued Functionality Standard "CFS"*, https://goo.gl/h82Fnk EPS designs, manufactures, and tests the isolators, and specifies seismic resiliency requirements and seismic movement details for the structure and architectural components, as required to limit damage to the Platinum, Gold, or Silver Functionality Level selected. EPS then submits a Seismic Isolation Engineering Report signed and stamped by a California Professional Engineer, accepting professional, commercial, and legal responsibility for the seismic performance of the isolators, and also the seismic performance of the architectural components and structure provided the EPS recommendations have been followed. To achieve the specified resiliency level, the Structure Design Professional and architectural consultants, construction contractor, and facility owner, are jointly responsible to implement the EPS recommendations for the architectural components and structure. The Buyer and owner, and their consultants, are responsible to design and construct the facility including adequate isolator connection details, and structure strengths, as required to accommodate all structure, environmental, and seismic loadings and displacements according to applicable codes; and for the proper installation and use of the isolators in accordance with EPS installation and maintenance recommendations. When EPS is not engaged as the Seismic Isolation Engineer, then the Structure Design Professional, architect, contractor, Buyer, owner, and their consultants are collectively responsible for the seismic performance of the facility. EPS is then specifically excluded from responsibility or liability for the seismic performance of the facility, except for damage directly and primarily caused by failure of the isolators to have the capacities and properties as specified in the signed and stamped EPS Isolator Engineering and Test Report.

JUAN DAVID HECTOR TORRES FUENTE
CAP. 5776
JEFE DE SUPERVISIÓN

EPS Proprietary Isolator Systems: EPS is engaged in the development, design, manufacture, and testing of Triple Pendulum and Friction Pendulum™ Isolators, which are patented, proprietary, and trademarked products of EPS. The isolation system design, isolator details, drawings, specifications, and related information as provided by EPS to the Buyer, Owner, and Owner's consultants are "EPS Proprietary Information" and shall be used only for the application named herein, and with the restriction that the manufacture of the isolators is to be done exclusively by EPS. The EPS Proprietary Information shall remain the property of EPS, with limited rights as granted to Buyer, Owner, and Owner's consultants to use the Proprietary Information only for the application specified. Buyer, Owner, and Owner's consultants shall exercise due care to safeguard all EPS Proprietary Information from unauthorized access.

CONFORME

General Business Terms: Standard business practice according to the Uniform Commercial Code, UCC NCCUSL, shall apply for all matters not specified herein. If Buyer's written acceptance without changes and Payment 1 is not received by EPS within 14 days of the Offer date, EPS reserves the right to modify the price, schedule and terms, or withdraw the offer. The ready-to-ship dates are based on the scope, terms and conditions as specified in the Offer,

EDWARD CERON TORRES
JEFE DE PROYECTO
C.I.P. N° 61770

CONSORCIO CONSULTOR SAUL GARRIDO
C.P.C. MARIA LUISA CARBAJO MUÑOZ
REPRESENTANTE COMÚN
DNI Nº 21546425

MARÍA M. ENDARA MA.
Ingeniero Civil
C.I.P. 78887

RICARDO VICTOR SIU DELGADO
INGENIERO CIVIL
Reg. CIP N° 41815

31/05/22

and will be extended for any changes requested by Buyer, or actions by Buyer that delay EPS. For any changes in the scope or requirements, EPS will evaluate the impact on cost and ready-to-ship schedule and advise the Buyer prior to proceeding with the changes. Changes to the scope of work or requirements, and non-customary support services, and support that requires EPS to work away from the EPS facility, will be paid for as additional services according to the EPS Standard Charges. Payments are due within 14 days of the invoice date, according to the payment schedule, whether or not isolators are needed for construction. The ready-to-ship dates will be extended one day for each day a payment to EPS is late. If a payment is more than 14 days late, the Buyer shall pay late payment penalties at the rate of one percent (1%) per month of the outstanding balance, for each month or fraction thereof for which the payment is late. Isolators will be ready to ship within 7 days after receipt of payment due upon submission of the QC test results. Isolators will not be released for shipment until all applicable payments have been received by EPS. When EPS is engaged to provide shipping or delivery services by third parties, EPS is not responsible for any delay in shipment. If the purchase is canceled by Buyer for reasons not directly and primarily caused by EPS's failure to perform, Buyer shall pay EPS the percentage of the Total Price equal to the percentage of of completion of isolator manufacture at the time of cancellation.

Charges for late performance by EPS are not applicable unless the average ready-to-ship date is more than 14 days late, and EPS failure to perform was the sole contributor to the construction delay. Late performance charges claimed against EPS shall not exceed 2% of the Total Price for each week the average ready-to-ship date is late, up to a maximum of 30% of the Total Price. Late charges will not be claimed against EPS due to any delays caused by common carrier shippers, custom clearance, natural disasters, fires, strikes, acts or war or terrorism, or any government actions that delay EPS's work or delivery. If a payment to EPS is more than 6 months overdue, all work in progress shall be considered abandoned and the title and ownership shall transfer to EPS, and EPS shall have no further obligations to deliver any products or services.

This Offer may be accepted by signing the Buyer's Acceptance, or making a payment specified herein, either of which constitutes a binding Contract for the entire subject matter herein and supersedes any and all prior oral or written offers, discussions, negotiations, representations, understandings or agreements among the parties. No other terms or conditions shall be binding without written acceptance by both EPS and Buyer. When the EPS products or services are named in any purchase order issued by the Buyer, the terms and conditions herein shall be the sole provisions applicable to EPS's products or services sold. The Buyer is responsible to comply with its obligations under this agreement, and when the EPS products or services are sold to a third party, the Buyer is responsible to limit EPS's obligations and liabilities as specified herein. The laws of the State of California will govern any disputes regarding this agreement and the products and services provided. The applicable courts located in the County of Solano shall have exclusive jurisdiction over any dispute concerning this agreement or the EPS products or services provided. In the event that any legal action arises out of this Commercial Offer or the products or services provided by EPS, the prevailing party shall be entitled to recover from the other its reasonable attorney's fees and costs of suit.

CONFORME

LIABILITIES: SHOULD THE EPS PRODUCTS OR SERVICES BE SOLD OR ASSIGNED BY THE BUYER TO A THIRD PARTY, THE BUYER ASSUMES SOLE RESPONSIBILITY TO TRANSFER ALL CONTRACT LIMITATIONS HEREIN TO SAID THIRD PARTY, INCLUDING LIABILITY AND WARRANTY LIMITATIONS. THE BUYER ALSO AGREES TO INDEMNIFY, DEFEND AND HOLD HARMLESS EPS FROM ANY CLAIMS BY SAID THIRD PARTIES WHICH EXTEND BEYOND THE LIMITATIONS OF LIABILITIES AND RESPONSIBILITIES OF EPS AS SPECIFIED HEREIN. FOR ANY AND ALL DAMAGES CLAIMED AGAINST EPS FOR NEGLIGENCE, DEFECTIVE PRODUCTS, PROFESSIONAL LIABILITY, FAILURE TO PERFORM, OR ANY OTHER REASON WHATSOEVER, THE TOTAL CUMULATIVE CLAIMS SHALL BE LIMITED TO A MAXIMUM EQUAL TO THE TOTAL PRICE AS SPECIFIED HEREIN. UNDER NO CIRCUMSTANCES SHALL EPS BE LIABLE FOR ANY INCIDENTAL OR CONSEQUENTIAL DAMAGES OF ANY NATURE WHATSOEVER INCLUDING WITHOUT LIMITATION, LOST PROFIT OR REVENUE. UNDER NO CIRCUMSTANCES SHALL ANY OFFICER, ENGINEER, OR EMPLOYEE OF EPS BE HELD PERSONALLY LIABLE FOR ANY WORK PERFORMED IN RELATION TO THIS AGREEMENT, WHETHER OR NOT SUCH CLAIMS ARE BASED IN CONTRACT OR TORT OR UPON ANY OTHER LEGAL THEORY.

GOBIERNO REGIONAL SUB GERENCIA DE ESTUDIOS Y PROYECTOS

ARQ. DAVID HECTOR TORRES PUENTE
CAP. 5776
JEFE DE SUPERVISIÓN

RICARDO VICTOR SIU DELGADO
INGENIERO CIVIL
Reg. CIP N° 41815
31/05/22

EDWARD CERON TORRES
JEFE DE PROYECTO
C.I.P. N° 61778

CONSORCIO CONSULTOR SAUL GARRIDO

MARÍA M. ENDARA MAMANI
Ingeniero Civil
C.I.P. 78882

C.P.C. MARIA LUISA CARBAJO MUÑOZ
REPRESENTANTE COMÚN
DNI Nº 21546425

007869

Earthquake Protection Systems, Inc.
451 Azuar Drive, Bldg. 759, Mare Island, Vallejo, California 94592
Tel: (707) 644-5993 Fax: (707) 644-5995

TEN YEAR WARRANTY

Earthquake Protection Systems ("EPS") warrants the Friction Pendulum bearings ("Bearings") against defects in materials and workmanship under the normal use and service for which they were designed for the full period of 120 months from the date of shipment to Buyer. This warranty is limited to correcting defects in materials and workmanship, which materially affect the Bearing's ability to perform its intended function in accordance with the Bearing Specifications provided herein. For any Bearing determined to be outside the warranted performance, EPS shall, at its sole expense and option, either recondition or replace the Bearing or components to be within the Bearing Property Specifications for new bearings.

For any bearing warranty work, Owner or Buyer shall be responsible for Bearing removal, reinstallation, and freight to and from EPS's facility, including all associated costs of these items. For any Bearing found to be within the warranted performance, Owner or Buyer shall be responsible for all related costs incurred by EPS including testing, inspection, freight, handling, repair, and reconditioning.

This warranty does not cover cosmetic defects or changes, paint chipping or peeling, damage caused by installation or construction, fire or accidental damage, abuse, neglect, overloads, or failure of Contractor, Buyer or Owner to install and maintain Bearings according to EPS recommended procedures. Any obligation under this warranty terminates if the Bearings are modified or directly exposed to fire. In such instances, Owner may reactivate the warranty by hiring EPS to inspect all Bearings and for Owner to pay EPS to recondition or replace any Bearing that is deemed required. In no case shall the warranty period be extended beyond the period listed above, whether or not a Bearing is replaced or reconditioned by EPS.

ARQ. DAVID HECTOR TORRES PUENTE
CAP. 5776
JEFE DE SUPERVISIÓN

CONFORME

DISCLAIMER OF WARRANTIES

THIS WARRANTY IS IN LIEU OF ALL OTHER WARRANTIES, EXPRESSED, IMPLIED, WRITTEN, OR ORAL, INCLUDING BUT NOT LIMITED TO ANY IMPLIED WARRANTY OR MERCHANTABILITY OR FITNESS AND IS PROVIDED IN LIEU OF ALL OBLIGATIONS AND LIABILITIES OF SELLER WITH RESPECT TO DEFECTS IN MATERIALS OR WORKMANSHIP. THE RIGHTS AND REMEDIES CONTAINED IN THIS WARRANTY CONSTITUTE THE OWNER'S, CONTRACTOR'S, OR BUYER'S SOLE RECOURSE TO EPS FOR COSTS AND EXPENSES TO CURE DEFECTS IN THE BEARINGS. THIS WARRANTY EXCLUDES AND WAIVES ANY RIGHT TO BUYER TO CONSEQUENTIAL OR INCIDENTAL DAMAGES.

GOBIERNO REGIONAL 956 GERENCIA DE ESTUDIOS Y PROYECTOS

EDWARD CERON TORRES
JEFE DE PROYECTO
C.I.P. N° 6...

CONSORCIO CONSULTOR SAUL GARRIDO
C.P.C. MARIA LUISA CARBAJO MUÑOZ
REPRESENTANTE COMÚN
DNI Nº 21546425

MARÍA M. ENDARA MAMA...
Ingeniero Civil
C.I.P. 78832

RICARDO VICTOR SIU DELGADO
INGENIERO CIVIL
Reg. CIP N° 41815
31/05/22

Earthquake Protection Systems, Inc.
451 Azuar Drive, Bldg. 759, Mare Island, Vallejo, California 94592
Tel: (707) 644-5993 Fax: (707) 644-5995

Standard Rates and Charges

Upon receiving requests for additional work or changes from the EPS offer terms, EPS will advise Buyer what additional charges would apply before proceeding with the changes. Additional work and changes will be charged at the following rates:

Man-Hour Rates for Engineering, Manufacturing, and Administrative services are as follows:

Principal Engineer	$300/hour
Senior Engineer	$250/hour
Engineer	$225/hour
Shop Supervisors	$180/hour
Senior Specialist Technicians	$175/hour
QC and Office Services and Documentation	$150/hour
Machinists	$140/hour
Welders	$130/hour
Shop Laborer	$110/hour

ARQ. DAVID HECTOR TORRES PUENTE
CAP. 5776
JEFE DE SUPERVISIÓN

Overtime work is charged at 30% above the specified standard rates. Charges for required materials, tooling, and outsourced services will be at cost plus 50% overhead charges. Inspection and services provided away from EPS facilities will be at the above rates plus reimbursement of airfare at cost, plus $500/day for hotel, local transportation, and meal expenses.

Bearing testing is charged at a per day rate for each day of testing, test setup, and test system occupation. Test system daily rates, include test setup labor, test operators, and engineering as required for test specification, test setup, data reduction, test reporting, and engineering support regarding testing. Test System rates are:

Real Time, 15 million lbs. Capacity Test System	$4,500/day
Low-Speed, 2 million lbs. Capacity Test System	$1,500/day

CONFORME

Extended warranties of up to 50 years may be purchased prior to bearing shipments. Extended warranties are charged at ½ % of the Total Price for each year the warranty is extended.

Charges for accelerating the ready-to-ship dates shall be a ½ % increase in bearing price for each 1% reduction in the ready-to-ship schedule. Charges for storing bearings shall be ½ % of the bearing prices for each month bearings are stored beyond 3 months after the bearings are ready-to-ship.

Review of customer purchase terms and conditions, technical specifications, and construction plans and documents, shall be at the above rates, plus costs of legal review and outsourced service charges.

EDWARD CERON TORRES
JEFE DE PROYECTO
C.I.P. N° 61778

CONSORCIO CONSULTOR SAUL GARRIDO

C.P.C. MARIA LUISA CARBAJO MUÑOZ
REPRESENTANTE COMÚN
DNI Nº 21546425

MARÍA M. ENDARA R.
Ingeniero Ci
C.I.P. 78882

RICARDO VICTOR SIU DELGADO
INGENIERO CIVIL
Reg. CIP N° 41815

Earthquake Protection Systems
451 Azuar Drive, Bldg. 759, Mare Island, Vallejo, California 94592
Tel: (707) 644-5993 Fax: (707) 644-5995

A CONTINUACIÓN: LA TRADUCCIÓN DE LA OFERTA COMERCIAL CON PROPÓSITO REFERENCIAL; LA VERSIÓN EN INGLÉS ES LA QUE GOBIERNA LEGALMENTE

OFERTA COMERCIAL PARA LA MANUFACTURA, PRUEBAS Y ENVÍO DE AISLADORES TRIPLE PÉNDULO PARA EL HOSPITAL SAUL GARRIDO EN TUMBES, PERÚ

Earthquake Protection Systems Perú y su representada Earthquake Protection Systems, Vallejo – California, USA ("EPS") ofrece la manufactura, pruebas y envío al lugar de construcción de 18 aisladores Triple Péndulo FPT8836/16-14/11-6, 139 FPT8831/12-12/8-5 y 1256 anclajes con perno (kits de conexión) para el Hospital Saúl Garrido, Perú por un precio total de entrega de USD $2,371,000, incluye impuesto IGV.

El precio total de entrega incluye los siguientes trabajos:

- Reporte de pruebas de los aisladores firmado por un profesional Ingeniero registrado de California.
- Pruebas de propiedades dinámicas de 2 aisladores prototipo FPT8836/16-14/11-6.
- Pruebas de control de calidad dinámicas de 161 aisladores, incluyendo 4 aisladores prototipo
- Manufactura y suministro de 157 aisladores para instalación
- Manufactura y suministro de 1256 anclajes de 3"x11" con pernos de 1.5" de diámetro
- Experiencia y soporte técnico de la Ingeniería de EPS al constratista y surpervisor de obra
- Envío de 157 aisladores y 1256 anclajes en contenedores desde la fábrica de EPS hasta el puerto de Callao en Perú
- Importación y agente de aduana en Perú
- Envío de 157 aisladores y 1256 kits de conexión desde el Puerto de Callao al lugar de construcción en Perú

El precio total no incluye lo siguiente:

- Descarga de los contenedores en el lugar de construcción
- Instalacion de los aisladores

Reporte de Ingeniería y Pruebas: EPS enviará un Reporte de Ingeniería y Pruebas de los aisladores sellado y firmado, y reportes individuales de pruebas de control de calidad de los aisladores, asumiendo responsabilidad profesional de la ingeniería, que los aisladores tienen los materiales, fabricación,

GOBIERNO REGIONAL SUB GERENCIA DE ESTUDIOS Y PROYECTOS
ARQ. DAVID HECTOR TORRES PUENTE
CAP. 5776
JEFE DE SUPERVISIÓN
CONFORME

capacidades y propiedades como se especifica aqui. El informe incluirá las pruebas de propiedades dinámicas y control de calidad como se especifica en esta oferta.

Fabricación y Pruebas: Las pruebas de propiedades dinámicas y de control de calidad estarán de acuerdo con el Estándar de Aislamiento Sísmico. **https://goo.gl/h82Fnk**.

Envío de los Aisladores: Los aisladores serán manufacturados, ensayados y listos para cargar en contenedores de envio; con 50 aisladores en 12 semanas después de recibido el pago 1 y 50 aisladores por semana hasta completar los 157 aisladores. Los aisladores se espera arriven al lugar de construcción 12 semanas después de recibido el pago 2.

Los aisladores serán empacados para su manejo y descarga mediante un montacarga. El comprador debe descargar los contenedores en el lugar de construcción dentro de 2 horas de arrivo, tal que puedan retornar al puerto.

Cronograma de Pagos

1er Pago: US$ 474,000 una vez aceptada la oferta comercial por el comprador
2do Pago: US$ 1,897,000 una vez presentada cada prueba de control de calidad de los aisladores. El pago 2 deberá ser recibido por EPS antes que los aisladores sean cargados en los contenedores.

Para términos legales, depósitos, términos y condiciones comerciales, garantía, tarifas y cargos estándarizados del aislador; el contrato legal es la versión en inglés de la Oferta Comercial: "*Commercial Offer for the Manufature, Test and Shipping of Triple Pendulum Bearings for Saul Garrido Hospital en Tumbes, Perú.*

ARQ. DAVID HECTOR TORRES PUENTE
CAP. 5776
JEFE DE SUPERVISIÓN

CONFORME

EDWARD CERON TORRES
JEFE DE PROYECTO
C.I.P. N° 61778

CONSORCIO CONSULTOR SAUL GARRIDO
C.P.C. MARIA LUISA CARBAJO MUÑOZ
REPRESENTANTE COMÚN
DNI Nº 21546425

GOBIERNO REGIONAL
GERENCIA DE ESTUDIOS Y PROYECTOS

MARIA M. ENDAR
Ingeniero
C.I.P. 788

RICARDO VICTOR SIU DELGADO
INGENIERO CIVIL
Reg. CIP N° 41815

007865

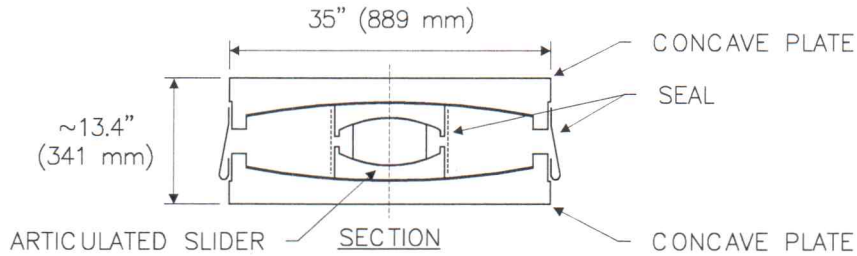

ELEVATION

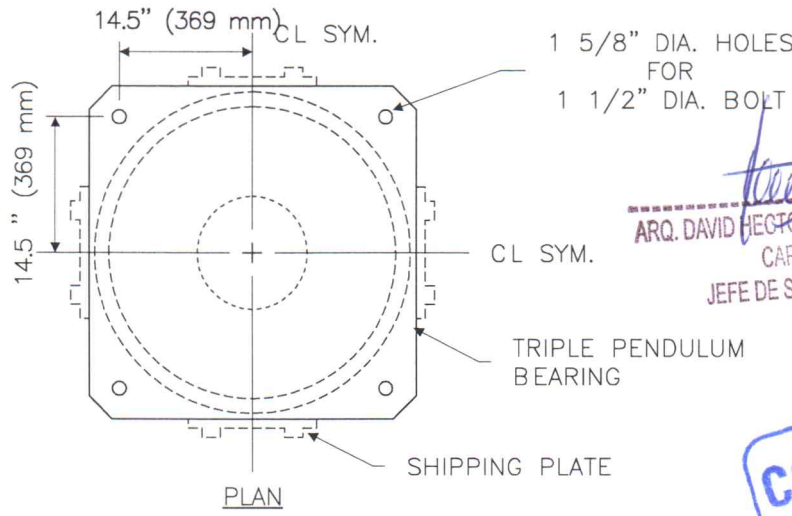

PLAN

ARQ. DAVID HECTOR TORRES PUENTE
CAP. 5776
JEFE DE SUPERVISIÓN

CONFORME

TOLERANCES:
1. PLAN AND HEIGHT DIMENSIONS AND TOLERANCES TO DEFINED IN TEST REPORT.
2. BOLT HOLE DIMENSIONS ± 1/16"

ESTIMATED WEIGHT:
2280 lbs

TRIPLE PENDULUM BEARING	**EARTHQUAKE PROTECTION SYSTEMS** **VALLEJO, CALIFORNIA (707) 644-5993**
BEARING: FPT8831/12-12/8-5	**DRAWING NOT TO SCALE** **DATE: 30/05/2022**
COPYRIGHT EARTHQUAKE PROTECTION SYSTEMS 2013	**FPT8831/12-12/8-5**

EDWARD CERON TORRES
JEFE DE PROYECTO
C.I.P. N° 61770

CONSORCIO CONSULTOR SAUL GARRIDO
C.P.C. MARIA LUISA CARBAJO MUÑOZ
REPRESENTANTE COMUN
DNI Nº 21546425

MARÍA M. ENDARA MAMANI
Ingeniero Civil
C.I.P. 78882

31/05/22

RICARDO VICTOR SIU DELGADO
INGENIERO CIVIL
Reg. CIP N° 41815

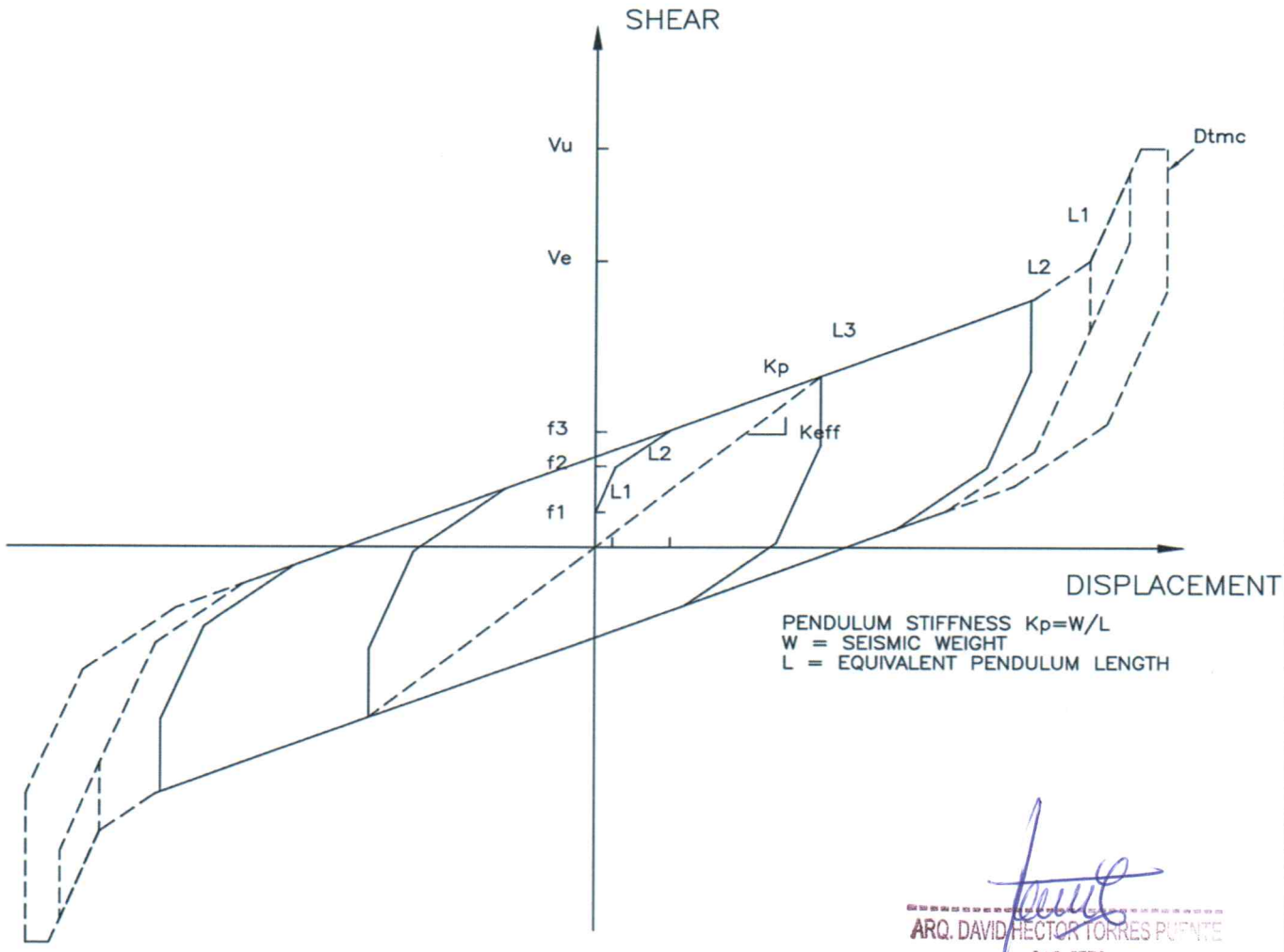

ARQ. DAVID HECTOR TORRES PUENTE
CAP. 5776
JEFE DE SUPERVISIÓN

FORCE DISPLACEMENT LOOP

AT QUALITY CONTROL TEST VERTICAL LOAD

DYNAMIC FRICTION PROPERTIES
AT QC LOAD: 372.5774 kips (1657 kN)

	f1	f2	f3
LOWER	0.01	0.02	0.03
UPPER	0.02	0.03	0.04

PENDULUM LENGTHS
L1=19"(483mm)
L2=94"(2375mm)
L3=168"(4267mm)

PENDULUM PERIODS
T1=1.4sec
T2=3.1sec
T3=4.1sec

DISPLACEMENT CAPACITIES
Dtmc=26.6"(677mm)
Dmc=17.7"(451mm)

CONFORME

FORCE DISPLACEMENT LOOP (NOT TO SCALE)	**EARTHQUAKE PROTECTION SYSTEMS**
TRIPLE PENDULUM BEARING	**VALLEJO, CALIFORNIA (707) 644-5993**
FPT8831/12-12/8-5	DRAWING NOT TO SCALE DATE 30/05/2022
COPYRIGHT EARTHQUAKE PROTECTION SYSTEMS 2013	FPT8831/12-12/8-5A

EDWARD CERON TORRES
JEFE DE PROYECTO
C.I.P. N° 61

CONSORCIO CONSULTOR SAUL GARRIDO
C.P.C. MARIA LUISA CARBAJO MUÑOZ
REPRESENTANTE COMÚN
DNI Nº 21546425

MARÍA M. ENDARA MAMANI
Ingeniero Civil
C.I.P. 78882

RICARDO VICTOR SIU DELGADO
INGENIERO CIVIL
Reg. CIP N° 41815

Seismic Isolator Specifications

May 30, 2022

The structure incorporating these isolators has been designed to reduce seismic damage and provide higher safety from collapse, as compared to structures designed to comply with the minimum requirements of the structure design code. This structure, and its intended seismic performance, is designed specifically for the properties and capacities of the Triple Pendulum Seismic Isolators as specified herein. These isolators were designed, specified, manufactured, and tested specifically to satisfy the specific seismic performance requirements of this structure. The Structural Engineer has reviewed, qualified and approved these isolators by this manufacturer for installation in this structure. These seismic isolators are manufactured and tested in accordance with the ISO 9001 materials and manufacturing standards of Earthquake Protection Systems, Vallejo California. www.EarthquakeProtection.com

The Contractor may propose alternate isolators having equal or better properties, capacities, reliability, and seismic damage reduction, as proven through equal product testing and analyses. Alternate isolators must be ISO 9001 manufactured products qualified in accordance with the ***"Seismic Isolation Standard for Continued Functionality"*** https://goo.gl/h82Fnk. Alternate manufacturers must demonstrate equal or better manufacturer's qualifications, seismic isolation engineering expertise, and product qualification testing in accordance with this Standard. Alternate isolators and manufacturers must be approved in writing by the Structural Engineer prior to submitting any construction bid based on alternates. Alternate isolators and manufacturers that do not comply with the Seismic Isolation Standard for Continued Functionality are not acceptable. The construction bid, and the isolators installed in the construction must be as specified herein, unless the Structural Engineer has provided written approval for alternates prior to bid. Costs to evaluate and approve alternates, and associated delay impacts, and any seismic damage that may result from using alternates, are the sole responsibility of the Contractor.

FPT8831/12-12/8-5 Bearing Specifications

(Copyright Earthquake Protection Systems)

Bearing Rated Capacities:

For ASCE7 Category IV Structrure, System 2 SISCF isolator, with MCE Spectral Acceleration at 4 seconds: 0.13g

Recommended Maximum Average Vertical Load, Avg. (D+0.5Lr): 373 kips (1657 kN) min;
Recommended Maximum Vertical Load, Max (D+L) : 1004 kips (4467 kN) min;

ARQ. DAVID HECTOR TORRES PUENTE
CAP. 5776
JEFE DE SUPERVISIÓN

Rated Lateral Displacement Capacities (min.): Dtmc= ±26.6 in. (675 mm); Dmc= ±17.7 in. (449 mm);

Rated Shear Load Capacities (min): Ultimate shear load capacity not less than 89 kips (396kN), simultaneous with a vertical load not less than 373 kips (1659kN);

Rated Rotation capacity: Under an imposed 2± angular rotation of the top bearing surface relative to the bottom surface, about any Cartesian axis of rotation, the bearing must elastically support the combined listed Elastic Vertical and Elastic Shear Load Capacities.

CONFORME

Factored Load Capacities on Concrete: When the bearing is supported on 4000 psi (28 Mpa) confined concrete, the permissible vertical structure loads on the bearings meeting ACI 318-08 Section 10.14 are:
Pu=(1.2D+1.6L) = 1400 kips (6228 kN); Pu=(1.2D+0.5RL+E) =1910 kips (8496 kN) at 17.7" (449 mm) displacement. Buyer is responsible to ensure that the application's demands are within the bearing capacities; and for the adequacy of the structure, connections, seismic loadings, seismic movement gaps; and for compliance with all construction document, design, and code requirements, as applicable to the use of the bearings.

Vertical Strength Capacities (min): Elastic 2010 kips (8939 kN) min; Ultimate 3014 kips (13409 kN) min.

CONSORCIO CONSULTOR SAUL GARRIDO
C.P.C. MARIA LUISA CARBAJO MUÑOZ
REPRESENTANTE COMÚN
DNI Nº 21564230

GOBIERNO REGIONAL SIS GERENCIA DE ESTUDIOS Y PROYECTOS

RICARDO VICTOR SIU DELGADO
INGENIERO CIVIL
Reg. CIP N° 41815
31/05/22

EDWARD CERON TORRES
JEFE DE PROYECTO
C.I.P. N° 61778

MARÍA M. ENDARA MAMANI
Ingeniero Civil
C.I.P. 78882

FPT8831/12-12/8-5 Bearing Specifications

Materials: The bearing liner materials on the sliders shall be a non-metallic, self-sacrificing liner type, and provide the properties as specified herein. The bearing liner shall provide satisfactory performance for energy dissipation rate, heat resistance, and properties during all bearing tests herein, and meet the acceptance criteria as specified. The bearing liner material shall have a compressive strength capacity of at least 80 ksi. The material of the concave plates and slider components shall be ASTM A536, A576, A572, A108 or A36. The concave spherical surfaces of the concave plates shall be ASTM A240, Grade 304 stainless steel. The seals shall be an ethylene propylene (EPDM) material. Exposed metal surfaces of the bearing shall be blasted to SSPC/SP-6, and painted with zinc rich primer and urethane finish coat, minimum 5 mils DFT (excludes top and bottom bearing surfaces).

Manufacture: The bearing design, capacities, properties, materials, manufacture, and testing and quality control shall be in conformance with this specification and the International Standards Organization ISO9001:2015 Quality Control Program requirements for the "Design and Manufacture of Seismic Isolation Bearings" as approved under a current Certificate of Registration issued by the Orion Registrar. The EPS drawings and specifications are the only drawings, specifications, and requirements that apply to the manufacture, testing, and supply of EPS bearings. Construction document drawings and specifications do not apply to the materials, manufacture, or testing of EPS bearings.

Quality Control Tests: Real Time Quality Control tests will be performed on 100% of bearings in accordance with all requirements of the ISO9001:2015 Quality Control Program, and the *"Seismic Isolation Standard for Continued Functionality"* https://goo.gl/h82Fnk The friction values obtained from the cyclic test of each individual bearing shall be within the specified individual bearing values. The average friction value obtained from the cyclic tests of all bearings shall be within the specified average bearing values. Report the effective stiffness and damping for the average of the 3 cycles.

Product Patents, Trade Marks, Proprietary Information, and Copyrights:

Triple Pendulum, Double Pendulum, and Friction Pendulum™ seismic isolation bearings are patented products of Earthquake Protection Systems, protected under: US Patent 8,484,911 B2; US Patent 6,820,380 B2; US Patent 6,688,051 B2; and various patents issued by other countries.

Friction Pendulum™ is a registered seismic isolator trade mark belonging to Earthquake Protection Systems.

All seismic isolation system designs, product information, drawings, and specifications which are not available in the public domain are Earthquake Protection System's proprietary information ("Proprietary Information"). The Copyright to EPS drawings, specifications, isolation system designs, and Proprietary Information, is the sole property of Earthquake Protection Systems. Project specific isolation system designs and engineering support are provided to structural design professionals for the sole and limited purpose of specifying the EPS isolators in the construction specifications. Limited rights are granted to reproduce EPS bearing drawings and specifications in project construction specifications, provided the bearing drawings and specifications are reproduced in their entirety exactly as provided by EPS. Any other uses of EPS information or engineering support require written permission from EPS. EPS offers to supply isolators during construction at the specified prices are dependent on the bearing drawings and specifications being reproduced in the construction documents their entirety exactly as provided by EPS.

CONFORME

ARQ. DAVID HÉCTOR TORRES PUENTE
CAP. 5776
JEFE DE SUPERVISIÓN

CONSORCIO CONSULTOR SAUL GARRIDO
C.P.C. MARIA LUISA CARBAJO MUÑOZ
REPRESENTANTE COMÚN
DNI Nº 21546425

RICARDO VICTOR SIU DELGADO
INGENIERO CIVIL
Reg. CIP N° 41815

EDWARD CERON TORRES
JEFE DE PROYECTO
C.I.P. N° 61778

GOBIERNO REGIONAL DE CUSCO
DIRECCIÓN DE ESTUDIOS Y PROYECTOS

MARÍA M. ENDARA MAMANI
Ingeniero Civil
C.I.P. 78882

FPT8831/12-12/8-5

Lower Bound Properties at the Quality Control Test Vertical Load: 1657 kN

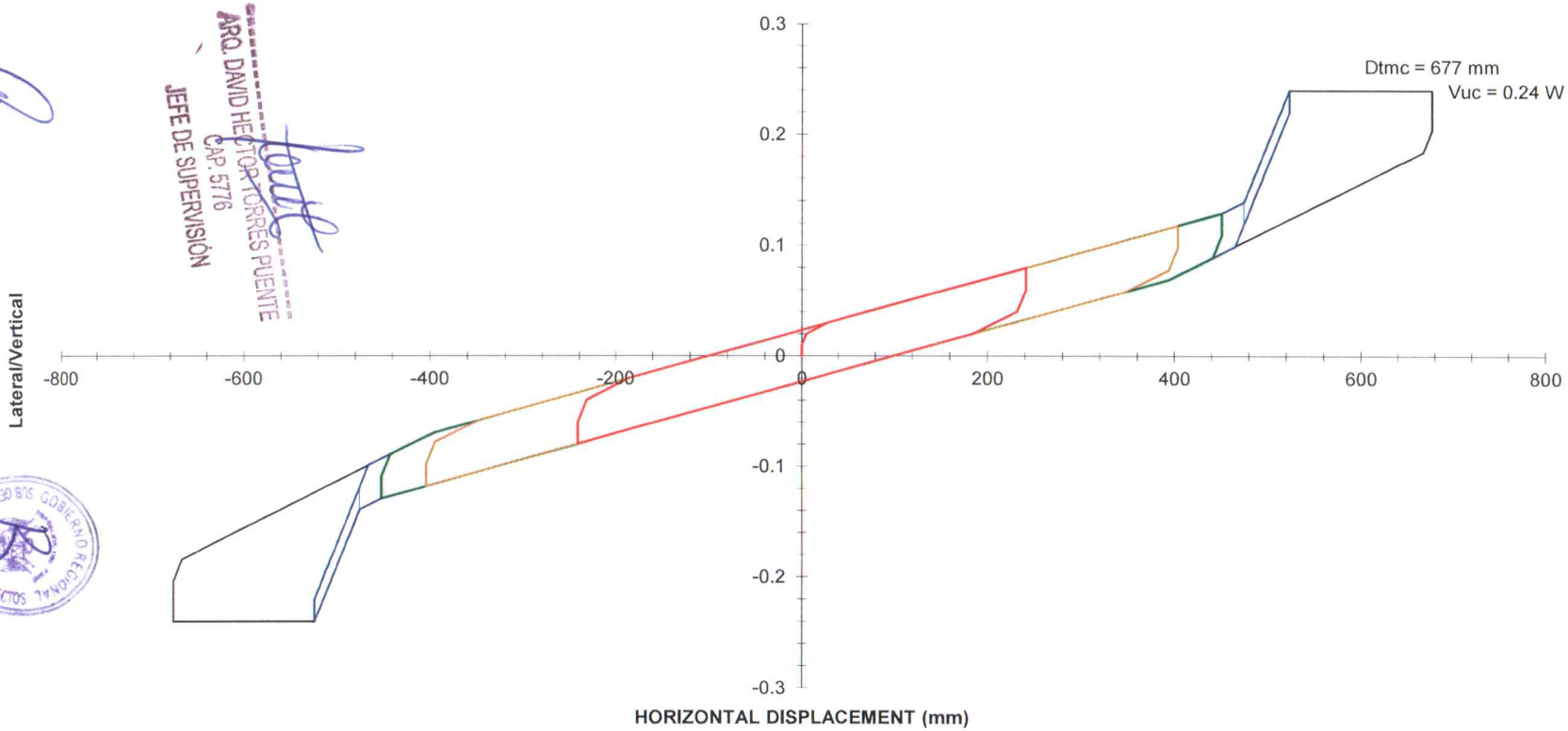

	f1	f2	f3	L1 (mm)	L2 (mm)	L3 (mm)	D (mm)	EDC(W)	F(kn/kn)	Teff (sec.)	Damping	Keff(kn/mm/kn)
DBE	0.010	0.020	0.030	483	2375	4267	241	22	0.0799	3.486	0.180	0.000331
MCE	0.010	0.020	0.030	483	2375	4267	404	37	0.1179	3.711	0.123	0.000292
First Loop	0.010	0.020	0.030	483	2375	4267	451	41	0.1291	3.751	0.113	0.000286
Second Loop	0.010	0.020	0.030	483	2375	4267	475	43	0.1391	3.707	0.104	0.000293
Third Loop	0.010	0.020	0.030	483	2375	4267	524	45	0.2400	2.963	0.057	0.000458
Stage 5 Yield	0.010	0.020	0.030	483	2375	4267	677	144	0.2400	3.369	0.236	0.000354

EDWARD CERON TORRES
JEFE DE PROYECTO
C.I.P. N° 6...

ARQ. DAVID HECTOR TORRES PUENTE
CAP. 5776
JEFE DE SUPERVISIÓN

CONSORCIO CONSULTOR SAUL GARRIDO

C.P.C. MARIA LUISA CARBAJO MUÑOZ
REPRESENTANTE COMÚN
DNI Nº 21546425

GOBIERNO REGIONAL SUB GERENCIA DE ESTUDIOS Y PROYECTOS

MARIA M. ENDARA MAMANI
Ingeniero Civil
C.I.P. 78882

RICARDO VICTOR SIU DELGADO
INGENIERO CIVIL
Reg. CIP N° 41815

CONFORME

007861

FPT8831/12-12/8-5

Upper Bound Properties at the Quality Control Test Vertical Load: 1657 kN

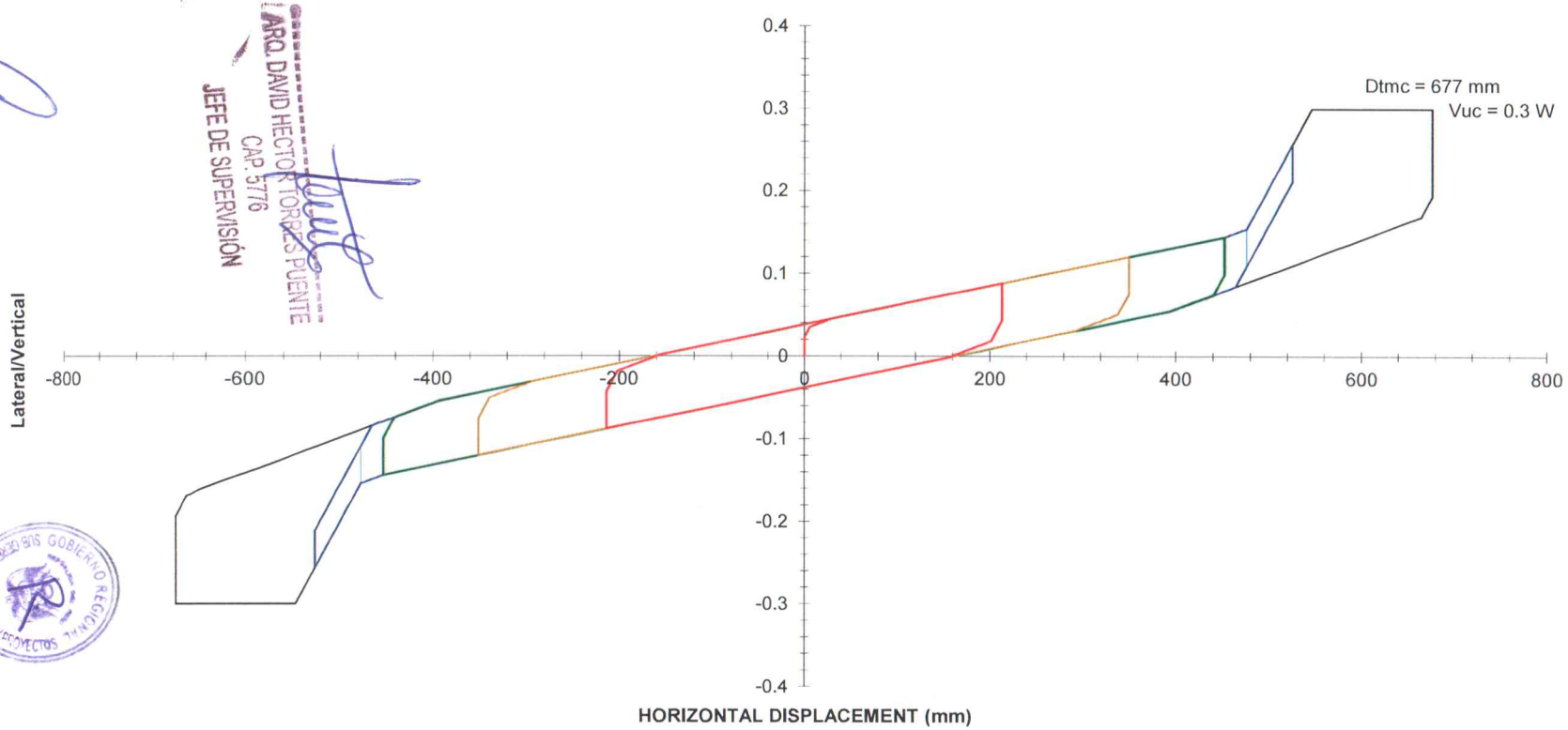

	f1	f2	f3	L1 (mm)	L2 (mm)	L3 (mm)	D (mm)	EDC(W)	F(kn/kn)	Teff (sec.)	Damping	Keff(kn/mm/kn)
DBE	0.023	0.035	0.045	483	2375	4267	213	32	0.0880	3.123	0.267	0.000413
MCE	0.023	0.035	0.045	483	2375	4267	351	52	0.1202	3.425	0.198	0.000343
First Loop	0.023	0.035	0.045	483	2375	4267	453	68	0.1441	3.555	0.166	0.000318
Second Loop	0.023	0.035	0.045	483	2375	4267	476	71	0.1541	3.526	0.154	0.000323
Third Loop	0.023	0.035	0.045	483	2375	4267	526	75	0.2566	2.871	0.089	0.000488
Stage 5 Yield	0.023	0.035	0.045	483	2375	4267	677	194	0.3000	3.013	0.233	0.000443

EDWARD CERON TORRES
JEFE DE PROYECTO
C.I.P. N° ...

ARQ. DAVID HECTOR TORRES PUENTE
CAP. 5776
JEFE DE SUPERVISIÓN

CONSORCIO CONSULTOR SAUL GARRIDO

C.P.C. MARIA LUISA CARBAJO MUÑOZ
REPRESENTANTE COMÚN
DNI Nº 21546425

MARÍA M. ENDARA MA...
Ingeniero Civil
C.I.P. 78882

RICARDO VICTOR SIU DELGADO
INGENIERO CIVIL
Reg. CIP N° 41815

CONFORME

007860

ASCE 7 17.5 Isolator Displacement And Shear Calculations

Average Bearing: FPT8831/12-12/8-5

Frictions	f1	f2	f3
Upper bound	0.023	0.035	0.045
Lower Bound	0.010	0.020	0.030

Pendulum Lengths	
L1	483 mm
L2	2375 mm
L3	4267 mm

DBE Response

Assume Dd =	213 mm	**Upper Bound Frictions**			
Teff	3.12 sec				
Fd	0.088 W			AASHTO Equation	
Damping	27%	Bd =	1.65	Bd = (Damping/0.05)^0.3	
				Similar to Table 17.5-1	
DBE Design Spectra Response				ASCE 7-16	
Teff	3.12 sec.				
Sa	0.145 g				
Vd = Sa/Bd =	0.088 W	< = Fd =	0.088 W	OK	

MCE Response

Assume Dm =	404 mm	**Lower Bound Frictions**			
Teff	3.71 sec				
Fm	0.118 W			AASHTO Equation	
Damping	12%	Bm =	1.31	Bm = (Damping/0.05)^0.3	
				Similar to Table 17.5-1	
MCE Design Spectra Response				ASCE 7-16	
Teff	3.71 sec.				
Sa	0.154 g				
Vm = Sa/Bm =	0.118 W	~ Fm =	0.118 W	OK	

Comparison of Table 17.5-1 to Eq. Bd = (Damping/0.05)^0.3

Table 17.5-1 Damping Coefficient, Bd and Bm

Effective Damping	Bd or Bm	(Dam/0.05)^0.3
2%	0.80	0.76
5%	1.00	1.00
10%	1.20	1.23
20%	1.50	1.52
30%	1.70	1.71
40%	1.90	1.87
50%	2.00	2.00

EDWARD CERON TORRES
JEFE DE PROYECTO
C.I.P. N° 61778

CONSORCIO CONSULTOR SAUL GARRIDO

C.P.C. MARIA LUISA CARBAJO MUÑOZ
REPRESENTANTE COMÚN
DNI Nº 21546425

GOBIERNO REGIONAL
SUB GERENCIA DE ESTUDIOS Y PROYECTOS

MARIA M. ENDARA MAMANI
Ingeniero Civil
C.I.P. 78882

RICARDO VICTOR SIU DELGADO
INGENIERO CIVIL
Reg. CIP N° 41815

CONFORME

ARQ. DAVID HECTOR TORRES PUENTE
CAP. 5776
JEFE DE SUPERVISIÓN

007859

FPT8831/12-12/8-5

Average Triple Pendulum Properties at Quality Control Test Load: 1657 kN

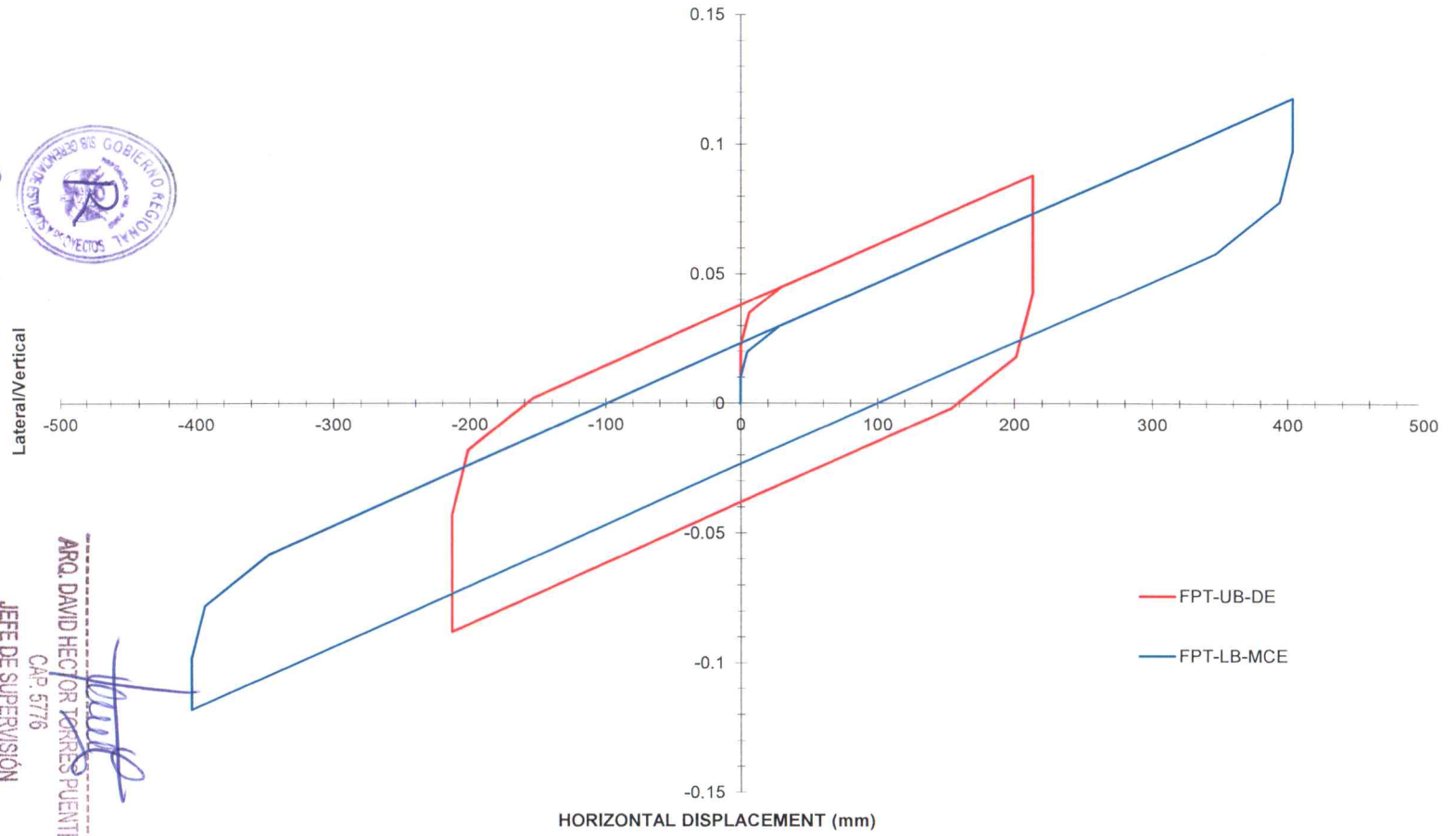

Properties	f1	f2	f3	L1 (mm.)	L2 (mm.)	L3 (mm.)	D (mm.)	Shear(W)	Teff (sec.)	Damping	Keff(kN/mm/kN)
Upper Bound DBE	0.0225	0.035	0.045	483	2375	4267.2	213	0.088	3.12	0.267	0.000413
Lower Bound MCE	0.01	0.02	0.03	483	2375	4267.2	404	0.118	3.71	0.123	0.000292

EDWARD CERON TORRES
JEFE DE PROYECTO
C.I.P. N° 61778

CONSORCIO CONSULTOR SAUL GARRIDO
C.P.C. MARIA LUISA CARBAJO MUÑOZ
REPRESENTANTE COMÚN
DNI Nº 21946425

MARIA M. ENDARA MAMANI
Ingeniero Civil
C.I.P. 78882

RICARDO VICTOR SIU DELGADO
INGENIERO CIVIL
Reg. CIP N° 41815

GOBIERNO REGIONAL
SUPERVISOR DE PROYECTOS

ARQ. DAVID HECTOR TORRES PUENTE
CAP. 5776
JEFE DE SUPERVISIÓN

CONFORME

007858

TÉRMINOS Y CONDICIONES DE EPS

08/21/19

Fabricación y Ensayo de Aisladores: Los aisladores de EPS están diseñados, fabricados y probados de acuerdo con la norma ISO 9001: 2015 "Diseño y fabricación de aisladores sísmicos", según lo certificado por un Registrador ISO 9001. Las especificaciones ISO 9001 y los dibujos, especificaciones y pruebas del aislador de EPS, tal como se especifica en los informes y la Oferta de EPS, son las únicas especificaciones y requisitos que se aplican a la ingeniería, fabricación y prueba del aislador EPS. Se realizan pruebas de control de calidad dinámico para cada aislador. Se realizan pruebas completas de propiedades dinámicas para dos prototipos de aisladores de cada modelo. Cuando se contrata para suministrar aisladores diseñados por el profesional de diseño de estructuras, EPS proporciona un informe de prueba e ingeniería de aisladores firmado y sellado por un ingeniero profesional de California, aceptando la responsabilidad profesional de que los aisladores tal como se fabrican tienen los materiales, fabricación, capacidades y propiedades especificadas en el Oferta por EPS. El Comprador y propietario, y sus consultores, son responsables de verificar que las demandas de carga y desplazamiento del aislador no excedan las capacidades especificadas por EPS. El precio total incluye el soporte técnico estándar que normalmente proporcionan los ingenieros de EPS que trabajan en las instalaciones de EPS. Los aisladores incluyen placas de envío temporales unidas al aislador. Las placas de envío deben retirarse después de que la estructura esté completa. Excepto según se detalla e incluya específicamente, la Oferta no incluye el diseño o suministro de ningún hardware o pernos de conexión de estructura, placas por encima o por debajo de los aisladores, placas de calce, placas de base o lechada. Los aisladores prototipo son propiedad de EPS. Se alienta al comprador a observar las pruebas de aisladores como una oportunidad para aprender sobre la ingeniería sísmica de EPS y los sistemas de aisladores. Los compradores no pueden especificar detalles de fabricación o prueba, ni interferir con los procedimientos estándar de EPS. La autoridad de inspección del Comprador se limita a citar una no conformidad específica con las especificaciones de la Oferta.

Responsabilidad Profesional: Cuando EPS está contratado como ingeniero de aislamiento sísmico según lo define el Estándar de aislamiento sísmico para la funcionalidad continua "SISCF", EPS diseña, fabrica y prueba los aisladores y especifica los requisitos de resistencia sísmica y los detalles del movimiento sísmico para la estructura y la arquitectura. componentes, según se requiera para lograr la confiabilidad de limitar el daño al nivel especificado aplicable a la Categoría de estructura. https://goo.gl/h82Fnk. EPS luego envía un Informe de Ingeniería de Aislamiento Sísmico firmado y sellado por un Ingeniero Profesional de California, aceptando responsabilidad profesional, comercial y legal por el desempeño sísmico de los aisladores, y también el desempeño sísmico de la arquitectura. componentes y estructura siempre que se hayan seguido las recomendaciones de la EPS. Para lograr el nivel de resiliencia especificado, el profesional de diseño de estructuras y los consultores de arquitectura, el contratista de construcción y el propietario de la instalación son conjuntamente responsables de implementar las recomendaciones de EPS para los componentes arquitectónicos y la estructura. El Comprador y el propietario, y sus consultores, son responsables de diseñar y construir la instalación, incluidos los detalles adecuados de conexión del aislador y las resistencias de la estructura, según se requiera para acomodar todas las cargas y desplazamientos estructurales, ambientales y sísmicos de acuerdo con los códigos aplicables; y para la instalación y el uso adecuados de los aisladores de acuerdo con las recomendaciones de instalación y mantenimiento de EPS. Cuando EPS no está contratado como ingeniero de aislamiento sísmico, el profesional de diseño de estructuras, el arquitecto, el contratista, el comprador, el propietario y sus consultores son colectivamente responsables del rendimiento sísmico de la instalación. Entonces, EPS está específicamente excluido de la responsabilidad por el desempeño sísmico de la instalación, excepto por los daños causados directa y principalmente por la falla de los aisladores para tener las capacidades y propiedades especificadas en el Informe de prueba e ingeniería de aisladores de EPS firmado y sellado.

ARQ. DAVID HECTOR TORRES PUENTE
CAP. 5776
JEFE DE SUPERVISIÓN

CONFORME

RICARDO VICTOR SIU DELGADO
INGENIERO CIVIL
Reg. CIP N° 41815

GOBIERNO REGIONAL SUBGERENCIA DE ESTUDIOS Y PROYECTOS

EDWARD CERON TORRES
JEFE DE PROYECTO
C.I.P. N° 61776

CONSORCIO CONSULTOR SAUL GARRIDO
C.P.C. MARIA LUISA CARBAJO MUÑOZ
REPRESENTANTE COMÚN
DNI Nº 21546425

MARÍA M. ENDARA MAMANI
Ingeniero Civil
C.I.P. 78882

31/05/22

Sistema de aisladores patentados de EPS: EPS se dedica al desarrollo, diseño, fabricación y prueba de aisladores de péndulo triple y Péndulo de Fricción™, que son productos patentados y marca comercial de EPS. El diseño del sistema de aislamiento, los detalles del aislador, los dibujos, las especificaciones y la información relacionada proporcionada por EPS al Comprador, Propietario y los consultores del Propietario son "Información de propiedad de EPS" y se utilizarán únicamente para la aplicación mencionada en este documento, y con la restricción de que la fabricación de los aisladores debe ser realizada exclusivamente por EPS. La información patentada de EPS seguirá siendo propiedad de EPS, con derechos limitados otorgados al comprador, propietario y consultores del propietario para utilizar la información patentada solo para la aplicación especificada. El Comprador, el Propietario y los consultores del Propietario deberán ejercer el debido cuidado para salvaguardar toda la Información patentada de EPS de acceso no autorizado.

Términos Comerciales Generales: La práctica comercial estándar de acuerdo con el Código Comercial Uniforme, UCC NCCUSL, se aplicará para todos los asuntos no especificados en este documento. Si EPS no recibe la aceptación por escrito del Comprador sin cambios y el Pago 1 dentro de los 14 días posteriores a la fecha de la Oferta, EPS se reserva el derecho de modificar el precio, el cronograma y los términos, o retirar la oferta. Las fechas listas para el envío se basan en el alcance, los términos y condiciones especificados en la Oferta, y se extenderán para cualquier cambio solicitado por el Comprador o acciones del Comprador que retrasen a EPS. Para cualquier cambio en el alcance o los requisitos, EPS evaluará el impacto en el costo y el cronograma listo para enviar y avisará al Comprador antes de proceder con los cambios. Los cambios en el alcance del trabajo o los requisitos, y los servicios de apoyo no habituales, y el apoyo que requiere que EPS trabaje fuera de las instalaciones de EPS, se pagarán como servicios adicionales de acuerdo con los Cargos estándar de EPS. Los pagos vencen dentro de los 14 días posteriores a la fecha de la factura, de acuerdo con el calendario de pagos, ya sea que se necesiten o no aisladores para la construcción. Las fechas listas para enviar se extenderán un día por cada día que se atrase un pago a EPS. Si un pago tiene más de 14 días de atraso, el Comprador deberá pagar multas por pago atrasado a una tasa del uno por ciento (1%) mensual del saldo pendiente, por cada mes o fracción del mismo por el cual el pago se atrasa. Los aisladores estarán listos para enviarse dentro de los 7 días posteriores a la recepción del pago debido al envío de los resultados de la prueba de control de calidad. Los aisladores no se entregarán para su envío hasta que EPS haya recibido todos los pagos correspondientes. Cuando EPS se compromete a proporcionar servicios de envío o entrega por parte de terceros, EPS no es responsable de ningún retraso en el envío. Si el Comprador cancela la compra por razones no causadas directa y principalmente por el incumplimiento de EPS, el Comprador pagará a EPS el porcentaje del Precio Total igual al porcentaje de finalización de la fabricación del aislador en el momento de la cancelación.

ARQ. DAVID HECTOR TORRES PUENTE
CAP. 5776
JEFE DE SUPERVISIÓN

Los cargos por desempeño tardío por parte de EPS no son aplicables a menos que la fecha promedio de listo para enviar sea más de 14 días de retraso, y el incumplimiento de EPS fue el único factor que contribuyó al retraso en la construcción. Los cargos por desempeño tardío reclamados contra EPS no excederán el 2% del Precio total por cada semana en la que la fecha promedio de listo para enviar se atrase, hasta un máximo del 30% del Precio total. No se reclamarán cargos por mora a EPS debido a demoras causadas por transportistas de transporte público, despacho de aduana, desastres naturales, incendios, huelgas, actos, guerra o terrorismo, o cualquier acción gubernamental que retrase el trabajo o la entrega de EPS. Si un pago a EPS tiene más de 6 meses de atraso, todo el trabajo en progreso se considerará abandonado y el título y la propiedad se transferirán a EPS, y EPS no tendrá más obligaciones de entregar ningún producto o servicio.

CONFORME

Esta Oferta puede ser aceptada firmando la Aceptación del Comprador o realizando un pago especificado en el presente, cualquiera de los cuales constituye un Contrato vinculante para todo el tema del presente y reemplaza todas y cada una de las ofertas, discusiones, negociaciones, representaciones, entendimientos o acuerdos entre las partes. Ningún otro término o condición será vinculante sin la aceptación por escrito de EPS y el Comprador. Cuando los productos o servicios de EPS se mencionan en cualquier orden de compra emitida por el Comprador, los términos y condiciones del presente serán las únicas disposiciones aplicables a los productos o servicios vendidos de EPS. El Comprador es responsable de cumplir con sus obligaciones

EDWARD CERON TORRES
JEFE DE PROYECTO
C.I.P. N° 61778

CONSORCIO CONSULTOR SAUL GARRIDO
C.P.C. MARIA LUISA CARBAJO MUÑOZ
REPRESENTANTE COMÚN
DNI Nº 21546425

MARÍA M. ENDARA MAMANI
Ingeniero Civil
C.I.P. 78882

RICARDO VICTOR SIU DELGADO
INGENIERO CIVIL
Reg. CIP N° 41815

bajo este acuerdo, y cuando los productos o servicios de EPS se venden a un tercero, el Comprador es responsable de limitar las obligaciones y responsabilidades de EPS como se especifica en este documento. Las leyes del estado de California regirán cualquier disputa relacionada con este acuerdo y los productos y servicios proporcionados. Los tribunales correspondientes ubicados en el condado de Solano tendrán jurisdicción exclusiva sobre cualquier disputa relacionada con este acuerdo o los productos o servicios de EPS proporcionados. En caso de que surja cualquier acción legal de esta Oferta Comercial o de los productos o servicios proporcionados por EPS, la parte ganadora tendrá derecho a recuperar de la otra parte los honorarios razonables de abogado y los costos de la demanda.

RESPONSABILIDADES: SI EL COMPRADOR VENDE O ASIGNA LOS PRODUCTOS O SERVICIOS DE EPS A UN TERCERO, EL COMPRADOR ASUME LA ÚNICA RESPONSABILIDAD DE TRANSFERIR TODAS LAS LIMITACIONES DEL CONTRATO AQUÍ A DICHO TERCERO, INCLUYENDO LAS LIMITACIONES DE RESPONSABILIDAD Y GARANTÍA. EL COMPRADOR TAMBIÉN ACEPTA INDEMNIZAR, DEFENDER Y MANTENER SEGURO A EPS DE CUALQUIER RECLAMO DE DICHOS TERCEROS QUE SE EXTENDAN MÁS ALLÁ DE LAS LIMITACIONES DE RESPONSABILIDADES Y RESPONSABILIDADES DE EPS COMO SE ESPECIFICA AQUÍ. POR CUALQUIER Y TODOS LOS DAÑOS RECLAMADOS CONTRA EPS POR NEGLIGENCIA, PRODUCTOS DEFECTUOSOS, RESPONSABILIDAD PROFESIONAL, INCUMPLIMIENTO O CUALQUIER OTRA RAZÓN, EL TOTAL DE RECLAMOS ACUMULATIVOS SE LIMITARÁ A UN MÁXIMO IGUAL AL PRECIO TOTAL COMO SE ESPECIFICA AQUÍ. BAJO NINGUNA CIRCUNSTANCIA EPS SERÁ RESPONSABLE DE CUALQUIER DAÑO INCIDENTAL O CONSECUENCIAL DE CUALQUIER NATURALEZA, INCLUYENDO SIN LIMITACIÓN, PÉRDIDA DE BENEFICIOS O INGRESOS. BAJO NINGUNA CIRCUNSTANCIA, NINGÚN FUNCIONARIO, INGENIERO O EMPLEADO DE EPS SERÁ RESPONSABLE PERSONALMENTE DE CUALQUIER TRABAJO REALIZADO EN RELACIÓN CON ESTE ACUERDO, YA SEA QUE DICHAS RECLAMACIONES ESTÉN BASADAS EN CONTRATO O AGRAVIO O EN CUALQUIER OTRA TEORÍA LEGAL.

ARQ. DAVID HECTOR TORRES PUENTE
CAP. 5776
JEFE DE SUPERVISIÓN

CONFORME

EDWARD CERON TORRES
JEFE DE PROYECTO
C.I.P. N° 61778

CONSORCIO CONSULTOR SAUL GARRIDO
C.P.C. MARIA LUISA CARBAJO MUÑOZ
REPRESENTANTE COMÚN
DNI Nº 21546425

GOBIERNO REGIONAL SUB GERENCIA DE ESTUDIOS Y PROYECTOS

RICARDO VICTOR SIU DELGADO
INGENIERO CIVIL
Reg. CIP N° 41815

MARÍA M. ENDARA MAMANI
Ingeniero Civil
C.I.P. 78882

31/05/22

007854

Earthquake Protection Systems, Inc.
451 Azuar Drive, Bldg. 759, Mare Island, Vallejo, California 94592
Tel: (707) 644-5993 Fax: (707) 644-5995

ARQ. DAVID HECTOR TORRES PUENTE
CAP. 5776
JEFE DE SUPERVISIÓN

DIEZ AÑOS DE GARANTIA

Earthquake Protection Systems ("EPS") garantiza los aisladores de péndulo de fricción ("Aisladores") y con anclajes de corte con pernos contra defectos en los materiales y mano de obra conforme al normal uso y servicio para los cuales fueron diseñados por un periodo de 120 meses desde la fecha de envío al Comprador. Esta garantía se limita a corregir defectos en los materiales y mano de obra que afecten el comportamiento de los aisladores de acuerdo con las especificaciones del aislador descritas en este documento. Cualquier aislador cuyo desempeño se determine se encuentra fuera de lo garantizado, EPS, con costo exclusivamente a su cargo se encargará de reacondicionar o reemplazar el aislador o cualquiera de los componentes para que se ajustena con las propiedades específicas para aislador nuevos.

Para cualquier trabajo de la garantía, el Propietario o Comprador será responsable de remover, reinstalar y transportar los aisladores hacia y desde las instalaciones de EPS, incluídos todos los gastos asociados a estos artículos. En el caso de que una vez realizadas las pruebas se evidencie que los aisladores tenían las propiedades especificadas, el Propietario o el Comprador se hará responsable de todos los gastos asociados de EPS, incluídos los ensayos, inspección, envío, manejo, reparación o reacondicionamiento.

Esta garantía no cubre daños por defectos superficiales, descamación de la pintura, daños causados por la instalación o construcción, daños por accidentes o incendios, abuso, negligencia, sobrecargas o daños causados por el Contratista, Comprador o Propietario al instalar y mantener los aisladores de acuerdo con los procedimientos recomendados por EPS. Cualquier obligación que incluya esta garantía se terminará si los aisladores son modificados o directamente expuestos al fuego. En tales circunstancias, el Comprador o el Propietario puede reactivar la garantía contratando a EPS para la inspección de todos los aisladores, y el Propietario pagará a EPS el reacondicionamiento o reemplazo de los aisladores que sean necesarios. En ningún caso el periodo de la garantía será extendido más allá del indicado en este documento, así sea reemplazado o reacondicionado por EPS.

CONFORME

EXCLUSIÓN DE LA GARANTÍA

ESTA GARANTÍA REEMPLAZA A CUALQUIER OTRA GARANTÍA, EMITIDA EN FORMA EXPRESA, IMPLÍCITA, ESCRITA U ORAL, INCLUYENDO PERO NO LIMITANDO A CUALQUIER GARANTÍA O COMERCIALIZACIÓN O APTITUD Y SE PROPORCIONA EN SUSTITUCIÓN DE TODAS LAS OBLIGACIONES Y RESPONSABILIDADES DEL VENDEDOR CON RESPECTO A DEFECTOS EN MATERIALES Y MANO DE OBRA. LOS DERECHOS Y OBLIGACIONES DE ESTA GARANTÍA CONSTITUYEN PARA EL PROPIETARIO, CONTRATISTA, O EL COMPRADOR EL ÚNICO RECURSO SOBRE EPS RESPECTO A LOS COSTOS Y GASTOS PARA SUBSANAR LOS DEFECTOS EN LOS AISLADORES. ESTA GARANTIA EXCLUYE CUALQUIER DERECHO DEL COMPRADOR POR DAÑOS O PERJUICIOS FORTUITOS O IMPREVISTOS.

RICARDO VICTOR SIU DELGADO
INGENIERO CIVIL
Reg. CIP N° 41815

EDWARD CERON TORRES
JEFE DE PROYECTO
C.I.P. N° 61770

CONSORCIO CONSULTOR SAUL GARRIDO
C.P.C. MARIA LUISA CARBAJO MUÑOZ
REPRESENTANTE COMÚN
DNI Nº 21546425

MARÍA MENDARA MAMANI
Ingeniero Civil
C.I.P. 78882

31/05/22

Earthquake Protection Systems, Inc.
451 Azuar Drive, Bldg. 759, Mare Island, Vallejo, California 94592
Tel: (707) 644-5993 Fax: (707) 644-5995

Tarifas y cargos Estándar

Al recibir solicitudes de trabajo adicional o cambios de los términos de la oferta de EPS, EPS le informará al Comprador qué cargos adicionales se aplicarían antes de continuar con los cambios. El trabajo adicional y los cambios se cobrarán a las siguientes tarifas:

Las tarifas por hora-hombre para servicios de ingeniería, fabricación y administrativos son las siguientes:

Ingeniero principal	$ 300/hora
Ingeniero sénior	$ 250/hora
Ingeniero	$ 225/hora
Supervisores de tienda	$ 180/hora
Técnicos especialistas sénior	$ 175/hora
QC y servicios de oficina y documentación	$ 150/hora
Maquinistas	$ 140/hora
Soldadores	$ 130/hora
Trabajador de taller	$ 110/hora

ARQ. DAVID HECTOR TORRES PUENTE
CAP. 5776
JEFE DE SUPERVISIÓN

Las horas extraordinarias se cobran al 30% por encima de las tarifas estándar especificadas. Los cargos por materiales requeridos, herramientas y servicios subcontratados serán al costo más 50% de gastos generales. La inspección y los servicios prestados fuera de las instalaciones de la EPS se realizarán a las tarifas anteriores más el reembolso de la tarifa aérea al costo, más $ 500/día para gastos de hotel, transporte local y comidas.

Las pruebas de aisladores se cobran a una tarifa por día por cada día de prueba, configuración de prueba y ocupación del sistema de prueba. Las tarifas diarias del sistema de prueba incluyen mano de obra de configuración de prueba, operadores de prueba e ingeniería según sea necesario para la especificación de prueba, configuración de prueba, reducción de datos, informes de prueba y soporte de ingeniería con respecto a las pruebas. Las tarifas del sistema de prueba son:

CONFORME

Tiempo real, 15 millones de libras. Capacidad del Sistema de prueba	$ 4,500/día
Baja velocidad, 2 millones de libras. Capacidad de Sistema de prueba	$ 1,500/día

GOBIERNO REGIONAL SUB GERENCIA DE ESTUDIOS Y PROYECTOS

Se pueden adquirir garantías extendidas de hasta 50 años antes de realizar envíos. Las garantías extendidas se cobran al ½% del precio total por cada año que se extiende la garantía.

Los cargos por acelerar las fechas de listo para enviar serán un ½% de aumento en el precio por cada 1% de reducción en el cronograma de listo para enviar. Los cargos por almacenar aisladores serán el ½% del precio de los aisladores por cada mes que los aisladores se almacenen más allá de 3 meses después de que los aisladores estén listos para su envío.

La revisión de los términos y condiciones de compra del cliente, las especificaciones técnicas y los planos y documentos de construcción se realizará según las tarifas anteriores, más los costos de revisión legal y los cargos por servicios subcontratados.

EDWARD CERON TORRES
JEFE DE PROYECTO
C.I.P. N° 61778

CONSORCIO CONSULTOR SAUL GARRIDO
C.P.C. MARIA LUISA CARBAJO MUÑOZ
REPRESENTANTE COMÚN
DNI Nº 21546425

MARÍA M ENRIQUEZ ATAIN 31/05/22
Ingeniero Civil
C.I.P. 78882

RICARDO VICTOR SIU DELGADO
INGENIERO CIVIL
Reg. CIP N° 41815

007852

FERRETERIA "PARRILLA"

DE COMPAÑÍA E INVERSIONES PARRILLA LLOCLLA CIPALL S.A.C

Cotizacion
N°1985

Datos del Cliente

FECHA DE EMISION :01 /06/22

RUC: 20604617783
AV.PRINCIPAL ALBERTO TEMPLE SEMINARIO MZ "G" Lt "32"
CELULAR:950925419-933513012
CORREO:FERRETERIAPARRILLA@GMAIL.COM

mediante la presente nos es grato saludarlo y al mismo tiempo hacerle llegar nuestra cotizacion según solicitud

item	descripcion	unidad	cantidad	valor unitario	valor total
1	ALAMBRE NEGRO RECOCIDO # 8	kg	82,493	S/ 6.20	S/ 511,456.60
2	ALAMBRE NEGRO RECOCIDO # 16	kg	7,881	S/ 6.20	S/ 48,862.20
3	CLAVOS CON CABEZA PROMEDIO 1¨ 3/4¨, 1¨	kg	23,383	S/ 10.00	S/ 233,830.00
4	ARENA FINA	m3	1,617	S/ 45.00	S/ 72,765.00
5	ARENA GRUESA	m3	9,357	S/ 50.00	S/ 467,850.00
6	PIEDRA MEDIANA DE 1/2	m3	12,938	S/ 90.00	S/ 1,164,420.00
7	PIEDRA MEDIANA DE 3/4	m3	843	S/ 88.00	S/ 74,184.00
8	LADRILLO KK 18 HUECOS HECHO A MAQUINA 9x12x24	und	88,023	S/ 0.82	S/ 72,178.86
9	LADRILLO TECHO 15X30X30	UND	2,900	S/ 2.95	S/ 8,555.00
10	CEMENTO PORTLAND TIPO I (42.5 Kg)	bol	254,047	S/ 27.60	S/ 7,011,697.20
11	CEMENTO PORTLAND TIPO IP	bol	100	S/ 32.00	S/ 3,200.00
12	CEMENTO PORTLAND TIPO V	bol	206	S/ 42.50	S/ 8,755.00
13	YESO BOLSA DE 20 Kg	bol	50	S/ 9.80	S/ 490.00
14	HORMIGON	m3	1,084	S/ 45.00	S/ 48,780.00
15	TRIPLAY DE 4'x 8'x 4mm	pln	20	S/ 39.50	S/ 771.44
16	TRIPLAY DE 4'x 8'x 6mm	pln	332	S/ 52.50	S/ 17,430.00
17	PINTURA ESMALTE SINTETICO	gln	100	S/ 52.85	S/ 5,285.00
18	PINTURA ANTICORROSIVA ZINCROMATO	gln	150	S/ 49.20	S/ 7,380.00
19	PINTURA LATEX	gln	80	S/ 26.00	S/ 2,080.00
20	BARNIZ	gln	200	S/ 38.00	S/ 7,600.00
	IMPORTE TOTAL incluido IGV				S/ 9,767,570.30

DETALLES
LUGAR DE ENTREGA : TIENDA
CONDICION DE PAGO :CONTADO
BANCO BCP : 475-2652065-0-13 O 475-90376799-0-52
PRECIO NETO : INCLUIDO IGV
VALIDEZ: HASTA EL DIA SIGUENTE DE SU EMISIÓN
EL DESPACHO NORMAL SE REALIZARA DENTRO DE LAS 24 HORAS - DIAS HABILES
DE SER ACEPTADA LA COTIZACION NOS PUEDE LLAMAR O ENVIARNOS SU ORDEN DE COMPRA AL CORREO DE LA EMPRESA

ARQ. DAVID HECTOR TORRES PUENTE
CAP. 5776
JEFE DE SUPERVISIÓN

CONFORME

GOBIERNO REGIONAL DIS GERENCIA DE ESTUDIOS Y PROYECTOS

MARÍA M. ENDARA MAMANI
Ingeniero Civil
C.I.P. 78882

CONSORCIO CONSULTOR SAUL GARRIDO

EDWARD CERON TORRES
JEFE DE PROYECTO
C.I.P. N° 61778

C.P.C. MARIA LUISA CARBAJO MUÑOZ
REPRESENTANTE COMÚN
DNI Nº 21940429

RICARDO VICTOR SIU DELGADO
INGENIERO CIVIL
Reg. CIP N° 41815

007851

LACAJOAL
SERVICIOS GENERALES
CEL: 972880700
MAIL: DOAL.LAVA@HOTMAIL.COM

RUC: 10710790456

Tumbes 09 de febrero del 2022

PROFORMA

SEÑORES : GOBIERNO REGIONAL DE TUMBES – SUB GERENCIA DE ESTUDIOS.

RUC : 20178689348

Estimados señores:

Por medio del presente, me dirijo a ustedes para enviarle mi propuesta de agregados puesto en el distrito de corrales:

ARQ. DAVID VECTOR TORRES PUENTE
CAP. 5776
JEFE DE SUPERVISIÓN

AGREGADOS	PRECIO UNITARIO M3
AFIRMADO PREPARADO	S/ 35.00
HORMIGON	S/ 35.00
ELIMINACION	S/ 20.00

CONFORME

Precio al puesto en obra – el rodeo pampas de hospital pecio más I.G.V

GOBIERNO REGIONAL SUB GERENCIA DE ESTUDIOS Y PROYECTOS

El precio establecido de los agregados está comprendido la tranquera impuesta por la ordenanza municipal del distrito – san Jacinto. Se cuenta con los documentos legales– resoluciones respectivas que demuestran la legalidad de la extracción ante la entidad correspondiente Energía y Minas. El pago se debe ser por la totalidad para atender el pedido.

RICARDO VICTOR SIU DELGADO
INGENIERO CIVIL
Reg. CIP N° 41015

EDWARD CERON TORRES
JEFE DE PROYECTO
C.I.P. N° 61778

CONSORCIO CONSULTOR SAUL GARRIDO
C.P.C. MARIA LUISA CARBAJO MUÑOZ
REPRESENTANTE COMÚN
DNI Nº 21949425

MARÍA M. ENDARA MAMANI
Ingeniero Civil
C.I.P. 78882

007850

CUENTAS BANCARIAS:

- CUENTA BANCO DE CREDITO: 575 – 90101157028
- CUENTA CCI BANCO DE CREDITO: 002 – 57519010115702898
- CTA. DE DETRACCIÒN BANCO DE LA NACION Nº 00691 – 124190

Sin nada más que agregar, a la espera de su pronta respuesta. agradecemos la oportunidad para manifestarle nuestra estima y consideración.

LAVALLE CALDERON JOSE ALFREDO
RUC: 10710790496
TITULAR

GERENTE

ARQ. DAVID HECTOR TORRES PUENTE
CAP. 5776
JEFE DE SUPERVISIÓN

CONFORME

EDWARD CERON TORRES
JEFE DE PROYECTO
C.I.P. N° 61778

CONSORCIO CONSULTOR SAUL GARRIDO
C.P.C. MARIA LUISA CARBAJO MUÑOZ
REPRESENTANTE COMÚN
DNI Nº 21946429

GOBIERNO REGIONAL
GERENCIA DE ESTUDIOS Y PROYECTOS

MARÍA M. ENDARA MAMANI
Ingeniero Civil
C.I.P. 78882

RICARDO VICTOR SIU DELGADO
INGENIERO CIVIL
Reg. CIP N° 41815

007849

SIKA PERU S.A.C.
Centro Industrial
Habilitación Industrial El Lúcumo Mz. "B" Lote 6
Lima, Perú
Teléfono: (511) 618-6060
Fax: (511) 618-6070
e-mail: informacion@pe.sika.com
www.sika.com.pe

CONSTRUYENDO CONFIANZA

R.U.C. 20254305066

Cotización

CO20-0514006

Señor(es) CONSORCIO SAUL GARRIDO.

Fecha de la Cotización: 14/06/2022

Dirección:

Tipo de Moneda: USDa

R.U.C.: 20607759538

Asesor de Negocios: Omar Leon - leon.omar@pe.sika.com

Estimado(a) Señor(a) :
De acuerdo a su solicitud, a continuación nos es grato cotizar los siguientes productos:

Código	Descripción - Artículo	Cantidad	Unidad Medida	Precio Unitario	Valor de Venta
466695	Sikadur 42 CL x 27kg	8.00	jgo	118.77	950.16
93325	Sikagrout 212 x 30kg	651.00	bol	24.03	15,643.53
				Valor Bruto Cotizado	16,593.69
				IGV	2,986.86
				Total Cotizado	19,580.55

Nuestra oferta es válida hasta el 13/06/2020. Nuestras cláusulas generales de contratación más recientes para la venta de producto de Sika Perú S.A.C. son las que aplican. Favor consultar la Hoja Técnica antes del uso o aplicación del producto.
La Hoja de Seguridad se encuentra a disposición del interesado, agradeceremos solicitarla a nuestro departamento Comercial.
Los asesoramientos son proporcionados y los pedidos aceptados en conformidad con los términos de nuestras condiciones generales vigentes de venta y suministro.
Los usuarios deben conocer y utilizar la última versión actualizada de la Hoja de Datos del producto respectivo, cuyas copias se mandarán a quien las solicite.

Quedamos a la espera de sus gratas noticias.

Atentamente,

ARQ. DAVID HECTOR TORRES PUENTE
CAP. 5776
JEFE DE SUPERVISIÓN

Omar Leon
Asesor Técnico

Henry Saavedra
Gerente de Canal Distribución

CONFORME

EDWARD CERON TORRES
JEFE DE PROYECTO
C.I.P. N° 61778

CONSORCIO CONSULTOR SAUL GARRIDO
C.P.C. MARIA LUISA CARBAJO MUÑOZ
REPRESENTANTE COMÚN
DNI Nº 21940425

MARÍA M. ENDARA MAMANI
Ingeniero Civil
C.I.P. 78882

GOBIERNO REGIONAL SJB GERENCIA DE ESTUDIOS Y PROYECTOS

RICARDO VICTOR SIU DELGADO
INGENIERO CIVIL
Reg. CIP N° 41815

007848

COMERCIAL
GIANTIN E.I.R.L

Lima, 21 de junio del 2022

Señores:
consorcio saul garrido
Atención :

Estimados señores:
Tenemos el agrado de cotizarles lo sgte:

CANT	MED.	DESCRIPCION	P.UNIT	P.TOTAL
389.00	UNID.	BARRAS DE ACERO LISO DE 1/2" X 6 MTS.	S/. 20.20	S/. 7,857.80
24.00	JGO	PERNO DE 5/8" X 11" CON TUERCA	S/. 7.90	S/. 189.60
30.00	UNID.	ARANDELAS DE 5/8"	S/. 1.30	S/. 39.00
955.00	M2	MALLA RASCHEL AL 90%	S/. 1.62	S/. 1,547.10
24.00	ROLL	MALLA GALVANIZADA DE ALAMBRE BWG N° 12 COCADA DE 2" X 2" MEDIDAS : 2.00 X 20.00 MTS	S/. 338.00	S/. 8,112.00
			SUB TOTAL	S/. 17,745.50
			IGV	
			TOTAL	

ARQ. DAVID HECTOR TORRES PUENTE
CAP. 5776
JEFE DE SUPERVISIÓN

PRECIO UNITARIO MAS IGV.
PLAZO DE ENTREGA : INMEDIATO DESPUES DE RECIBIDA SU ORDEN
FORMA DE PAGO : FACTURA A 30 DIAS.
VALIDEZ DE LA COTIZACION : 7 DIAS.

CONFORME

A la espera de vuestras gratas ordenes, nos despedimos de uds
Cordialmente,

JUAN PABLO HARO JAMANCA
Jefe de Ventas Corporativas
COMERCIAL GIANTIN E.I.R.L.
R.U.C. 20209805597
TELEFONO FIJO : 5682682
ENTEL : 998109720

CONSORCIO CONSULTOR SAUL GARRIDO
C.P.C. MARIA LUISA CARBAJO MUÑOZ
REPRESENTANTE COMÚN
DNI Nº 21548425

MARÍA M. ENDARA MAMANI
Ingeniero Civil
C.I.P. 78882

EDWARD CERON TORRES
JEFE DE PROYECTO
C.I.P. N° 61778

GOBIERNO REGIONAL SUCRE
SUB GERENCIA DE ESTUDIOS Y PROYECTOS

RICARDO VICTOR SIU DELGADO
INGENIERO CIVIL
Reg. CIP N° 41815

007847

Chemita en polvo x 1 kg

CHEMA | SKU: 24873

Compartir

Regular S/ 6.30

EDWARD CERON TORRES
JEFE DE PROYECTO
C.I.P. N° 61778

CONSORCIO CONSULTOR SAUL GARRIDO
C.P.C. MARIA LUISA CARBAJO MUÑOZ
REPRESENTANTE COMÚN
DNI Nº 21546425

n Tarjeta oh!

1 Agregar

ARQ. DAVID HECTOR TORRES PUENTE
CAP. 5776
JEFE DE SUPERVISIÓN

¡Pide tu Tarjeta oh! y recibe S/80 en tu primera compra online ¡Solicítala aquí!

CONFORME

GOBIERNO REGIONAL SUB GERENCIA DE ESTUDIOS Y PROYECTOS

do y despachado por: **Promart** Ver términos y condiciones

Métodos de entrega

RICARDO VICTOR SIU DELGADO
INGENIERO CIVIL
Reg. CIP N° 41815

Despacho express	Despacho programado	Retiro en tienda
No disponible	Desde el **5 de mayo** a partir de **S/5**	Desde el **12 de mayo** **Gratis**
Ver distritos >	Calcular >	Ver tiendas >

Cambios y devoluciones: Tienes hasta 90 días desde la recepción de tu producto para realizar tus cambios y devoluciones.

Consultar stock >

MARÍA M. ENDARA MAMANI
Ingeniero Civil
C.I.P. 78882

Venta telefónica Venta Whatsapp

absorción de agua.

Características

Es un aditivo impermeabilizante integral que otorga a los morteros y concretos, características hidrofugas de masa, obstruyendo los poros dentro del mortero o concreto minimizando la absorción de agua, evitando así la aparición del salitre.

ARQ. DAVID HECTOR TORRES PUENTE
CAP. 5776
JEFE DE SUPERVISIÓN

Ficha técnica

Garantía	Por defecto de fabricación	Color	Blan0030
Altura Del Producto	25 cm	Marca	Chema
Ancho Del Producto	20 cm	Rendimiento	1 bolsa de cemento por una bolsa de chemita.
Profundidad Del Producto	3 cm	Peso Del Producto	1 kg
Modelo	Chemita Bolsa	Capacidad	1 kg
Tipo de Producto	Impermeabilizante	Presentación	Bolsa
Sub Tipo de Producto	Polvo	Uso	Para concretos y morteros
Material	Otros		
¿Dónde usarlo? En construcción			

CONFORME

EDWARD CERON TORRES
JEFE DE PROYECTO
C.I.P. N° 61778

GOBIERNO REGIONAL SIS DIRECCIÓN DE ESTUDIOS Y PROYECTOS

CONSORCIO CONSULTOR SAUL GARRIDO
C.P.C. MARIA LUISA CARBAJO MUÑOZ
REPRESENTANTE COMÚN
DNI Nº 21546425

Observaciones
Bloqueador de humedad, impidiendo la aparición de salitre en el concreto. Evita la formación de musgos en la superficie. No trasmite olor ni sabor al agua.

Observaciones adicionales
Las fotografías y descripción del producto son referenciales.

RICARDO VICTOR SIU DELGADO
INGENIERO CIVIL
Reg. CIP N° 41815

MARÍA M. ENDARA MAMANI
Ingeniero Civil
C.I.P. 78882

Recomendaciones De Uso
Para vaciados de concreto y mortero en obras hidráulicas, piscinas, pisos, falso pisos, y para zonas en condiciones salitrosas.

007845

ARQ. DAVID HECTOR TORRES PUENTE
CAP. 5776
JEFE DE SUPERVISIÓN

Productos similares

Ver todo

-10%

Mortero de reparación Sikarep 500 Bolsa 30kg

Sika SKU: 109472

S/ 110.50

S/ 99.45

− 1 + Agregar

-10%

Acelerante de fragua para concreto y mortero Sikacem

Sika SKU: 85112

S/ 49.70

S/ 44.73

− 1 + Agregar

-10%

Impermeabilizante para mezclas de mortero Sikacem

Sika SKU: 80051

S/ 53.80

S/ 48.42

− 1 + Agregar

CONFORME

GOBIERNO REGIONAL DE PUNO
GERENCIA DE ESTUDIOS Y PROYECTOS

EDWARD CERON TORRES
JEFE DE PROYECTO
C.I.P. N° 61778

CONSORCIO CONSULTOR SAUL GARRIDO
C.P.C. MARIA LUISA CARBAJO MUÑOZ
REPRESENTANTE COMÚN
DNI Nº 21546425

Lo último que viste

Ver todo

-10%

RICARDO VICTOR SIU DELGADO
Reg. CIP N° 41815

MARÍA M. ENDARA MAMANI
Ingeniero Civil
C.I.P. 78882

007844

CONFORME

ARQ. DAVID HECTOR TORRES PUENTE
CAP. 5776
JEFE DE SUPERVISIÓN

RICARDO VICTOR SIU DELGADO
INGENIERO CIVIL
Reg. CIP N° 41815

EDWARD CERON TORRES
JEFE DE PROYECTO
C.J.P. N°

CONSORCIO CONSULTOR SAUL GARRIDO
C.P.C. MARIA LUISA CARBAJO MUÑOZ
REPRESENTANTE COMÚN
DNI Nº 21548425

GOBIERNO REGIONAL SUB GERENCIA DE ESTUDIOS Y PROYECTOS

MARÍA M. ENDARA MAMANI
Ingeniero Civil
C.I.P. 78882

007843

ARQ. DAVID HECTOR TORRES PUENTE
CAP. 5776
JEFE DE SUPERVISIÓN

CONFORME

EDWARD CERON TORRES
JEFE DE PROYECTO
C.I.P. N° 61778

CONSORCIO CONSULTOR SAUL GARRIDO
C.P.C. MARIA LUISA CARBAJO MUÑOZ
REPRESENTANTE COMÚN
DNI Nº 21946425

GOBIERNO REGIONAL SOLUCIONES PARA EL DESARROLLO DIRECCIÓN DE ESTUDIOS

RICARDO VICTOR SIU DELGADO
INGENIERO CIVIL
Reg. CIP N° 41815

MARÍA M. ENDARA MAMANI
Ingeniero Civil
C.I.P. 78882

descuento adicional. Precios sujetos a variaciones sin previo aviso. Productos sujetos a disponibilidad de stock al momento de la compra. Solo consumo familiar. Cambios sujetos a política de tienda. Despacho de producto se realizará una vez aprobada la compra.

ARQ. DAVID HECTOR TORRES PUENTE
CAP. 5776
JEFE DE SUPERVISIÓN

CONFORME

EDWARD CERON TORRES
JEFE DE PROYECTO
C.I.P. N° 61778

CONSORCIO CONSULTOR SAUL GARRIDO
C.P.C. MARIA LUISA CARBAJO MUÑOZ
REPRESENTANTE COMÚN
DNI Nº 21546425

GOBIERNO REGIONAL

RICARDO VICTOR SIU DELGADO
INGENIERO CIVIL
Reg. CIP N° 41815

MARÍA M. ENDARA MAMANI
Ingeniero Civil
C.I.P. 78882

Precios de los Materiales

INSUMO	UND.	PREC.	
PERNO HEXAG.ROSCA CORRIENTE G-2 6"X7/8"	CTO	216,8	$
PERNO HEXAG.ROSCA CORRIENTE G-2 6"X1"	CTO	271,38	$
PERNO HEXAG.ROSCA CORRIENTE G-2 7"X3/8"	CTO	35,45	$
PERNO HEXAG.ROSCA CORRIENTE G-2 7"X1/2"	CTO	68,9	$
PERNO HEXAG.ROSCA CORRIENTE G-2 7"X5/8"	CTO	96,85	$
PERNO HEXAG.ROSCA CORRIENTE G-2 7"X3/4"	CTO	146	$
PERNO HEXAG.ROSCA CORRIENTE G-2 7"X7/8"	CTO	247,85	$
PERNO HEXAG.ROSCA CORRIENTE G-2 7"X1"	CTO	295,6	$
ARANDELA PLANA DE FE			
ARANDELA ACERO GALVANIZADO 1/8"	CTO	0,26	$
ARANDELA ACERO GALVANIZADO 5/32"	PZA	0,34	$
ARANDELA ACERO GALVANIZADO 3/16"	PZA	0,55	$
ARANDELA ACERO GALVANIZADO 1/4"	CTO	2,03	$
ARANDELA ACERO GALVANIZADO 5/16"	CTO	2,19	$
ARANDELA ACERO GALVANIZADO 3/8"	CTO	3,23	$
ARANDELA ACERO GALVANIZADO 7/16"	CTO	3,32	$
ARANDELA ACERO GALVANIZADO 1/2"	CTO	4,91	$
ARANDELA ACERO GALVANIZADO 9/16"	CTO	7,08	$
ARANDELA ACERO GALVANIZADO 5/8"	CTO	9,48	$
ARANDELA ACERO GALVANIZADO 3/4"	CTO	13,04	$
ARANDELA ACERO GALVANIZADO 7/8"	CTO	13,47	$
ARANDELA ACERO GALVANIZADO 1"	CTO	14,91	$
TUERCA HEXAGONAL ROSCA CORRIENTE GRADO 2 ZINCADO			
TUERCA HEXAG.ROSCA CORRIENTE G-2 ZINCADO 1/8"	CTO	0,2	$
TUERCA HEXAG.ROSCA CORRIENTE G-2 ZINCADO 5/32"	CTO	0,33	$
TUERCA HEXAG.ROSCA CORRIENTE G-2 ZINCADO 3/16"	CTO	0,47	$
TUERCA HEXAG.ROSCA CORRIENTE G-2 ZINCADO 1/4"	CTO	1,06	$
TUERCA HEXAG.ROSCA CORRIENTE G-2 ZINCADO 5/16"	CTO	1,57	$
TUERCA HEXAG.ROSCA CORRIENTE G-2 ZINCADO 3/8"	CTO	2,67	$
TUERCA HEXAG.ROSCA CORRIENTE G-2 ZINCADO 7/16"	CTO	4,35	$
TUERCA HEXAG.ROSCA CORRIENTE G-2 ZINCADO 1/2"	CTO	5,5	$
TUERCA HEXAG.ROSCA CORRIENTE G-2 ZINCADO 9/16"	CTO	10,48	$
TUERCA HEXAG.ROSCA CORRIENTE G-2 ZINCADO 5/8"	CTO	11,7	$
TUERCA HEXAG.ROSCA CORRIENTE ZINCADO G-2 3/4"	CTO	17,75	$
TUERCA HEXAG.ROSCA CORRIENTE G-2 ZINCADO 1"	CTO	43,51	$
TUERCA HEXAG.ROSCA CORRIENTE G-2 7/8"	CTO	31,88	$
ARANDELA PRESION DE FE			
ARANDELA PRESION 1/8"	CTO	0,41	$
ARANDELA PRESION 5/32"	CTO	0,41	$
ARANDELA PRESION 3/16"	CTO	0,5	$
ARANDELA PRESION 1/4"	CTO	0,72	$
ARANDELA PRESION 5/16"	CTO	1,15	$
ARANDELA PRESION 3/8"	CTO	1,59	$
ARANDELA PRESION 7/16"	CTO	2,46	$
ARANDELA PRESION 1/2"	CTO	3,26	$
ARANDELA PRESION 9/16"	CTO	4,89	$
ARANDELA PRESION 5/8"	CTO	6,88	$
ARANDELA PRESION 3/4"	CTO	11,54	$
ARANDELA PRESION 7/8"	CTO	15,52	$
ARANDELA PRESION 1"	CTO	22,95	$
VARILLA ROSCADA ZINCADA X 1 MT. GRADO 2			
VARILLA ROSCADA ZINC 3/16" X 1MT	PZA	0,47	$
VARILLA ROSCADA ZINC 1/4" X 1MT	PZA	0,57	$
VARILLA ROSCADA ZINC 5/16" X 1MT	PZA	0,88	$
VARILLA ROSCADA ZINC 3/8" X 1MT	PZA	1,25	$
VARILLA ROSCADA ZINC 1/2" X 1MT	PZA	2,29	$
VARILLA ROSCADA ZINC 5/8" X 1MT	PZA	3,59	$
VARILLA ROSCADA ZINC 3/4" X 1MT	PZA	5,29	$
VARILLA ROSCADA ZINC 7/8" X 1MT	PZA	7,86	$
VARILLA ROSCADA ZINC 1" X 1MT	PZA	9,72	$
VARILLA ROSCADA ZINCADA X 1.80 MT. GRADO 2			
VARILLA ROSCADA ZINC 1/4" X 1.80MT	PZA	1	$
VARILLA ROSCADA ZINC 3/8" X 1.80MT	PZA	1,71	$
VARILLA ROSCADA ZINC 1/2" X 1.80MT	PZA	2,21	$
VARILLA ROSCADA ZINC 5/8" X 1.80MT	PZA	4,17	$
VARILLA ROSCADA ZINC 3/4" X 1.80MT	PZA	6,52	$
VARILLA ROSCADA ZINC 5/16" X 1.80MT	M	9,72	$
VARILLA ROSCADA ZINC 1" X 1.80MT		19,45	$

Lista de precios incluye transporte para Lima Metropolitana. Descuento especial al por mayor.

ACEROS PROCESADOS S.A.

PLACA COLABORANTE			
PLACA COLABORANTE ACERO-DECK AD 900 / E=0.76 MM A=0.90 M CALIBRE 22	M2	22,22	$
PLACA COLABORANTE ACERO-DECK AD 900 / E=0.90 MM A=0.90 M CALIBRE 20	M2	28,89	$
PLACA COLABORANTE ACERO-DECK AD 600 / E=0.76 MM A=0.90 M CALIBRE 22	M2	22,22	$
PLACA COLABORANTE ACERO-DECK AD 600 / E=0.90 MM A=0.90 M CALIBRE 20	M2	28,89	$
PLACA COLABORANTE ACERO-DECK AD 600 / E=1.20 MM A=0.90 M CALIBRE 18	M2	37,78	$
PLACA COLABORANTE ACERO-DECK AD 730 / E=0.76 MM A=0.90 M CALIBRE 22	M2	22,22	$
PLACA COLABORANTE ACERO-DECK AD 730 / E=0.90 MM A=0.90 M CALIBRE 20	M2	28,89	$
PLACA COLABORANTE ACERO-DECK AD 730 / E=1.20 MM A=0.90 M CALIBRE 18	M2	37,78	$
CONECTORES DE CORTE			
CONECTORES DE CORTE ACERO NS-500/250 (1/2 X 2.1/2")	CTO	108,72	$
CONECTORES DE CORTE ACERO NS-625/250 (5/8 X 2.1/2")	CTO	150	$
CONECTORES DE CORTE ACERO NS-625/300 (5/8 X 3")	CTO	168,72	$
CONECTORES DE CORTE ACERO NS-625/400 (5/8 X 4")	CTO	180	$
CONECTORES DE CORTE ACERO NS-750/300 (3/4 X 3")	CTO	198,72	$
CONECTORES DE CORTE ACERRO NS-750/400 (3/4 X 4")	CTO	236,4	$
TOPES DE BORDE			
TOPE DE BORDE ACERO-DECK 2.50 MTS, CALIBRE 20 / TB-90/170, 100/170, 110/170	PZA	16,6	$
TOPE DE BORDE ACERO-DECK 2.50 MTS, CALIBRE 20 / TB-120/200, 130/200, 140/200	PZA	19,4	$
TOPE DE BORDE ACERO-DECK 2.50 MTS, CALIBRE 20 / TB-150/240, 160/240, 170/240, 180/240	PZA	23	$
TOPE DE BORDE ACERO-DECK 2.50 MTS, CALIBRE 20 / TB-190/300, 200/300	PZA	29,3	$
TOPES DE CIERRE			
TOPE DE CIERRE ACERO-DECK 2.50MTS, CALIBRE 20/TC-40/100	PZA	11,5	$
TOPE DE CIERRE ACERO-DECK 2.50MTS, CALIBRE 20/TC-60/120	PZA	13,9	$
TOPE DE CIERRE ACERO-DECK 2.50MTS, CALIBRE 20/TC-75/150	PZA	17,3	$
PLANCHA MULTI-DECK			
PLANCHA MULTI-DECK MD600 / E=0.76 MM A=0.90 M CALIBRE 22	PZA	22,22	$
PLANCHA MULTI-DECK MD600 / E=0.90 MM A=0.90 M CALIBRE 20	PZA	28,89	$
PLANCHA MULTI-DECK MD600 / E=1.20 MM A=0.90 M CALIBRE 18	PZA	37,78	$

Precios referencial, basado en la cantidad de m². La placa colaborante Acero Deck se fabrica a la medida requerida por el cliente, la cantidad mínima de conectores de corte es de 100 pza.

ACEROS Y FIERROS INDUSTRIALES S.A.C.

ANGULO FIERRO NEGRO			
ANGULO ACERO NEGRO IGUAL 2.5MM X 20MM X 6M (F.N.)	PZA	19,03	
ANGULO ACERO NEGRO IGUAL 2.5MM X 25MM X 6M (F.N.)	PZA	25,13	
ANGULO ACERO NEGRO IGUAL 1.1/4" X 1.1/4" X 1/8" X 6M (F.N.)	PZA	32,14	
ANGULO ACERO NEGRO IGUAL 1/8" X 1.1/2" X 1 1/4" X 6M (F.N.)	PZA	40,89	
ANGULO ACERO NEGRO IGUAL 3.0MM X 20MM X 6M (N)	PZA	21,73	
ANGULO ACERO NEGRO IGUAL 3.0MM X 25MM X 6M (N)	PZA	29,21	
ANGULO ACERO NEGRO IGUAL 1.1/4" X 1.1/4" X 1/8" X 6M (N)	PZA	35,32	
ANGULO ACERO NEGRO IGUAL 1.1/2" X 1.1/2" X 1/8" X 6M (N)	PZA	44,42	
ANGULO ACERO NEGRO IGUAL 1" X 1" X 3/16" X 6M	PZA	46,37	
ANGULO ACERO NEGRO IGUAL 1.1/2" X 1.1/2" X 3/16" X 6M	PZA	61,23	
ANGULO ACERO NEGRO IGUAL 1.1/2" X 1.1/2" X 1/4" X 6M	PZA	83,73	
ANGULO ACERO NEGRO IGUAL 2" X 2" X 1/8" X 6M	PZA	58,88	
ANGULO ACERO NEGRO IGUAL 2" X 2" X 3/16" X 6M	PZA	92,48	
ANGULO ACERO NEGRO IGUAL 2" X 2" X 1/4" X 6M	PZA	110,05	
ANGULO ACERO NEGRO IGUAL 2.1/2" X 2.1/2" X 3/16" X 6M	PZA	111,32	
ANGULO ACERO NEGRO IGUAL 2.1/2" X 2.1/2" X 1/4" X 6M	PZA	153,46	
ANGULO ACERO NEGRO IGUAL 3" X 3" X 1/4" X 6M	PZA	189,42	
ANGULO ACERO NEGRO IGUAL 4" X 4" X 1/4" X 6M	PZA	229,59	
PLATINA FIERRO NEGRO			
PLATINA ACERO NEGRO 1/2" X 1/8" X 6 M	PZA	7,82	
PLATINA ACERO NEGRO 3/4" X 1/8" X 6 M	PZA	12,13	
PLATINA ACERO NEGRO 1" X 1/8" X 6 M	PZA	16,35	
PLATINA ACERO NEGRO 1.1/2" X 1/8" X 6 M	PZA	23,28	
PLATINA ACERO NEGRO 2" X 1/8" X 6 M	PZA	30,64	
PLATINA ACERO NEGRO 3" X 1/8" X 6 M	PZA	47,53	
PLATINA ACERO NEGRO 4" X 1/8" X 6 M	PZA	63,25	
PLATINA ACERO NEGRO 1/2" X 3/16" X 6 M	PZA	19,57	
PLATINA ACERO NEGRO 3/4" X 3/16" X 6 M	PZA	21,3	
PLATINA ACERO NEGRO 1" X 3/16" X 6 M	PZA	25	
PLATINA ACERO NEGRO 1.1/2" X 3/16" X 6 M	PZA	34,11	
PLATINA ACERO NEGRO 2" X 3/16" X 6 M	PZA	48,16	
PLATINA ACERO NEGRO 2.1/2" X 3/16" X 6 M	PZA	54,05	
PLATINA ACERO NEGRO 3" X 3/16" X 6 M	PZA	74,88	
PLATINA ACERO NEGRO 4" X 3/16" X 6 M	PZA	106,43	
PLATINA ACERO NEGRO 1/2" X 1/4" X 6 M	PZA	22,25	
PLATINA ACERO NEGRO 3/4" X 1/4" X 6 M	PZA	30,05	
PLATINA ACERO NEGRO 1" X 1/4" X 6 M	PZA	35,46	
PLATINA ACERO NEGRO 1.1/2" X 1/4" X 6 M	PZA	45,62	
PLATINA ACERO NEGRO 2" X 1/4" X 6 M	PZA	59,02	
PLATINA ACERO NEGRO 2.1/2" X 1/4" X 6 M	PZA	75,71	
PLATINA ACERO NEGRO 3" X 1/4" X 6 M	PZA	90,81	
PLATINA ACERO NEGRO 4" X 1/4" X 6 M	PZA	118,68	
PLATINA ACERO NEGRO 1" X 3/8" X 6 M	PZA	70,4	

LARO. DAVID HECTOR TORRES PACENTE
CAP. 5776
JEFE DE SUPERVISIÓN

CONSORCIO CONSULTOR SAUL GARRIDO

C.P.C. MARÍA LUISA CARBAJO MUÑOZ
REPRESENTANTE COMÚN
DNI Nº 21946428

CONFORME

EDWARD CERON TORRES
JEFE DE PROYECTO
C.I.P. Nº

RICARDO VICTOR SIU DELGADO
INGENIERO CIVIL
Reg. CIP N° 41845

MARÍA M. ENDARA MAMANI
Ingeniero Civil
C.I.P. 78882

Tarifa de Alquiler de Maquinaria y Equipos

EQUIPO	POT. (HP)	CAPAC.	PESO (KG)	COSTO POSES S/	COSTO OPER. S/	TARIFA HORA S/	OBS
DOSIFICADORA DE CONCRETO	M.E. 45 HP	50-90 M3	20000	40,16	74,08	114,24	(***)
DOSIFICADORA DE CONCRETO	M.E. 60 HP	120 M3	23000	49,19	79,29	128,48	(***)
MEZCLADORA CONCRETO T. TROMPO	8 HP	9 P3	500	2,48	1,97	4,45	(**)
MEZCLADORA DE CONCRETO	18 HP	11-12p3 P3	1500	6,99	5,39	12,38	(**)
MEZCLADORA DE CONCRETO	20-35 HP	16 p3 P3	2700	11,51	8,78	20,29	(**)
EQUIPOS PARA REFINE Y AFIRMADO							
MOTONIVELADORA	125 HP		11515	73,74	145,53	219,26	
MOTONIVELADORA	130-135 HP		12365	79,25	165,09	244,33	
MOTONIVELADORA	145-150 HP		13540	96,13	186,68	282,80	
MOTONIVELADORA	180-200 HP		18370	103,10	200,98	304,08	
VEHICULOS							
CAMIONETA 4X4 PICK-UP CABINA SIMPLE	148 HP	3 Pasajeros	2740	11,74	131,78	143,52	
CAMIONETA 4X2 PICK-UP CABINA SIMPLE	84 HP	5 Pasajeros		9,22	61,61	70,83	
CAMIONETA 4X2 PICK-UP DOBLE CABINA	84 HP	5 Pasajeros		9,95	88,22	98,17	
CAMION IMPRIMADOR	210 HP	2000 GLN	13500	32,87	181,58	214,45	
CAMION CISTERNA 4 x 2 (AGUA)	122 HP	1500 GLN	9900	36,18	125,56	161,74	
CAMION CISTERNA 4 x 2 (AGUA)	145-165 HP	2000 GLN	13000	39,91	155,08	194,99	
CAMION CISTERNA 4 x 2 (AGUA)	178-210 HP	3000 GLN	19000	45,49	185,88	231,36	
CAMION CISTERNA 4 x 2 (COMBUSTIBLE)	122 HP	2000 GLN	13000	50,46	131,83	182,29	
CAMION CISTERNA 4 x 2 (ASFALTO)	178-210 HP	2000 GLN	13000	45,47	185,87	231,33	
CAMION CONCRETERO	300 HP	8 M3	26000	102,53	269,02	371,55	
CAMION CONCRETERO	330 HP	10 M3	26000	106,32	283,55	389,87	
CAMION CONCRETERO	330 HP	12 M3	26000	111,63	285,85	397,48	
CAMION PLATAFORMA 4 x 2	122 HP	8 TON	13000	39,91	127,07	166,98	
CAMION PLATAFORMA 4 x 2	178-210 HP	12 TON	19000	47,47	186,73	234,19	
CAMION PLATAFORMA 6 x 4	300 HP	19 TON	26000	69,25	254,11	323,35	
SEMI-TRAYLER 6 x 4	330 HP	35 TON	42600	71,39	275,97	347,35	
SEMI-TRAYLER 6 x 4	330 HP	40 TON	54420	71,39	275,97	347,35	
VOLQUETE 4 x 2	210-280 HP	8 M3	19000	56,95	236,82	293,77	
VOLQUETE 6 x 4	330 HP	10 M3	26000	62,28	272,36	334,64	
VOLQUETE 6 X 4	330 HP	12 M3	26000	68,35	274,99	343,34	
VOLQUETE 6 X 4	330 HP	15 M3	26000	82,78	281,22	364,00	
EQUIPOS DIVERSOS							
GRUPO ELECTROGENO	89 HP	50 Kw	1150	5,00	163,12	168,12	(*)
GRUPO ELECTROGENO	116 HP	75 Kw	1500	5,68	192,26	197,94	(*)
GRUPO ELECTROGENO	140 HP	90 Kw	1700	6,42	213,46	219,88	(*)
GRUPO ELECTROGENO	230 HP	150 Kw	2000	8,47	234,45	242,92	(*)
GRUPO ELECTROGENO	380 HP	250 Kw	2700	17,91	263,13	281,04	(*)
GRUPO ELECTROGENO	480 HP	300 Kw	3500	18,78	329,11	347,89	(*)
MONTAGARGAS	68 HP	3000 Kg	5200	15,15	82,98	98,13	
MONTACARGAS	80 HP	5000 Kg	8150	24,88	96,43	121,31	
MONTACARGAS	94 HP	7500 Kg	9150	33,85	112,78	146,63	
FAJA TRANSPORTADORA 18" x 40"	M.E. 3 HP	150 T/H	4000	4,98	2,35	7,33	(*)
FAJA TRANSPORTADORA 18" x 50"	M.E. 3 HP	150 T/H	4000	4,98	2,35	7,33	(*)
FAJA TRANSPORTADORA 30" x 40"	M.E. 5 HP	550 T/H	7800	7,46	3,49	10,95	(*)
FAJA TRANSPORTADORA 30" x 50"	M.E. 5 HP	550 T/H	12000	7,46	3,49	10,95	(*)
FAJA TRANSPORTADORA 30" x 60"	M.E. 7.5 HP	800 T/H	15000	7,86	3,67	11,53	(*)
MOTOBOMBAS	7-10 HP	3" 4"	135	1,08	10,13	11,21	(*)
MOTOBOMBAS (PETROLEO)	12 HP	4"	295	16,52	13,97	30,49	(*)
MOTOBOMBAS (PETROLEO)	17 HP	6"	340	24,78	20,30	45,08	(*)
MOTOBOMBAS (PETROLEO)	34 HP	8"	500	49,57	40,22	89,79	(*)
TRACTOR DE TIRO MF 290/4	80 HP		4320	15,45	90,52	105,96	
TRACTOR DE TIRO MF 296-B	115 HP		4565	18,09	116,11	134,19	
TRACTOR DE TIRO MF 2725/4	158 HP		7000	28,38	152,27	180,64	
EQUIPOS PRODUCTORES DE AGREGADOS							
CHANCADORA PRIMARIA 15 x 24	M.E. 30 HP	46-70 T/H	19000	37,60	41,83	79,42	(**)
CHANCADORA PRIMARIA 30x42"			21000	173,59	75,27	248,86	(**)
CHANCADORA SECUNDARIA 24"S	M.E. 30 HP	46-70 Tn/Hr.	22000	62,27	27,20	89,47	(**)
CHANCADORA SECUNDARIA 36"S	M.E. 75 HP	46-70 Tn/Hr.	23000	69,50	30,34	99,83	(**)
CHANCADORA SECUNDARIA C/CONO 4 1/4'	M.E. 200			91,12	39,67	130,79	(**)
CHANCADORA CONICA + ZARANDA	200 HP			198,05	85,83	283,88	(***)
ZARANDA VIBRATORIA 4" x 6" x 14	M.E. 15 HP		7000	19,12	34,44	53,56	
EQUIPOS PARA PAVIMENTACION							
COCINA DE ASFALTO		320 GLN	2100	1,75	86,33	88,08	
BARREDORA MECANICA		7' LON	1000	9,27	57,15	66,42	
CALENTADOR DE ACEITE 48-S		468 P3	5700	15,98	10,16	[illegible]	(**)
SECADOR DE ARIDOS		30-64 T/H	8000	23,83	12,01	35,84	(**)
SECADOR DE ARIDOS		60-115 T/H	8500	35,33	17,80	53,13	(**)
PLANTA DE ASFALTO EN CALIENTE		150 Tn/Hr.	46800	245,25	119,25	364,50	(****)
PLANTA DE ASFALTO EN CALIENTE (CIFALLI)		205 Tn/Hr.	62000	415,25	201,91	617,16	(****)
PAVIMENTADORA SOBRE ORUGAS	105 HP	10	12000	73,24	132,66	205,90	
PAVIMENTADORA SOBRE ORUGAS	224 HP	10	12000	148,52	247,93	396,45	
RECICLADORA EN FRIO	396 HP	225 KW	22000	414,43	475,53	889,96	(*)
FRESADORA	565 HP	421 KW	30000	498,29	624,63	1.122,92	(*)

COSTOS HH OPERADORES DE EQUIPO

Operador de equipo Electromecánico	S/25,80
Operador de equipo Pesado	S/24,27
Operador de equipo Mediano	S/25,17

ESTRUCTURA GENÉRICA DE FÓRMULA POLINÓMICA DE TARIFAS DE ALQUILER DE MAQUINARIAS Y EQUIPOS DE CONSTRUCCIÓN.

La tarifa de alquiler de maquinarias proviene de la estructura de costos definidos por los costos de posesión y costos de operación.

Dentro de este contexto, según el D.S. N° 011-79-VC. Artículo 2°, las formulas polinómicas de reajuste automático de precios de las correspondientes estructuras de costos de la tarifa respectiva, se reajustarán con los coeficientes de incidencia que corresponda a: Costo de Posesión y Mantenimiento (según corresponda: Indice 48 - Maquinaria y equipo nacional ó Indice 49 - Maquinaria y equipo importado); Costos de operación se reajustará con el Indice de mano de Obra (Indice 47) para el operador y el Combustible con (Indice 34: Gasolina ó Indice 53: Petróleo Diesel); los Lubricantes, filtros y grasa con los (Indice 01: Aceite, Indice 30: Filtro, Indice 53: Grasa), si su incidencia es menor al 5%, se agrupará con insumos afines como el Combustible, además se debe considerar el Indice de los Gastos Generales (Indice 39: Indice General de Precios al Consumidor).

ARQ. DAVID HECTOR TORRES PUENTE
CAP. 5776
JEFE DE SUPERVISIÓN

EDWARD CERON TORRES
JEFE DE PROYECTO
C.I.P. N° 61778

CONSORCIO CONSULTOR SAUL GARRIDO
C.P.C. MARIA LUISA CARBAJO MUÑOZ
REPRESENTANTE COMÚN
DNI Nº 21949429

CONFORME

MARÍA M. ENDARA MAMANI
Ingeniero Civil
C.I.P. 78882

007839

Promart / Construcción / Agregado / Químicos para Construcción

Mortero para anclajes y nivelación SikaGrout 212 bolsa 30kg

SIKA | SKU: 17898

Compartir

Oferta S/ 167.04 -10%

Regular S/ 185.60

n Tarjeta oh!

EDWARD CERON TORRES
JEFE DE PROYECTO
C.I.P. N° 61778

ARQ. DAVID HECTOR TORRES PUENTE
CAP. 5776
JEFE DE SUPERVISIÓN

1 Agregar

CONFORME

¡Pide tu Tarjeta oh! y recibe S/80 en tu primera compra online ¡Solicítala aquí!

do y despachado por: **Promart** Ver términos y condiciones

RICARDO VICTOR SIU DELGADO
INGENIERO CIVIL
Reg. CIP N° 41815

Métodos de entrega

Despacho express	Despacho programado	Retiro en tienda
No disponible	Desde el **5 de mayo** a partir de S/35	Desde el **5 de mayo** Gratis
	Calcular	Ver tiendas

Cambios y devoluciones: Tienes hasta 90 días desde la recepción de tu producto para realizar tus cambios y devoluciones.

CONSORCIO CONSULTOR SAUL GARRIDO

EDWARD CERON TORRES
JEFE DE PROYECTO
C.I.P. N° 61778

C.P.C. MARIA LUISA CARBAJO MUÑOZ
REPRESENTANTE COMÚN
DNI Nº 21546425

MARÍA M. ENDARA MAMANI
Ingeniero Civil
C.I.P. 78882

Consultar stock

007838

Mezcla sementicia de alta resistencia, listo para usar. No presenta retracción una vez aplicado. Ideal para fijación de maquinaria pesada, relleno bajo columnas de acero, anclaje de pernos, inyecciones de mortero y rellenos en puentes y estructuras prefabricadas.

Características

Altas resistencias mecánicas, alta capacidad de escurrimiento, exudación y expansión controladas lo que asegura la adherencia y el traspaso de cargas, material predosificado, rápida puesta en servicio, no contiene elementos metálicos ni cloruros.

EDWARD CERON TORRES
JEFE DE PROYECTO
C.I.P. N° 61778

ARQ. DAVID HECTOR TORRES PUENTE
CAP. 5776
JEFE DE SUPERVISIÓN

Ficha técnica

Garantía	1 Año	Marca	Sika
Altura Del Producto	50 cm	Rendimiento	2.13 kg de Sika Grout por litro de relleno de mescla.
Ancho Del Producto	30 cm	Peso Del Producto	30 kg
		Capacidad	30 kg
Profundidad Del Producto	13 cm	Norma	ASTMC-1107
Modelo	Sikagrout 212 saco	Presentación	Saco
Tipo de Producto	Mortero	Uso	Construcción
Material	Otros		
Color	Gris		

CONFORME

RICARDO VICTOR SIU DELGADO
INGENIERO CIVIL
Reg. CIP N° 41675

¿Dónde usarlo?

Fijación y nivelación de maquinaria pesada. Relleno bajo columnas de acero. Anclaje de pernos. Inyecciones de mortero. Rellenos y anclajes en puentes y estructuras prefabricadas.

EDWARD CERON TORRES
JEFE DE PROYECTO
C.I.P. N° 61778

Observaciones

Es una mezcla clementica de alta resistencia, con ácidos especiales de granulometría controlada, aditivos de avanzada tecnología, exentos de cloruros y componentes metálicos. Mortero de anclaje y nivelación para estructuras maquinarias.

CONSORCIO CONSULTOR SAUL GARRIDO
C.P.C. MARIA LUISA CARBAJO MUÑOZ
REPRESENTANTE COMÚN
DNI Nº 21546425

MARÍA M. ENDARA MAMANI
Ingeniero Civil
C.I.P. 78882

Observaciones adicionales

Las fotografías y descripción del producto son referenciales.

007837

EDWARD CERON TORRES
JEFE DE PROYECTO
C.I.P. N° 61778

ARQ. DAVID HECTOR TORRES
CAP. 5776
JEFE DE SUPERVISIÓN

Productos similares

Ver todo >

-10%

Mortero de reparación Sikarep 500 Bolsa 30kg

Sika SKU: 109472

S/ 110.50
S/ 99.45

− 1 + Agregar

-10%

Acelerante de fragua para concreto y mortero Sikacem

Sika SKU: 85112

S/ 49.70
S/ 44.73

− 1 + Agregar

-10%

Impermeabilizante para mezclas de mortero Sikacem

Sika SKU: 80051

S/ 53.80
S/ 48.42

− 1 + Agregar

CONFORME

EDWARD CERON TORRES
JEFE DE PROYECTO
C.I.P. N° 61778

CONSORCIO CONSULTOR SAUL GARRIDO
C.P.C. MARIA LUISA CARBAJO MUÑOZ
REPRESENTANTE COMÚN
DNI Nº 21546425

RICARDO VICTOR SIU DELGADO
INGENIERO CIVIL
Reg. CIP N° 41815

Lo último que viste

Ver todo >

MARÍA M. ENDARA MAIMA.
Ingeniero Civil
C.I.P. 78882

Mortero para anclajes y nivelación SikaGrout 212

Sika SKU: 17898

S/ 185.60

Cemento Portland Tipo Extraforte Ico Pacasmayo

Pacasmayo SKU: 33475

ARQ. DAVID HECTOR TORRES PUENTE
CAP. 5776
JEFE DE SUPERVISIÓN

Compra fácil y **100% seguro** en promart.pe

Garantía de 1 año en todos nuestros productos

90 días para cambios y devoluciones

Financia hasta en **36 cuotas** con Tarjeta oh!

Retiro **gratis** en tiendas de Lima y provincias

Despacho a domicilio con **seguimiento de tu pedido**

Suscríbete y recibe consejos y tutoriales para el hogar, publicidad y promociones comerciales directamente en tu e-mail.

CONFORME

Ingresa tu correo

Enviar

Acepto las políticas de datos personales

EDWARD CERON TORRES
JEFE DE PROYECTO
C.I.P. N° 61778

CONSORCIO CONSULTOR SAUL GARRIDO
C.P.C. MARIA LUISA CARBAJO MUÑOZ
REPRESENTANTE COMÚN
DNI Nº 21940425

RICARDO VICTOR SIU DELGADO
INGENIERO CIVIL
Reg. CIP N° 41815

Síguenos

MARÍA M. ENDARA MAMANI
Ingeniero Civil
C.I.P. 78882

Contáctanos

007835

EDWARD CERON TORRES
JEFE DE PROYECTO
C.I.P. N° 61778

ARQ. DAVID HECTOR TORRES PUENTE
CAP. 5776
JEFE DE SUPERVISIÓN

CONSORCIO CONSULTOR SAUL GARRIDO

C.P.C. MARIA LUISA CARBAJO MUÑOZ
REPRESENTANTE COMÚN
DNI Nº 21546425

CONFORME

RICARDO VICTOR SIU DELGADO
INGENIERO CIVIL
Reg. CIP N° 41815

MARÍA M. ENDARA MAMA.
Ingeniero Civil
C.I.P. 78882

007834

ARQ. DAVID HECTOR TORRES PUENTE
CAP. 5776
JEFE DE SUPERVISIÓN

CONFORME

EDWARD CERON TORRES
JEFE DE PROYECTO
C.I.P. N° 61778

CONSORCIO CONSULTOR SAUL GARRIDO

C.P.C. MARÍA LUISA CARBAJO MUÑOZ
REPRESENTANTE COMÚN
DNI Nº 21546425

RICARDO VICTOR SIU DELGADO
INGENIERO CIVIL
Reg. CIP N° 41815

MARÍA M. ENDARA MAMA...
Ingeniero Civil
C.I.P. 78882

S 10

POLEXPAN

Soluciones Ingenieriles en Poliestireno Expandido

007833

Ingeniería Civil | Arquitectura | Refrigeración | Empaques | Prototipos | Industria Farmaceutica

Quote N° #001-0217-2022

Lima, miércoles 04 de mayo 2022

Empresa: **CONSORCIO ESM** **Atención:** **Juan Ruiz Gutierrez**
Dirección: CAL.MONTE ROSA NRO. 233 INT. 507 URB. CHACARILLA DEL ESTANQUE LIMA - SANTIAGO DE SURCO **Correo:**
Ruc : 20605320881 **Teléfono:** **997274420**

De nuestra consideración:
Por medio de la presente nos es grato saludarlos y hacerles llegar nuestra cotización por las siguientes planchas de Poliestireno Expandido POLEXPAN.

Code	DESCRIPTION	Unit	Quantity	Price	%Dct.	Price dscto	Total
	Plancha de Poliestireno Expandido 2400mm x 1200mm x 1" D10KG/M3	Und	1400	S/ 14.00	0%	S/ 14.00	S/ 19,600.00
	Plancha de Poliestireno Expandido 2400mm x 1200mm x 2" D10KG/M3	Und	05	S/ 28.00	0%	S/ 28.00	S/ 140.00
	Plancha de Poliestireno Expandido 2400mm x 1200mm x 5" D10KG/M3	Und	60	S/ 70.00	0%	S/ 70.00	S/ 4,200.00
	Plancha de Poliestireno Expandido 2400mm x 1200mm x 1" D20KG/M3	Und	20	S/ 40.00	0%	S/ 40.00	S/ 800.00

Sale value	Dscto.	Sales Taxes 18%	TOTAL
S/ 20,966.10	S/ 0.00	S/ 3,773.90	S/ 24,740.00

ARQ. DAVID HECTOR TORRES PUENTE
CAP. 5776
JEFE DE SUPERVISIÓN

Tiempo de entrega:
Una vez recibida la Orden de Compra y/o realizado la cancelación del monto señalado se entregará en 07 días o según programación acordada con el cliente.

Forma de pago:
Con adelanto del 100% en depósito y/o transferencia bancario via BCP.

Validez de la oferta:
07 días a partir de la fecha de emisión de la presente cotización.

EDWARD CERON TORRES
JEFE DE PROYECTO
C.I.P. N°

RICARDO VICTOR SIU DELGAD
INGENIERO CIVIL
Reg. CIP N° 41815

Lugar de entrega:
En Lima metropolitana, lugar indicado por el cliente sin ningún costo alguno en caso el monto de la compra supera los S/ 3,000.00 (Tres mil nuevos soles)

En caso de ser aprobado la cotización favor remitir al siguiente correo electrónico: **ventas@polexpan.com.pe** la Orden de Compra o cotización aceptada con los siguientes datos:

Empresa: **POLEXPAN EIRL**
Dirección: Mz D9 Lt 30 Urb Asoc. Viv Sapotal IEtapa Santa Anita
Ruc : 20551852718

Cuentas Bancaria para realizar pago:
Cuenta corriente Banco de Credito BCP Soles: **191-2066504-0-76** CCI: **00219100206650407650**

CONFORME

Sin otro en particular y a la espera de sus gratas ordenes quedamos de ustedes a su completa atención.
Atentamente;

CONSORCIO CONSULTOR SAUL GARRIDO

EDWARD CERON TORRES
JEFE DE PROYECTO
C.I.P. N° 61778

Ing. David Noreña.
Sales Manager
Polexpan Company

C.P.C. MARIA LUISA CARBAJO MUÑOZ
REPRESENTANTE COMÚN
DNI Nº 21546425

MARÍA M. ENDARA MAMA...
Ingeniero Civil
C.I.P. 78882

Creacion de Usuario: Winny V. Guerra

Ultimo Usuario: Winny V. Guerra
Fecha: 04/05/2022 Hora: 14:15:27

Las tarifas han sido calculadas en base al programa "El Equipo y sus Costos de Operación"elaborado por el Ing. Jesús Ramos Salazar y actualizado y procesado por el área técnica de Costos. Considerando los criterios técnicos recopilados de las empresas propietarias de equipos y de los manuales de fabricantes y que han servido de base para la metodología que con mucho acierto ha sido editada en la publicación "El equipo y sus Costos de Operación" del Ing. Jesús Ramos Salazar.
La tarifa horaria incluye los siguientes conceptos:
Costo de Posesión (POSES.): valor de reposición, gastos financieros, derecho de importación, desaduanaje, seguros, flete de aduana a almacen.
Costo de Operación (OPERAC.): combustibles y lubricantes, filtros, neumáticos, reparaciones y mantenimiento, operador.
(*) Las tarifas de los equipos marcados con este símbolo no incluyen Operador de equipo
(**) Las tarifas de los equipos marcados con este símbolo no incluyen Operador de equipo, Combustibles, Lubricantes, Filtros
(***) Las tarifas de los equipos marcados con este simbolo no incluyen Operador de equipo, Combustibles, Lubricantes, Filtros, Fuente de Poder
(****) Las tarifas de los equipos marcados con este simbolo no incluyen Operador de Planta, Combustibles, Lubricantes, Filtros, Fuente de Poder

007832

EQUIPO	POT. (HP)	CAPAC.	PESO (KG)	COSTO POSES S/	COSTO OPER. S/	TARIFA HORA S/	OBS
EQUIPOS PARA PERFORACION							
COMPRESORAS NEUMATICAS	76 HP	125-175 PCM	2000	9,33	82,35	91,69	
COMPRESORAS NEUMATICAS	87 HP	250-330 PCM	2300	15,31	95,38	110,69	
COMPRESORAS NEUMATICAS	93 HP	335-375 PCM	2500	18,63	131,87	150,51	
COMPRESORAS NEUMATICAS	150 HP	380-590 PCM	3500	21,01	195,51	216,52	
COMPRESORAS NEUMATICAS	196 HP	600-690 PCM	5000	24,98	218,12	243,10	
COMPRESORAS NEUMATICAS	240 HP	700-800 PCM	6500	33,85	258,50	292,36	
MARTILLOS NEUMATICOS		21-24 KG.	24	4,35	1,13	5,48	(**)
MARTILLOS NEUMATICOS		25-29 KG	29	5,14	1,34	6,48	(**)
MOTOPERFORADORA	1400 RPM	185 CC	26	8,22	6,01	14,23	
PERFORADORA SOBRE ORUGAS		660-690 PCM	6000	63,32	43,78	107,10	(**)
EQUIPO PARA MOV. DE TIERRA							
CARGADORES SOBRE ORUGA	110-135 HP	2.0-2.25 YD3	16275	73,68	181,38	255,06	
CARGADORES SOBRE ORUGA	150-180 HP	2.5-2.75 YD3	18387	82,26	235,28	317,54	
CARGADORES SOBRE ORUGA	190-225 HP	3.2-3.75 YD3	25173	151,19	276,10	427,29	
CARGADORES SOBRE ORUGA	245 HP	4.0-6.0 YD3	28000	183,40	324,26	507,66	
CARGADOR RETROEXCAVADOR	62 HP	1.0 YD3	8000	41,81	118,05	159,86	
CARGADORES SOBRE LLANTAS	80-95 HP	1.5-1.75 YD3	9031	69,67	111,38	181,05	
CARGADORES SOBRE LLANTAS	100-115 HP	2.0-2.35 YD3	10308	72,16	130,99	203,15	
CARGADORES SOBRE LLANTAS	100-125 HP	2.5 YD3	11500	74,75	131,57	206,32	
CARGADORES SOBRE LLANTAS	125-155 HP	3 YD3	16584	79,63	163,14	242,77	
CARGADORES SOBRE LLANTAS	160-195 HP	3.5 YD3	18585	89,58	194,50	284,08	
CARGADORES SOBRE LLANTAS	200-250 HP	4.0-4.1 YD3	20826	103,93	219,18	323,11	
CARGADORES SOBRE LLANTAS	200-260 HP	4.60 YD3	22000	147,59	223,01	370,60	
CARGADORES SOBRE LLANTAS	260-300 HP	5.0-5.5 YD3	31105	191,69	271,66	463,35	
CARGADORES SOBRE LLANTAS	375 HP	8.0 YD3	49738	236,90	334,40	571,30	
MOTOTRAILLAS AUTOCARGABLE	140-210 HP	11.0 YD3	14200	174,19	190,47	364,67	
MOTOTRAILLAS AUTOCARGABLE	210-300 HP	16.0 YD3	20600	181,66	269,92	451,59	
MOTOTRAILLAS AUTOCARGABLE	310-350 HP	23.0 YD3	32800	165,94	322,76	488,71	
MOTOTRAILLAS CARGABLES	310-400 HP	14-20 YD3	20000	179,04	349,26	528,30	
MOTOTRAILLAS CARGABLES	405-480 HP	21-31 YD3	15500	209,61	436,88	646,50	
EXCAVADORA SOBRE LLANTAS	58 HP	1.0 YD3	9000	41,81	125,08	166,89	
EXCAVADORA SOBRE ORUGAS	80-110 HP	0.50-1.3 YD3	17300	72,19	137,02	209,21	
EXCAVADORA SOBRE ORUGAS	115-165 HP	0.75-1.6 YD3	23400	116,46	186,09	302,55	
EXCAVADORA SOBRE ORUGAS	170-250 HP	1.1-2.75 YD3	33800	168,22	255,06	423,28	
EXCAVADORA SOBRE ORUGAS	325 HP	2.0-3.8 YD3	61600	236,40	354,56	590,96	
EXCAVADORA SOBRE ORUGAS	330 HP	2.5 YD3		237,89	363,97	601,86	
EXCAVADORA SOBRE ORUGAS	385 HP	3.5 YD3		287,74	374,83	662,57	
MINICARGADOR	70 HP	0.5 YD3		24,58	93,49	118,07	
TRACTORES SOBRE ORUGAS	60-70 HP		6711	60,22	120,85	181,07	
TRACTORES SOBRE ORUGAS	75-100 HP		9090	68,67	144,11	212,78	
TRACTORES SOBRE ORUGAS	105-135 HP		12300	132,38	177,28	309,66	
TRACTORES SOBRE ORUGAS	140-160 HP		14900	132,38	208,10	340,48	
TRACTORES SOBRE ORUGAS	190-240 HP		20520	183,40	282,59	465,99	
TRACTORES SOBRE ORUGAS	270-295 HP		21863	215,37	351,66	567,03	
TRACTORES SOBRE ORUGAS	310 HP		31980	231,14	363,22	594,36	
TRACTORES SOBRE ORUGAS	335-410 HP		37170	270,47	503,82	774,29	
TRACTORES SOBRE LLANTAS	200-250 HP		20500	186,62	227,70	414,32	
TRACTORES SOBRE LLANTAS	300-350 HP		30380	291,64	323,85	615,49	
TRACTORES SOBRE LLANTAS	400-500 HP		46355	453,53	447,23	900,76	
EQUIPO DE COMPACTACION							
VIBRADOR DE CONCRETO	4 HP	18 PL(1.25")		2,10	5,14	7,24	(*)
VIBRADOR DE CONCRETO	4 HP	18 PL(1.50")		2,17	5,19	7,36	(*)
VIBRADOR DE CONCRETO	4 HP	18 PL(2.40")		2,30	5,28	7,58	(*)
COMPACTADOR VIB. TIPO PLANCHA	4 HP		95	2,61	29,96	32,57	
COMPACTADOR VIB. TIPO PLANCHA	5.8 HP		145	2,73	32,72	35,45	
COMPACTADOR VIB. TIPO PLANCHA	7 HP		160	4,78	34,10	38,88	
ROD. LISO VIBRAT. MANUAL	10.8 HP	0.8-1.1 TON	800	7,23	36,79	44,02	
RODILLO VIB. LISO AUTOPROPULSADO	70-100 HP	7-9 TON	7300	25,43	108,98	134,42	
RODILLO VIB. LISO AUTOPROPULSADO	101-135 HP	10-12 TON	11100	56,24	154,87	211,10	
RODILLO VIB. LISO AUTOPROPULSADO	136-170 HP	15-17 TON	13700	74,65	189,67	264,32	
RODILLO VIB. LISO AUTOPROPULSADO	210 HP	19-23 TON	19600	79,63	220,87	300,49	
RODILLO LISO VIBRATORIO DE TIRO	50-80 HP	4-5.5 TON	5500	9,40	68,27	77,67	
RODILLO NEUMATICO AUTOPROPULSADO	60-80 HP	3-5 TON	3700	48,04	84,41	132,45	
RODILLO NEUMATICO AUTOPROPULSADO	81-100 HP	5.5-20 TON	5500	65,51	97,53	163,04	
RODILLO NEUMATICO AUTOPROPULSADO	127 HP	8.23 TON	8000	68,12	115,21	183,33	
RODILLO NEUMATICO AUTOPROPULSADO	135 HP	9.26 TON	9000	69,61	118,10	187,72	
RODILLO PATA DE CABRA VIB. AUTOPRO.	84 HP	8.10 TON	8200	16,07	94,30	110,37	
RODILLO PATA DE CABRA VIB. AUTOPRO.	100-135 HP	11-13 TON	11300	58,08	154,09	212,16	
RODILLO PATA DE CABRA VIB. AUTOPRO.	136-180 HP	15-17 TON	15300	80,78	197,68	278,46	
EQUIPOS PARA OBRA DE CONCRETO							
DOSIFICADORA DE CONCRETO	M.E. 40 HP	50 M3	17000	26,03	65,95	91,98	(***)

ARQ. DAVID HECTOR TORRES PUENTE
CAP. 5776
JEFE DE SUPERVISIÓN

CONSORCIO CONSULTOR SAUL GARRIDO
C.P.C. MARIA LUISA CARBAJO MUÑOZ
REPRESENTANTE COMÚN
DNI Nº 21940429

CONFORME

RICARDO VICTOR SIU DELGADO
INGENIERO CIVIL
Reg. CIP N° 41815

EDWARD CERON TORRES
JEFE DE PROYECTO
C.I.P. N° 61778

MARÍA M. ENDARA MAMANI
Ingeniero Civil
C.I.P. 78882

PRECIOS UNITARIOS DE MATERIALES PUESTOS EN OBRA

007831

CUADRO COMPARATIVO DE COTIZACION DE ESTRUCTURAS-HOSPITAL SAGARO

TC. 3.736

Item	Descripción	Und	Peso Unitario (Kg)	PROVEEDOR 1			PROVEEDOR 2			PROVEEDOR 3		
				Precio (US$)	Precio (S/.)	Proveedor	Precio (US$)	Precio (S/.)	Proveedor	Precio (US$)	Precio (S/.)	Proveedor
1	ALAMBRE NEGRO RECOCIDO # 16	kg			5.25	FERRETERI PARRILLA						
2	ALAMBRE NEGRO RECOCIDO # 8	kg			5.25	FERRETERI PARRILLA						
3	CLAVOS CON CABEZA PROMEDIO	kg			8.47	FERRETERI PARRILLA						
4	PERNOS DE 3/4"	und			6.90							
5	TIRAFONES DE 2" x 3/16"	und			8.5							
6	PERNO DE 1/2" X 4" I/TUERCA Y ARANDELA	und			2.7							
7	ACERO CORRUGADO FY=4,200 Kg/cm2 GRADO 60	kg			4.04							
8	ARENA GRUESA	m3			42.37	FERRETERI PARRILLA						
9	PIEDRA CHANCADA	m3			76.27	FERRETERI PARRILLA						
10	PIEDRA GRANDE	m3			64.37							
11	MATERIAL GRANULAR PARA SUB BASE	m3			35	GORE TUMBES-SU GERENCIA DE ESTUDIOS						
12	MATERIAL GRANULAR PARA BASE	m3			35	GORE TUMBES-SU GERENCIA DE ESTUDIOS						
13	CABLE DE ACERO Ø1/2"	m			14.82							
14	CEMENTO PORTLAND TIPO I (42.5 Kg)	bol			23.39	FERRETERI PARRILLA						
15	GROUTING	m3			141.56	PROMAT CHICLAYO						
16	MORTERO EPOXICO EXPANSIVO	kg			20							
17	EPOXICO	kg			93.7							
18	DESMOLDANTE P/ENCOFRADO (1KG)	kg			84.73							
19	AGUA (INCLUYE TRANSPORTE)	m3			7.84							
20	LIJA PARA FIERRO	hja			2.69							
21	PLANCHA DE POLIESTIRENO EXPANDIDO E=1CM	pln			14	POLEXPAN						
22	RESINA EPOXICA PARA ADHERIR CONCRETO FRESCO CON CONCRETO ENDURECIDO	kg			51.35							
23	DISPENSADOR DE ADHESIVO 330 ml	und			70.50							
24	Sikasil C	und			17.90							
25	SIKA backer rod	m			1.90							
26	RESINA EPOXICA PARA ANCLAJE DE ACERO DE REFUERZO 1 GAL	gln			120.00							
27	SOLDADURA	kg			9.77							
28	ELECTRODO 6011 CELLOCORD	kg			11.72							
29	PLANCHA DE POLIESTIRENO 1.20 x 2.40m E=1/2"	pln			7.00	POLEXPAN						
30	AGUA PARA LAVADO DE EQUIPOS CON CISTERNA	m3			3.50							
31	AISLADORES SISMICOS (AISL-T1)	und			47,814.18	EPS						

CONFORME

RICARDO VICTOR SIU DELGADO
INGENIERO CIVIL
Reg. CIP N° 41815

MARÍA M. ZUBIRA MAMANI
Ingeniero Civil
C.I.P. 78882

ARO DAVID HECTOR TORRES PUENTE
CAP 5776
JEFE DE SUPERVISIÓN

EDWARD CERON TORRES
JEFE DE PROYECTO
C.I.P. N° 61778

CONSORCIO CONSULTOR SAUL GARRIDO

C.P.C. MARIA LUISA CARBAJO MUÑOZ
REPRESENTANTE COMUN
DNI Nº 21546425

Item	Descripción	Und	Peso Unitario (Kg)	PROVEEDOR 1			PROVEEDOR 2			PROVEEDOR 3		
				Precio (US$)	Precio (S/.)	Proveedor	Precio (US$)	Precio (S/.)	Proveedor	Precio (US$)	Precio (S/.)	Proveedor
32	AISLADORES SISMICOS (AISL-T2)	und			47,817.35	EPS						
33	HORMIGON	m3			38.14	FERRETERI PARRILLA						
34	AFIRMADO A-1b	m3			63.63							
35	MADERA TORNILLO	p2			6.30							
36	ANGULO DE FIERRO NEGRO DE 1" x 1" x 1/4" x 6 m	und			30.00							
37	ANGULO DE FIERRO NEGRO DE 2 1/2" x 2 1/2" x 3/16" x 6 m	pza			111.32	SUPLEMENTO MAYO 2022						
38	PLATINA DE FIERRO NEGRO DE 1" x 1/4" x 6m	und			35.46	SUPLEMENTO MAYO 2022						
39	ANGULO "L" DE ALUMINIO 1 1/2" x 1 1/2" x 1/8", 6m	pza			44.42	SUPLEMENTO MAYO 2022						
40	PINTURA ESMALTE SINTETICO ESTANDAR	gln			42.00	FERRETERI PARRILLA						
41	PINTURA ANTICORROSIVA	gln			60.80	FERRETERI PARRILLA						
42	PINTURA ANTICORROSIVA ZINCROMATO	gln			42.54	FERRETERI PARRILLA						
43	PINTURA EPOXICA	gln			45.79							
44	AGUARRAS	gln			21.47							
45	THINNER ACRILICO	gln			22.37	CONSTRUCTIVO MAYO 2022						
46	ACERO ESTRUCTURAL A36	kg			8.25							
47	TUBERIA PVC SAP DE 1"	und			15.50							
48	DISCO DE CORTE 4"	und			23.50							
49	DISCO DE DESBASTE 4"	und			15.00							
50	WINCHE ELECTRICO 3.6 HP DE DOS BALDES	hm			14.58							
51	CAMION GRUA	hm			120.00							
52	VOLQUETE 6x4 330 HP 10 m3	hm			95.00							
53	EQUIPO DE CORTE Y SOLDADURA	hm			10.00	VER EN OP TIENE OTRO COSTO						
54	EQUIPO DE PINTURA	hm			3.00	VER EN OP TIENE OTRO COSTO						
55	AMOLADORA	hm			4.77							
56	ANDAMIO METALICO	he			3.78	VER EN OP TIENE OTRO COSTO						
57	CIZALLA ELECTRICA PARA CORTE DE FIERRO	hm			7.59	VER EN OP TIENE OTRO COSTO						
58	DOBLADORA	hm			120.00							
59	VIBRADOR DE CONCRETO 4 HP 2.40"	hm			7.58	SUPLEMENTO MAYO 2022						
60	EXCAVADORA S/ LLANTAS 58 HP 1yd3	hm			160.31							
61	CARGADOR FRONTAL S/LLANTAS 260-300 HP	hm			32.61	SUPLEMENTO MAYO 2022						
62	MEZCLADORA DE CONCRETO T/TAMBOR 23HP, 11-12p3	hm			13.13	VER EN OP TIENE OTRO COSTO						
63	COMPACTADOR VIBRATORIO TIPO PLANCHA 4 HP	hm			32.57	SUPLEMENTO MAYO 2022						
64	BOMBA PARA LAVAR MAQUINARIAS	hm			118.62							
65	RODILLO LISO VIBRATORIO MANUAL 0.8-1.1 TON	hm			44.02	SUPLEMENTO MAYO 2022						
66	MINICARGADOR 70HP 0.5 YD3	hm			80.00							

007630

CONFORME

ARQ. DAVID HECTOR TORRES PUENTE
CAP. 5776
JEFE DE SUPERVISIÓN

RICARDO VICTOR SIU DELGADO
INGENIERO CIVIL
Reg. CIP N° 41815

MARIA MENDARA MAMANI
Ingeniero Civil
C.I.P. 78882

EDWARD CERON TORRES
JEFE DE PROYECTO
C.I.P. N° 61778

CONSORCIO CONSULTOR SAUL GARRIDO

C.P.C. MARIA LUISA CARBAJO MUÑOZ
REPRESENTANTE COMÚN
DNI Nº 21546425

Item	Descripción	Und	Peso Unitario (Kg)	PROVEEDOR 1			PROVEEDOR 2			PROVEEDOR 3		
				Precio (US$)	Precio (S/.)	Proveedor	Precio (US$)	Precio (S/.)	Proveedor	Precio (US$)	Precio (S/.)	Proveedor
67	MOVILIZACIÓN Y DESMOVILIZACIÓN DE EQUIPOS PARA PILOTES A OBRA	glb			257,341.28	INCOTEC CIMENTACIONES DEL						
68	PERFORACION DE PILOTES CON SISTEMA CFA (d=1.00m, Lefectiva=12.00m)	m			296.41	INCOTEC CIMENTACIONES DEL						
69	PRUEBA DE INTEGRIDAD EN PILOTES (PIT)	und			354.92	INCOTEC CIMENTACIONES DEL						
70	PRUEBA DE CARGA DINÁMICA EN PILOTES (PDA)	und			59,768.02	INCOTEC CIMENTACIONES DEL						

007829

CONFORME

ARQ. DAVID HECTOR TORRES PUENTE
CAP. 5776
JEFE DE SUPERVISIÓN

RICARDO VICTOR SIU DELGADO
INGENIERO CIVIL
Reg. CIP N° 41815

MARÍA M. ENDARA MAMANI
Ingeniero Civil
C.I.P. 78882

EDWARD CERON TORRES
JEFE DE PROYECTO
C.I.P. N° 61778

CONSORCIO CONSULTOR SAUL GARRIDO

C.P.C. MARIA LUISA CARBAJO MUÑOZ
REPRESENTANTE COMÚN
DNI N° 21969329

007828

CONSORCIO CONSULTOR SAUL GARRIDO
RUC 20607759538

PROYECTO:

ELABORACION DEL EXPEDIENTE TECNICO, EQUIPAMIENTO Y CONTINGENCIA DEL PROYECTO:

"RECONSTRUCCION DEL HOSPITAL SAUL GARRIDO ROSILLO II-1 DISTRITO DE TUMBES -PROVINCIA DE TUMBES -DEPARTAMENTO DE TUMBES.

PRESUPUESTO OBRAS PROVISIONALES

ARQ. DAVID HECTOR TORRES PUENTE
CAP. 5776
JEFE DE SUPERVISIÓN

CONFORME

MARÍA M. ENDARA MAMANI
Ingeniero Civil
C.I.P. 78882

EDWARD CERON TORRES
JEFE DE PROYECTO
C.I.P. N° 61778

CONSORCIO CONSULTOR SAUL GARRIDO
C.P.C. MARIA LUISA CARBAJO MUÑOZ
REPRESENTANTE COMÚN
DNI Nº 21946429

RICARDO VICTOR SIU DELGADO
INGENIERO CIVIL
Reg. CIP N° 41815

Presupuesto

Presupuesto 0000194 "RECONSTRUCCIÓN DEL HOSPITAL DE APOYO SAUL GARRIDO ROSILLO II-1, DISTRITO DE TUMBES - PROVINCIA DE TUMBES - DEPARTAMENTO DE TUMBES" - HOSPITAL PRINCIPAL

Subpresupuesto 001 OBRAS PROVISIONALES

Cliente GOBIERNO REGIONAL DE TUMBES

Lugar TUMBES - TUMBES - TUMBES

Costo al 15/04/2022

Item	Descripción	Und.	Metrado	Precio S/.	Parcial S/.
01	OBRAS PROVISIONALES,TRABAJOS PRELIMINARES, SEGURIDAD Y SALUD				3,108,133.63
01.01	OBRAS PROVISIONALES Y TRABAJOS PRELIMINARES				2,314,935.39
01.01.01	CONSTRUCCIONES PROVISIONALES				438,920.30
01.01.01.01	OFICINAS	m2	368.75	227.27	83,805.81
01.01.01.02	ALMACEN	m2	300.00	280.12	84,036.00
01.01.01.03	GUARDIANIA	m2	42.00	217.86	9,150.12
01.01.01.04	COMEDOR	m2	260.00	405.33	105,385.80
01.01.01.05	RESIDENCIA GUARDIANIA	m2	12.00	315.55	3,786.60
01.01.01.06	SS.HH., DUCHAS Y VESTUARIOS ADMINISTRACION	m2	222.40	238.08	52,948.99
01.01.01.07	SERVICIOS HIGIENICOS GENERALES	m2	351.01	245.51	86,176.47
01.01.01.08	CERCO PROVISIONAL DE PLANCHA METÁLICA ACANALADA H=3.00 m	m	785.98	12.43	9,769.73
01.01.01.09	CARTEL DE OBRA IMPRESION DE BANNER DE 5.40x3.60m (SOPORTE DE MADERA)	m2	19.44	198.60	3,860.78
01.01.02	INSTALACIONES PROVISIONALES				284,062.38
01.01.02.01	AGUA PARA LA CONSTRUCCION				61,386.49
01.01.02.01.01	CONEXION PROVISIONAL DE AGUA P / OBRA	glb	1.00	39,286.49	39,286.49
01.01.02.01.02	AGUA PARA LA OBRA	mes	26.00	850.00	22,100.00
01.01.02.02	DESAGUE PARA LA CONSTRUCCION				24,754.78
01.01.02.02.01	CONEXION PROVISIONAL DE DESAGUE P / OBRA	glb	1.00	24,754.78	24,754.78
01.01.02.03	ENERGIA ELECTRICA PROVISIONAL				110,660.45
01.01.02.03.01	CONEXION PROVISIONAL DE ELECTRICIDAD P/ OBRA	glb	1.00	82,060.45	82,060.45
01.01.02.03.02	ENERGIA ELECTRICA PARA LA OBRA	mes	26.00	1,100.00	28,600.00
01.01.02.04	INSTALACION TELEFONICA Y COMUNICACIÓN PROVISIONAL				87,260.66
01.01.02.04.01	CONEXION PROVISIONAL DE TELECOMUNICACIONES P/OBRA	glb	1.00	61,260.66	61,260.66
01.01.02.04.02	SERVICIO DE INTERNET, CABLE, TELEFONO	mes	26.00	1,000.00	26,000.00
01.01.03	TRABAJOS PRELIMINARES				173,653.78
01.01.03.01	LIMPIEZA DE TERRENO	m2	35,455.00	4.11	145,720.05
01.01.03.02	RETIRO DE CERCO DE PALOS Y PUAS METALICAS H= 1.80m		785.98	35.54	27,933.73
01.01.04	MOVILIZACION DE CAMPAMENTO, MAQUINARIAS Y HERRAMIENTAS				332,724.15
01.01.04.01	MOVILIZACION Y DESMOVILIZACION DE EQUIPOS	glb	1.00	19,013.85	19,013.85
01.01.04.02	TRANSPORTE VERTICAL DE MATERIALES	mes	18.00	17,428.35	313,710.30
01.01.05	TRAZOS, NIVELES Y REPLANTEO				288,074.78
01.01.05.01	TRAZO, REPLANTEO Y NIVELACION PRELIMINAR	m2	35,113.39	2.62	91,997.08
01.01.05.02	REPLANTEO DURANTE EL PROCESO DE EJECUCION DE OBRA	m2	49,514.57	3.96	196,077.70
01.01.06	FLETE TERRESTRE				797,500.00
01.01.06.01	FLETE TERRESTRE - DISTANCIA PROMEDIO DE 300 A 500 KM	glb	1.00	797,500.00	797,500.00
01.02	SEGURIDAD Y SALUD				222,319.01
01.02.01	ELABORACION, IMPLEMENTACION Y ADMINISTRACION DEL PLAN DE SEGURIDAD Y SALUD EN EL TRABAJO	glb	1.00	9,200.00	9,200.00
01.02.02	EQUIPOS DE PROTECCION INDIVIDUAL	und	245.00	497.50	121,887.50
01.02.03	EQUIPOS DE PROTECCION COLECTIVA	glb	1.00	62,946.48	62,946.48
01.02.04	SEÑALIZACION TEMPORAL DE SEGURIDAD	glb	1.00	18,009.03	18,009.03
01.02.05	CAPACITACION EN SEGURIDAD Y SALUD	glb	1.00	2,500.00	2,500.00
01.02.06	RECURSOS PARA RESPUESTAS ANTE EMERGENCIAS EN SEGURIDAD Y SALUD DURANTE EL TRABAJO	glb	1.00	7,776.00	7,776.00
01.03	IMPLEMENTACION DE PROTOCOLOS COVID-19				430,475.73
01.03.01	PROCEDIMIENTOS OBLIGATORIOS DE PREVENCION DE COVID-19				430,475.73
01.03.01.01	LIMPIEZA Y DESINFECCION DE LOS CENTROS DE TRABAJO (DIARIO)	glb	1.00	65,104.00	65,104.00
01.03.01.02	IDENTIFICACION DE SINTOMATOLOGIA INGRESO Y SALIDA DEL TRABAJO	glb	1.00	1,800.00	1,800.00
01.03.01.03	LAVADO Y DESINFECCION DE MANOS OBLIGATORIO	glb	1.00	28,729.88	28,729.88
01.03.01.04	EVALUACIONES MEDICAS AL PERSONAL	glb	1.00	108,136.90	108,136.90
01.03.01.05	MEDIDAS DE PROTECCION PERSONAL	glb	1.00	51,514.09	51,514.09
01.03.01.06	MEDIDAS PREVENTIVAS COLECTIVAS	glb	1.00	35,593.60	35,593.60
01.03.01.07	SENSIBILIZACION DE LA PREVENCION DEL CONTAGIO EN EL CENTRO DE TRABAJO	glb	1.00	19,429.00	19,429.00
01.03.01.08	VIGILANCIA PERMANENTE DE COMORBILIDAD RELACIONADAS AL TRABAJO EN EL CONTEXTO COVID-19	glb	1.00	12,337.92	12,337.92
01.03.01.09	SUPERVISION DE PERSONAL PROFESIONAL EN SALUD	glb	1.00	63,762.40	63,762.40
01.03.01.10	MONITOREO DE BINESTAR Y SALUD DEL PERSONAL PROFESIONAL TECNICO Y ADMINISTRATIVO DE OBRA	glb	1.00	44,067.94	44,067.94

ARQ. DAVID HECTOR TORRES PUENTE
CAP. 5776
JEFE DE SUPERVISIÓN

EDWARD CERON TORRES
JEFE DE PROYECTO
C.I.P. N° 61778

CONSORCIO CONSULTOR SAUL GARRIDO
C.P.C. MARIA LUISA CARBAJO MUÑOZ
REPRESENTANTE COMÚN
DNI Nº 21546425

RICARDO VICTOR SIU DELGADO
INGENIERO CIVIL
Reg. CIP N° 41815

MARÍA M. ENDARA MAMANI
Ingeniero Civil
C.I.P. 78882

CONFORME

Presupuesto

Presupuesto 0000194 "RECONSTRUCCIÓN DEL HOSPITAL DE APOYO SAUL GARRIDO ROSILLO II-1, DISTRITO DE TUMBES - PROVINCIA DE TUMBES - DEPARTAMENTO DE TUMBES" - HOSPITAL PRINCIPAL

Subpresupuesto 001 OBRAS PROVISIONALES

Cliente GOBIERNO REGIONAL DE TUMBES

Lugar TUMBES - TUMBES - TUMBES

Costo al 15/04/2022

Item	Descripción	Und.	Metrado	Precio S/.	Parcial S/.
01.04	IMPLEMENTACIÓN DE LAS MEDIDAS DE MITIGACIÓN AMBIENTAL				140,403.50
01.04.01	MEDIDAS DE MITIGACIÓN AMBIENTAL POR CONTAMINACIÓN DE AIRE Y RUIDO				5,005.00
01.04.01.01	HUMEDECIMIENTO CONSTANTE DEL ÁREA DE TRABAJO , ACCESOS, MATERIAL, RESIDUOS	glb	1.00	5,005.00	5,005.00
01.04.02	MEDIDAS DE MITIGACIÓN AMBIENTAL POR CONTAMINACIÓN DE SUELO				502.00
01.04.02.01	ESTABLECIMIENTO Y SUPERVISIÓN DEL MANEJO DE LA COBERTURA VEGETAL	glb	1.00	502.00	502.00
01.04.03	MEDIDAS DE MITIGACIÓN AMBIENTAL POR RESIDUOS SÓLIDOS				33,015.50
01.04.03.01	ZONA DE ALMACENAMIENTO TEMPORAL DE RESIDUOS SÓLIDOS DOMICILIARIOS Y DE CONSTRUCCIÓN - NO PELIGROSOS	glb	1.00	4,238.50	4,238.50
01.04.03.02	ZONA DE ACOPIO, SEGREGACIÓN Y DESCONTAMINACIÓN PARA RESIDUOS SÓLIDOS DE ACTIVIDADES DE CONSTRUCCIÓN - PELIGROSOS.	glb	1.00	922.00	922.00
01.04.03.03	CONTRATACIÓN DE UNA EO-RS AUTORIZADA PARA TRANSPORTE Y DISPOSICIÓN FINAL DE RESIDUOS SÓLIDOS PELIGROSOS (DE CONSTRUCCIÓN)*	ton	53.50	450.00	24,075.00
01.04.03.04	DISPOSICIÓN FINAL DE RESIDUOS SÓLIDOS NO PELIGROSOS TIPO DOMICILIARIOS Y DE CONSTRUCCIÓN	ton	25.20	150.00	3,780.00
01.04.04	EDUCACIÓN AMBIENTAL				81.00
01.04.04.01	EDICIÓN E IMPRESIÓN DE MATERIALES DE CAPACITACIÓN	glb	1.00	81.00	81.00
01.04.05	PLAN DE CONTINGENCIA				1,600.00
01.04.05.01	EQUIPO DE PRIMEROS AUXILIOS Y DE SOCORRO	glb	1.00	700.00	700.00
01.04.05.02	EQUIPOS CONTRAINCENDIOS	und	1.00	500.00	500.00
01.04.05.03	ADQUISICIÓN DE KIT ANTIDERRAME	und	2.00	200.00	400.00
01.04.06	PLAN DE PARTICIPACIÓN CIUDADANA				200.00
01.04.06.01	BUZON DE SUGERENCIAS	und	1.00	200.00	200.00
01.04.07	PLAN DE DESCONTAMINACIÓN DE SUELOS				100,000.00
01.04.07.01	FASE DE IDENTIFICACIÓN, PLAN DE DESCONTAMINACIÓN Y REMEDIACIÓN DE SUELO CONTAMINADOS	glb	1.00	100,000.00	100,000.00
	COSTO DIRECTO				3,108,133.63

SON: TRES MILLONES CIENTO OCHO MIL CIENTO TREINTA Y TRES Y 63/100 NUEVOS SOLES

ARQ. DAVID HECTOR TORRES PUENTE
CAP. 5776
JEFE DE SUPERVISIÓN

MARÍA M. ENDARA MAMANI
Ingeniero Civil
C.I.P. 78882

CONFORME

EDWARD CERON TORRES
JEFE DE PROYECTO
C.I.P. N° 61778

CONSORCIO CONSULTOR SAUL GARRIDO
C.P.C. MARIA LUISA CARBAJO MUÑOZ
REPRESENTANTE COMÚN
DNI Nº 21545425

RICARDO VICTOR SIU DELGADO
INGENIERO CIVIL
Reg. CIP N° 41815

CONSORCIO CONSULTOR SAUL GARRIDO
RUC 20607759538

PROYECTO:

ELABORACION DEL EXPEDIENTE TECNICO, EQUIPAMIENTO Y CONTINGENCIA DEL PROYECTO:

"RECONSTRUCCION DEL HOSPITAL SAUL GARRIDO ROSILLO II-1 DISTRITO DE TUMBES -PROVINCIA DE TUMBES -DEPARTAMENTO DE TUMBES.

COTIZACIONES
OBRAS PROVISIONALES

ARQ. DAVID HECTOR TORRES PUENTE
CAP. 5776
JEFE DE SUPERVISIÓN

CONFORME

EDWARD CERON TORRES
JEFE DE PROYECTO
C.I.P. N° 61778

CONSORCIO CONSULTOR SAUL GARRIDO
C.P.C. MARIA LUISA CARBAJO MUÑOZ
REPRESENTANTE COMÚN
DNI Nº 21549425

COD K&BCOP	COD. PROV.	DESCRIPCION	UN	IU		PRECIO
10785		CORDEL	Kg	39	S/.	6.69
12906		INSTALACION ELECTRICA	PT	39	S/.	25.00
13737		LIJA DE MADERA	PI	39	S/.	1.69
IU= 40 LOSETAS						
8082		PORCELANATO 30X30	M2	40	S/.	107.62
8102	62	LOSETA VENECIANA BLANCO 40X40	M2	40	S/.	42.00
8104	62	LOSETA VENECIANA GRIS 40X40	M2	40	S/.	37.00
8105	62	LOSETA VENECIANA BLANCO 30X30	M2	40	S/.	34.00
8107	62	LOSETA VENECIANA GRIS 30X30	M2	40	S/.	33.00
8108	62	LOSETA VENECIANA BLANCO 20X20	M2	40	S/.	39.00
8110	62	LOSETA VENECIANA GRIS 20X20	M2	40	S/.	30.00
8111	62	MOSAICO COLONIAL HOJA PARRA 20X20	M2	40	S/.	120.00
8113	62	MOSAICO COLONIAL ESTRELLA AZUL 20X20	M2	40	S/.	130.00
8117		LOS.MARMOL RECONST.TRAV.CREMA 40X40	M2	40	S/.	60.00
8127		MARMOL CARRARA BLANCO ITALIANO	M2	40	S/.	550.00
13953		LOSETA VENEC.CEM BLAN S.OCRE 20X20CLARO	M2	40	S/.	31.13
13959		LOSETA VENEC.CEM GRIS C.OCRE 30X30CLARO	M2	40	S/.	25.00
13962		LOSETA VENEC.CEM GRIS C.OCRE 30X30ROJO G	M2	40	S/.	20.77
13971		LOSETA VENECIANA BLANCA .20X.20	M2	40	S/.	31.40
13999		MAYOLICA PREMIUN 20X30 ZAFIRO	MT	40	S/.	20.00
19319	62	TRAVERTINO DORADO CHALA VICUÑA	M2	40	US$	125.00
19321	62	TABLERO MARMOL NEGRO	M2	40	US$	170.00
19322	62	TABLERO GRANITO NEGRO	M2	40	US$	250.00
22502		ZOCALO VENECIANO 10X20 GRIS,CREMA	M2	40	S/.	10.50
		MADERA				
IU= 41 MADERAS EN TIRAS PARA PISO						
7244	120	PARQ.CORICASPI OSC NAC.10MM 6X30	M2	41	S/.	28.81
7247		P.ESTORAQUE OSC.GOLDEN APA NAC.10MM 6X30	M2	41	S/.	10.08
7250		PARQ. ESTORAQUE OSCURO NAC. 10MM 5X30	M2	41	S/.	10.92
7261	120	PARQ.CORICASPI OSC. EXP 10MM 6X30	M2	41	S/.	27.40
7265		PARQUET SHIHUAHUACO EXP-NAC 10MM 6X24	M2	41	S/.	21.95
7271		PARQUET LISTONCINO SBI EXP-NAC 10MM 7X42	M2	41	S/.	28.87
9917	120	PARQUET CAPIRONA NAC.10MM 6X30CM	M2	41	S/.	18.15
9919	120	PARQ.QUINILLA NAC.10MMX5.5/6CMX30/25CM	M2	41	S/.	28.81
9920	120	PARQ.GOLDEN APA NAC10MMX5.5/6CMX30/25CM	M2	41	S/.	28.81
9922	120	PARQ.CUMARU NAC10MMX5.5/6CMX30/25CM	M2	41	S/.	28.81
9923	120	PARQ.GOLDEN APA 10MMX6X30CM EXPORTACIO	M2	41	S/.	27.40
9925	120	PARQ.QUINILLA EXP.10MMX5.5/6CMX30/25CM	M2	41	S/.	27.40
9926	120	PARQ.CUMARU EXP.10MMX5.5/6CMX30/25CM	M2	41	S/.	27.40
15150	120	PARQUE CAPIRONA 10MM 6X30 EXPORTACION	M2	41	S/.	27.40
15171	120	PARQUET CAPIRONA NAC 10MM 5X24	M2	41	S/.	28.81
15174	120	PARQUET CAPRIONA 14MM 7X42 EXPORTACION	M2	41	S/.	37.80
15213		PARQUET SHIHUAHUACO 10MM 6X30	M2	41	S/.	32.13
15644		PARQUET SHIHUAHUACO NACIONAL 10MM 6X18	M2	41	S/.	10.26
15646		PARQUET SHIHUAHUACO NACIONAL 10MM 5X24	M2	41	S/.	10.26
15647		PARQUET SHIHUAHUACO NACIONAL 10MM 4X30	M2	41	S/.	8.40
15649		PARQUET SHIHUAHUACO NACIONAL 10MM 6X24	M2	41	S/.	15.72
15650		PARQUET SHIHUAHUACO NACIONAL 10MM 5X30	M2	41	S/.	11.88
15656	120	PARQUET CORICASPI CLARO NAC. 10MM 6X30	M2	41	S/.	32.13
15658		PARQUET CORICASPI CLARO NAC. 10MM 5X30	M2	41	S/.	8.40
15659		PARQUET CORICASPI CLARO NAC. 10MM 6X24	M2	41	S/.	8.40
15661		PARQUET CORICASPI OSCURO NAC. 10MM 6X30	M2	41	S/.	10.08
15662		PARQUET CORICASPI VETEADO NAC.10MM 6X30	M2	41	S/.	10.08
IU= 43 NACIONAL PARA ENCOFRADO Y CARPINTERIA						
2497		ARRIOSTRE DE MADERA 3"X2"X4"	P2	43	S/.	10.93
3497	130	CAOBA DE PUCALLPA	PZ	43	S/.	14.00
3499	130	CAOBA LARGA DE PUCALLPA CAL. EXPORTACION	PZ	43	S/.	15.50
3500	130	CEDRO LARGO SELECTO DE PUCALLPA	PZ	43	S/.	8.30
3502	130	COPAIBA 4' X 8' X 18 MM	PZ	43	S/.	89.01
3503	130	COPAIBA 4' X 8' X 19 MM	PZ	43	S/.	84.00
5731	130	CAOBA SELECTA PUCALLPA	UN	43	S/.	15.00
5732	130	CAOBA SELECTA DE EXPORTACION ANCHO>11	UN	43	S/.	15.50
5734	130	CASHIMBO HABILITADO 8'-10'-12'	UN	43	S/.	3.50
5735	130	TUCOS DE MADERA DURA	UN	43	S/.	4.80
5737	130	TRIPLAY COPAIBA FENOLICO 4'X8'X18MM.	UN	43	S/.	98.90
7277		MINILIST.CAPIRONA 0.1X6CM 40-50-60-70-80	M2	43	S/.	10.91
7279	120	MAXILIST.CAP.1.9X11CM 50-60-70-80-90-1MT	M2	43	S/.	70.08
7280		MAXILIST.PUM.1.9X11CM 50-60-70-80-90-1MT	M2	43	S/.	14.71
8006		MADERA CACHIMBO LARGO	P2	43	S/.	3.20
8008		MADERA CATAGUA LARGA	P2	43	S/.	2.20
8011		MADERA HUAYRURO EXTRA LARGO	P2	43	S/.	4.50
8012		MADERA PUMAQUILLO LARGO	P2	43	S/.	6.80
8132	130	MOHENA AMARILLA	PZ	43	S/.	3.60
9854	130	TORNILLO 12" ANCHO, 10' LARGO HABILITADO	PZ	43	S/.	4.50
9856	130	TORNILLO 12" ANCHO, 12' LARGO HABILITADO	PZ	43	S/.	5.40
9857	130	CACHIMBO 13'A MAS	PZ	43	S/.	3.90
9859	130	HUAYRURO 14' - 16'- 18' (HABILITADO)	PZ	43	S/.	3.90
9860	130	HUAYRURO 14' - 16'- 18' (PIEZA COMPLETA)	PZ	43	S/.	3.70
9862	130	TRIPLAY LUPUNA 4X8X8 MM	PZ	43	S/.	40.00
9863	130	TRIPLAY LUPUNA 4X8X15 MM	PZ	43	S/.	69.00
9865	130	TRUIPLAY COPAIBA CALIDAD B/C 4'X8'X18 MM	PZ	43	S/.	80.00
9866	130	TRIPLAY FEN IMP 4'X8'X18 MM FILM 2 CARAS	PZ	43	S/.	99.90
9868	130	SERVICIO MACHIHEMBRADO TRASLAPADO	P2	43	S/.	0.50
9928	120	LISTON.QUINILLA EXPO 14MMX7/6.5X35/38/42	M2	43	S/.	35.42
9929	120	LISTOC. CUMARU EXPO 14MMX7/6.5X35/38/42	M2	43	S/.	35.42
9931	120	LISTON.CAPIRONA EXPO 14MMX7/6.5X35/38/42	M2	43	S/.	35.42
9932	120	LISTON.PUMACASPI EXPO14MMX7X35	M2	43	S/.	28.98
9934	120	MACHIHEMB.CAPIRONA 15X90MMX0.40A1.20M	M2	43	S/.	67.37
9935	120	MACHIHEMB.QUINILLA 15X90MMX0.40A1.20M	M2	43	S/.	67.37
9937	120	MACHIHEMB.CUMARU 15X90MMX0.40A1.20M	M2	43	S/.	67.37
9938	120	MACHIHEMB.CUMARU 19MMX4.5X1 A 7	M2	43	S/.	87.97
9940	120	MACHIHEMB.CAPIRONA 19MMX4.5X1 A 7	M2	43	S/.	76.27
9941	120	MACHIHEMB.QUINILLA 19MMX4.5X1 A 7	M2	43	S/.	87.97
9943	120	MACHIHEMB.CUMARU 19MMX5" X RL	M2	43	S/.	83.05
9944	120	MACHIHEMB.ESTORAQUE 19MM X 52 X RL	M2	43	S/.	98.81
11880		DURMIENTE DE MADERA	UN	43	S/.	15.00
12129		ESTACAS 1 PZ. 2" X 2" X 1.5 = 2 USOS	P2	43	S/.	2.50
13128	8	JUNTA ADIKRET EPOX	JG	43	US$	75.00
13387	120	LIST.CORICASPI OSC.14MM.7/6.5X35/38/42	M2	43	S/.	38.56
13992	120	MACHIHEMBRADO CAPRIONA 19MMX5"XRL'	M2	43	S/.	87.50
13995		MACHIHEMBRADO PUMAQUIRO 19MMX5"XRL'	M2	43	S/.	18.91
14004		MADERA CAOBA CORTA	P2	43	S/.	10.00
14007		MADERA CAOBA LARGA	P2	43	S/.	14.00
14010		MADERA COPAIBA LARGA	P2	43	S/.	3.70
14019		MADERA CEDRO IQUITOS CORTA	P2	43	S/.	5.30
14022		MADERA CEDRO IQUITOS LARGA	P2	43	S/.	7.65
14034		MADERA	P2	43	S/.	4.15
14043		MADERA HUAYRURO LARGA	P2	43	S/.	10.00
14049		MADERA TORNILLO CEPILLADO	P2	43	S/.	2.84
19464	130	TRIPLAY ENCHAPADO CAOBA 5MMX4'X8'	PZ	43	S/.	48.00
19467	130	TRIPLAY ENCHAPADO CARPACHO 5MMX4'X8'	PZ	43	S/.	44.00
19470	130	TRIPLAY ENCHAPADO ISHPINGO 5MMX4'X8'	PZ	43	S/.	46.00
19473	130	TRIPLAY ENCHAPADO SAPELLY 5MMX4'X8'	PZ	43	S/.	48.00
19476	130	TRIPLAY LUPUNA 3X7X4 MM	PZ	43	S/.	48.00
19479		TRIPLAY LUPUNA 3X8X4 MM	PZ	43	S/.	16.00
19485	130	TRIPLAY LUPUNA 4X8X12 MM	PZ	43	S/.	60.00
19488		TRIPLAY LUPUNA 4X8X15 MM	PZ	43	S/.	79.00
19494	130	TRIPLAY LUPUNA 4X8X18 MM	PZ	43	S/.	85.00
19497		TRIPLAY LUPUNA 4X8X18 MM PARA ENCOFRADO	PZ	43	S/.	90.00
19503	130	TRIPLAY LUPUNA 4X8X4 MM	PZ	43	S/.	23.50
19506	130	TRIPLAY LUPUNA 4X8X4 MM CALIDAD I	PZ	43	S/.	33.00
19509	130	TRIPLAY LUPUNA 4X8X6 MM	PZ	43	S/.	34.50
19515	130	TRIPLAY LUPUNA 4X8X9 MM	PZ	43	S/.	46.50
19697	130	TORNILLO SEL. PUCALLPA (LARGO: 6' A 12')	PZ	43	S/.	4.35
19699	130	TORNILLO SEL.PUCALLPA (LARGO: 13' A 17')	PZ	43	S/.	5.50
19700	130	TORNILLO SEL. PUCALLPA (LARGO:18' A MAS)	PZ	43	S/.	6.00
19702	130	TORNILLO CORTO SELECTO DE PUCALLPA	PZ	43	S/.	1.50
22483		ZOC.MAD.CAOBA 1/2"X3" C/ROD.1/2"X1/2"	ML	43	S/.	6.10
22484		Z.MAD.CEDRO IQUI.1/2"X3" C/ROD.1/2"X1/2"	ML	43	S/.	5.30
22499		ZOC.CEDRO IQUITOS3/4"X4" C/ROD.3/4"X3/4"	ML	43	S/.	8.59
22500		ZOC.MAD.PUMAQUIRO3/4"X4" C/ROD.3/4"X3/4"	ML	43	S/.	4.45
22501		ZOC.MAD.TORNILLO 3/4"X4" C/ROD.3/4"X3/4"	ML	43	S/.	3.07
		MALLAS				
IU= 46 ACERO						
7931		MALLA CUADRADA 1"X90M CHINA	ML	46	S/.	6.35
8095	74	MALLA CUADRADA POR METRO 1"	M	46	S/.	5.83
8096	74	MALLA CUADRADA POR METRO 3/4"	M	46	S/.	3.67
8098	74	MALLA CUADRADA POR METRO 1/2"	M	46	S/.	3.81
8099	74	MALLA CUADRADA POR METRO 1/4"	M	46	S/.	5.25
		MAQUINARIA				
IU= 48 EQUIPO NACIONAL						
5318	102	BOMBA A1E-0.6 0.6 HP FIERRO	UN	48	S/.	595.00
5320	102	BOMBA A1E-0.8 0.8 HP FIERRO	UN	48	S/.	623.00
5323	102	BOMBA A1E-1.9 1.9 HP FIERRO	UN	48	S/.	1,291.00
5324	102	BOMBA B1x1-1/2-3.4T 3.4 HP FIERRO	UN	48	S/.	2,309.00
5326	102	BOMBA B1-1/2x2-5.7T 5.7 HP FIERRO	UN	48	S/.	3,017.00
5327	102	BOMBA C1-1/2x2-5.7T 5.7 HP FIERRO	UN	48	S/.	3,096.00
5329	102	BOMBA C1-1/2x2-8.6T 8.6 HP FIERRO	UN	48	S/.	4,030.00
7472	102	ELECTROBOMBA MONOBLOCK A1E-1.4 M 1.4HP	UN	48	US$	1,337.60
7501	102	ELECTROBOMBA MONOBLOCK A1C-0.6 M 0.6 HP	UN	48	S/.	696.00
7502	102	ELECTROBOMBA MONOBLOCK A1C-0.8 M 0.8 HP	UN	48	S/.	720.00
7504	102	ELECTROBOMBA MONOBLOCK A1C-1.4 M 1.4 HP	UN	48	S/.	1,095.00
7505	102	ELECTROBOMBA MONOBLOCK A1I-0.6 M 0.6 HP	UN	48	S/.	739.00
7507	102	ELECTROBOMBA MONOBLOCK A1I-0.8 M 0.8 HP	UN	48	S/.	763.00
7508	102	ELECTROBOMBA MONOBLOCK A1I-1.4 M 1.4 HP	UN	48	S/.	1,138.00
7510	102	ELECTROBOMBA CENT. A1I-1.9T T 1.9 HP	UN	48	S/.	1,629.00
7511		ELECTROBOMBA CENT.2B1X1-1/2-3.4 T 3.4 HP	UN	48	US$	882.00
7513	102	ELECTROBOMBA CENT.B1-1/2X2-0.8 M 0.8 HP	UN	48	S/.	1,385.00
7514	102	ELECTROBOMBA CENT.B1-1/2X2-1.4 M 1.4 HP	UN	48	S/.	1,586.00
7516	102	ELECTROBOMBA CENT.B1-1/2X2-1.9 T 1.9 HP	UN	48	S/.	1,577.00
7517	102	ELECTROBOMBA CENT.B1-1/2X2-1/2-1.4M1.4HP	UN	48	US$	419.00
7519	102	ELECTBOMBA CENT.B1-1/2X2-1/2-1.9 T 1.9HP	UN	48	S/.	1,666.00
7520	102	ELECTBOMBA CENT.B1-1/2X2-1/2-3.4 T 3.4HP	UN	48	S/.	2,566.00
7522	102	ELECTBOMBA CENT.B1-1/2X2-1/2-5.7 T 5.7HP	UN	48	S/.	3,063.00
7523	102	ELECTBOMBA CENT.B1-1/2X2-1/2-8.6 T 8.6HP	UN	48	S/.	3,950.00
7525	102	ELECTBOMBA CEN.C1-1/2X2-1/2-11.5 T11.5HP	UN	48	S/.	5,359.00
7526	102	ELECTROBOMBA CENT.C2X3-11.5 T 11.5 HP	UN	48	S/.	5,445.00
7528		ELECTROBOMBA CENT. 2C1-1/2X2-5.7 T 5.7HP	UN	48	US$	1,294.00
7529		ELECTROBOMBA CENT.2C1-1/2X2-8.6 T 8.6HP	UN	48	US$	1,552.00
7531		ELECTROBOMBA CENT.2C1-1/2X2-11.5 T11.5HP	UN	48	US$	1,788.00
7532	102	MOTOBOMBAS CENT. B1-1/2X2-5G G 5HP	UN	48	S/.	2,448.00
7534	102	MOTOBOMBAS CENT.C1-1/2X2-1/2-10G G 10HP	UN	48	S/.	4,459.00
7537	102	MOTOBOMBAS AUTOCEBANTES C02C-5G G 5HP	UN	48	S/.	2,837.00
7538	102	MOTOBOMBAS AUTOCEBANTES C03CA-8G G 8HP	UN	48	S/.	3,316.00
7540	102	MOTBOMBAS AUTOCEBANTES D04CA-L-10G G10HP	UN	48	S/.	4,932.00
7541	102	MOTBOMBAS AUTOCEBANTES D04CA-10G G 10HP	UN	48	S/.	5,097.00
7544	102	MOTBOMBAS AUTOCEBANTES D04C-16G G 16 HP	UN	48	S/.	10,389.00
7546	102	MOTBOMBAS AUTOCEBANTES D06C-16G G 16HP	UN	48	S/.	12,292.00
7547	102	MOTOB.AUTOCEBANTESB1-1/2C-0.8M M 0.8HP	UN	48	S/.	1,617.00
7549	102	MOTOB.AUTOCEBANTESB1-1/2C-1.4M M 1.4HP	UN	48	S/.	1,730.00
7550	102	MOTOB.AUTOCEBANTESB1-1/2C1.9T T 1.9HP	UN	48	S/.	1,977.00
7552	102	MOTOB.AUTOCEBANTESB1-1/2C-3.4T T 3.4HP	UN	48	S/.	2,523.00
7553	102	MOTOB.AUTOCEBANTES C02C-01-5.7T T 5.7HP	UN	48	S/.	3,782.00

ARQ. DAVID HECTOR TORRES PUENTE
CAP. 5776
JEFE DE SUPERVISIÓN

CONFORME

RICARDO VICTOR ZAPATA DELGADO
INGENIERO CIVIL
Reg. CIP. N° 85215

EDWARD CERON TORRES
JEFE DE PROYECTO
C.I.P. N° 61778

CONSORCIO CONSULTOR SAUL GARRIDO

MARÍA M. ENDARA MARIN
Ingeniero Civil
C.I.P. 78882

C.P.C. MARIA LUISA CARBAJO MUÑOZ
REPRESENTANTE COMÚN
DNI Nº 21546425

ALQUILER DE EQUIPO MARZO 2022

COD K&BCOP	COD PROV	EQUIPO	UN HORA	IU NO	ALQUILER NO INC. I.G.V
		EQUIPO PARA MOVIMIENTO DE TIERRAS			
407	995	CARG FRON.SOBRE LLANTS 125-155 HP 3 YD3	HM	49 S/.	176.90 *
377	995	CARG FORN.SOB.LLANTS 125HP 2.5 YD3	HM	49 S/.	186.20 *
379	995	CARG FRON SOB LLANTS 160-195HP 3.5 YD3	HM	49 S/.	204.20 *
226	995	CARGADOR FRONTAL CAT 906, 908	HM	49 US$	41.14
228	995	CARGADOR FRONTAL CAT 924 F	HM	49 US$	68.16
222	995	CARGADOR RETROEXCAVADOR CAT 426 4X2	HM	49 US$	45.04
224	995	CARGADOR RETROEXCAVADOR CAT 426 4X4	HM	49 US$	45.04
594	995	DUMPER AUTOPROPULSADO 2 TON. 4X4	HM	49 US$	30.50
638	995	EXCAVADORA CAT 312BL	HM	49 US$	110.00
640	995	EXCAVADORA CAT 315 BL	HM	49 US$	123.00
1111	995	PISON MANUAL	HE	37 S/.	8.20
1384	995	TRACTOR CAT D6C ANO 1980	HM	49 S/.	160.00
1463	995	TRACTOR DE ORUGA 105-135	HM	49 S/.	194.00 *
1465	995	TRACTOR DE ORUGA 140-160	HM	49 S/.	249.77 *
1467	995	TRACTOR DE ORUGA 190-240	HM	49 S/.	297.80 *
1469	995	TRACTOR DE ORUGA 270-295	HM	49 S/.	364.32 *
1471	995	TRACTOR DE ORUGA 300-330	HM	49 S/.	398.33 *
1473	995	TRACTOR DE ORUGA 335	HM	49 S/.	456.10 *
1475	995	TRACTOR DE ORUGA 410-470	HM	49 S/.	580.90 *
1477	995	TRACTOR DE ORUGA 510	HM	49 S/.	826.02 *
1479	995	TRACTOR DE ORUGA 60-70 HP	HM	49 S/.	176.00 *
1481	995	TRACTOR DE ORUGA 650	HM	49 S/.	1080.00 *
1483	995	TRACTOR DE ORUGA 75-100	HM	49 S/.	187.30 *
1485	995	TRACTOR DE TIRO MF 235 44 HP	HM	49 S/.	55.00 *
1487	995	TRACTOR DE TIRO MF 265 63 HP	HM	49 S/.	59.50 *
1489	995	TRACTOR DE TIRO MF 290 50 HP	HM	49 S/.	64.10 *
1491	995	TRACTOR DE TIRO MF 290/4 80 HP	HM	49 S/.	69.30 *
1493	995	TRACTOR DE TIRO MF 296-B 115HP	HM	49 S/.	73.10 *
1495	995	TRACTOR DE TIRO MF 296-D 115HP	HM	49 S/.	73.38 *
1497	995	TRACTOR DE TIRO MF 1030/4 27 HP	HM	49 S/.	50.40 *
		EQUIPO PARA COMPACTACION			
1092	995	PLANCHA COMPACTADORA REVERSIBLE	HM	49 US$	24.02
1090	995	PLANCHA COMPACTADORA UNIDIRECCIONAL	HM	49 S/.	23.60 *
1170	995	ROD DUPLEX (WALK BEHIND) DIESEL 725 KG	HM	49 US$	16.27
1172	995	ROD DUPLEX (WALK BEHIND) DIESEL 940 KG	HM	49 US$	17.50
1174	995	RODILLO COMPACTADOR 1TON. GASOLINERO	HM	49 US$	32.00
1176	995	RODILLO COMPACTADOR 2 TON. CAT CB214C	HM	49 US$	38.00
1225	995	RODIL LISO VIBRAT.AUTOP10-12TN-101-135HP	HM	49 S/.	140.00 *
1229	995	RODIL LISO VIBRTOR AUTO P7-9TN-70-100HP	HM	49 S/.	162.90 *
1267	995	RODIL PAT DE CABR VIBRAT.AUT P8-10TN 84HP	HM	49 S/.	114.77 *
1317	995	RODILLO VIB.LISO AUTOP.210 HP	HM	49 S/.	241.07 *
1556	995	VIBROAPISONADOR	HM	49 US$	9.00
		EQUIPOS PARA PAVIMENTACION			
1093	995	PAVIMENTADORA SOBRE ORUGA 69 HP	HM	49 US$	155.40 *
		VEHICULOS (CAMIONES Y CAMIONETAS)			
335	995	CAMION CISTERNA 4X2 COMBUS 122HP-2000GL	HM	48 S/.	144.05 *
337	995	CAMION CISTERNA 4X2(AGUA) 122HP 2000GL	HM	48 S/.	136.20 *
339	995	CAMION CISTERNA 4X2(AGUA) 122HP-1500GL	HM	48 S/.	133.50 *
341	995	CAMION CISTERNA 4X2(AGUA) 178-210HP3000	HM	48 S/.	173.50 *
343	995	CAMION CONCRETERO 4X2 178-210 HP-4 M3	HM	49 S/.	200.38 *
345	995	CAMION CONCRETERO 6X4 300HP-6M3	HM	49 S/.	237.40 *
347	995	CAMION IMPRIMADOR 6X2 178-210 HP	HM	49 S/.	115.60 *
349	995	CAMION SEMI TRAILER 6X4 330 HP - 35 TN	HM	49 S/.	193.00 *
351	995	CAMION SEMITRAILER 6X4 330 HP - 40 TN	HM	49 S/.	202.90 *
355	995	CAMION VOLQUETE 4X2 120-140 HP-4M3	HM	48 S/.	171.05 *
357	995	CAMION VOLQUETE 4X2 140-210 HP-6M3	HM	48 S/.	184.00 *
361	995	CAMION VOLQUETE 6X4 330 HP-10M3	HM	48 S/.	193.01 *
365	995	CAMT PICK-UP 4X2 CABINA SIM.90HP 1000KG	UN	49 S/.	42.90 *
367	995	CAMT PICK-UP 4X2 CABINA SIM.90HP 2000KG	HM	48 S/.	48.40 *
369	995	CAMT PICK-UP 4X2 DOB.CABI.90HP 750KG	HM	48 S/.	44.50 *
371	995	CAMT PICK-UP 4X4 CABINA SIM.107HP 1000KG	HM	48 S/.	45.50 *
1577	995	VOLQUETE 4X2 6M3 140-210 HP	HM	48 S/.	182.50 *
1579	995	VOLQUETE 4X2 8M3 210-280 HP	HM	48 S/.	193.90 *
1581	995	VOLQUETE 6X4 10M3 330 HP	HM	48 S/.	223.20 *
		EQUIPO PARA CONCRETO			
218	995	ALISADORA DE CONCRETO 36"	HM	49 US$	10.32
214	995	AUTOHORMIGONERA CARMIX 2500	HM	49 S/.	87.28
216	995	AUTOHORMIGONERA CARMIX 3500	HM	49 S/.	110.16
252	995	CORTADORA CONCRETO HONDA 13HP GASOL.16"4	HM	9H US$	3.15
913	995	MARTILLO NEUMATICO 25-29 KG SIN PUNTA	HM	49 S/.	15.00
948	995	MARTILLO PERFORADOR 50 LB	HM	49 US$	18.54
946	995	MARTILLO ROMPEPAVIMENTO 40 LB.	HM	49 US$	5.20
915	995	MARTILLOS NEUMATICOS 24	HM	49 S/.	12.10
935	995	MEZCLADORA CONCRETO 9 A 11 P3- 20 HP	HM	48 S/.	16.44
925	995	MEZCLADORA CONCRETO TAMBOR 16P3 20-35HP	HM	48 S/.	35.00
918	995	MEZCLADORA DIESEL 18 PIES CUB. (500L)	HM	49 US$	18.80
916	995	MEZCLADORA GAS. 9PIES CUB (240L)	HM	49 US$	6.23
942	995	MOTOBOMBA 4"	HM	49 US$	13.58
944	995	MOTOBOMBA 6"	HM	49 US$	23.40
1324	995	SIERRA DE CONCRETO 14"	HM	49 US$	9.15
1326	995	SIERRA MANUAL DE CONCRETO 12"	HM	49 S/.	16.20
1400	995	TOLVA DE ARENADO 6 PIE CUB./120PSI	HM	49 US$	12.55
1552	995	VIBRADOR CONCRETO ELECTRICO 1.8 HP/2.8HP	HM	49 US$	3.56
1559	995	VIBRADOR DE CONCRE.GASOL.11/2-18PL-4HP	HM	49 S/.	5.60
1561	995	VIBRADOR DE CONCRE.GASOL.2.4"-18PL-4HP	HM	49 S/.	6.80
1571	995	VIBRADOR DE CONCRETO ELEC. DE 1"-3HP	HM	49 S/.	9.40
1573	995	VIBRADOR DE CONCRETO GASOL 1"-18PL-4HP	HM	49 S/.	9.40
1554	995	VIBRADOR DE CONCRETO GASOLIONA 5 HP	HM	49 S/.	15.15
1558	995	VIBRADOR PENDULAR 3600 RPM ZN25	HM	49 US$	3.41
1560	995	VIBRADOR PENDULAR 3600 RPM ZN35	HM	49 US$	2.10
1562	995	VIBRADOR PENDULAR 3600 RPM ZN42	HM	49 US$	3.41
1564	995	VIBRADOR PENDULAR 3600 RPM ZN50	HM	49 US$	3.32
1566	995	VIBRADOR PENDULAR 3600 RPM ZN70	HM	49 US$	3.95
1589	995	WINCHE DE 2 TAMBORES Y 37 HP	HM	49 S/.	17.40
1591	995	WINCHE DE 3 TAMBORES Y 60 HP	HM	49 S/.	30.15
1593	995	WINCHE DE ELEVADOR ELEC. DE 2 BALDES	HM	49 S/.	17.20
		MAQUINAS DE PINTAR			
940	995	MAQ.PINT.AIRLESS TRAZAD.LINEAS 4,4 L/MIN	HM	49 US$	18.50
938	995	MAQ.PINTAR AIRLESS ELECTRICA 1,9 L/MIN	HM	49 US$	9.00
936	995	MAQ.PINTAR AIRLESS ELECTRICA 4,75 L/MIN	HM	49 US$	15.10
1046	995	MAQ.PINTAR AIRLESS NEUMATICA 11,1 L/MIN	HM	49 US$	14.33
1048	995	MAQ.PINTAR AIRLESS NEUMATICA 3,83 L/MIN	HM	49 US$	12.00
		GRUPOS ELECTROGENOS			
768	995	GRUPO ELECTROGENO 11 KW	HM	49 US$	8.64
780	995	GRUPO ELECTROGENO 122 KW	HM	49 US$	26.00
770	995	GRUPO ELECTROGENO 20 KW	HM	49 US$	12.45
782	995	GRUPO ELECTROGENO 205 KW	HM	49 US$	38.00
784	995	GRUPO ELECTROGENO 300 KW	HM	49 US$	67.27
772	995	GRUPO ELECTROGENO 38 KW (GEP44)	HM	49 US$	13.38
766	995	GRUPO ELECTROGENO 5 KW	HM	49 US$	6.00
786	995	GRUPO ELECTROGENO 500 KW	HM	49 US$	62.00
774	995	GRUPO ELECTROGENO 56 KW	HM	49 US$	16.84
776	995	GRUPO ELECTROGENO 83 KW	HM	49 US$	19.00
778	995	GRUPO ELECTROGENO 96 KW	HM	49 US$	22.38
764	995	GRUPO ELECTROGENO ENCAPSULADO I/R 50 KW	HM	49 US$	13.85
		COMPRESORAS			
238	995	COMP.INGERSOLL RAND 1000 PCM/150PSI	HM	49 US$	68.55
230	995	COMPRESORA INGERSOLL RAND 185 PCM	HM	49 US$	16.50
232	995	COMPRESORA INGERSOLL RAND 250 PCM	HM	49 US$	18.22
234	995	COMPRESORA INGERSOLL RAND 375 PCM	HM	49 US$	35.34
236	995	COMPRESORA INGERSOLL RAND 750 PCM	HM	49 US$	52.01
559	995	COMPRESORA NEUMT.DIESEL 125-175PCM-76HP	HM	49 S/.	46.51
565	995	COMPRESORA NEUMT.DIESEL 700-800PCM 240HP	HM	49 S/.	130.62
		EQUIPO DE TOPOGRAFIA			
242	995	JALON	HM	49 US$	1.50
244	995	MIRA DE ALUMINIO DE 5 MT	HM	49 US$	0.15
246	995	MIRA DE MADERA DE 4 MT	HM	49 US$	0.50
248	995	NIVEL	HE	49 S/.	5.00
1049	995	NIVEL TOPOGRAFICO	HM	30 S/.	8.00
1406	995	TEOD.AUT.T1AWILD,PRE.20" TRIP,MIR,NIV.ES	HM	49 US$	2.23
1404	995	TEOD.AUT.T1WILD,PRES.1"C/TRIP,MIR,NIV.ES	HM	49 US$	2.86
1408	995	TEOD.EL.NE-202NIKON P5"C/TRIP,MIR,NIV.ES	HM	49 US$	3.10
1410	995	TEOD.EL.NE-20HNIKON P10"TRIP,MIR,NIV.ES	HM	49 US$	2.45
1423	995	TEODOLITO	HM	30 S/.	12.98
1412	995	TRIPODE	HM	49 US$	0.24
910		ESTACIÓN TOTAL LEICA TS 02 POWER DE 5 SEG.	DIA	49 S/.	114.00 (1)
910		ESTACIÓN TOTAL LEICA TS 02 POWER DE 3 SEG.	DIA	49 S/.	124.00 (1)
910		ESTACIÓN TOTAL TOPCON GEOTOP ES 105	DIA	49 S/.	114.00 (1)
910		TEODOLITO ELECTRÓNICO CST DE 5 SEG.	DIA	49 S/.	41.50 (1)
910		TEODOLITO ELECTRÓNICO CST DE 2 SEG.	DIA	49 S/.	51.60 (1)
910		NIVEL AUTOMÁTICO TOPCON ATB3	DIA	49 S/.	20.00 (1)
910		GPS NAVEGADOR GARMIN MAP 78S	DIA	49 S/.	30.00 (1)
910		GPS GEODÉSICO TOPCON GRS5	DIA	49 S/.	826.90 (1)
910		TRÍPODE DE ALUMINIO	DIA	49 S/.	15.50 (1)
910		TRÍPODE DE MADERA	DIA	49 S/.	15.50 (1)
910		MIRA DE ALUMINIO GEOTOP	DIA	49 S/.	15.50 (1)
910		MIRA DE MADERA GEOTOP	DIA	49 S/.	15.50 (1)
910		JALÓN DE 3 METROS GEOTOP	DIA	49 S/.	15.50 (1)
		MAQUINARIA PARA SOLDAR			
250	995	COMPACTADORA BM140GASOL. 8HP KHOLER	HM	49 US$	3.45
922	995	MAQ. DE SOLDAR C.C. 400A TRIFASICA	HM	49 US$	6.30
920	995	MAQ. SOLDAR C.A.300A MONOFASICA	HM	49 US$	3.15
926	995	MOTOSOLDADORA DISEL 300A	HM	49 US$	25.00
924	995	MOTOSOLDADORA GASOLINERA 225 A	HM	49 US$	8.25
1328	995	SOLDADORA INVERSORA 300 A	HM	49 US$	7.84
1330	995	SOLDADORA INVERSORA TIG	HM	49 US$	9.44
1332	995	SOLDADORA INVERSORA TUBULAR	HM	49 US$	10.20
		EQUIPOS AUXILIARES			
904	995	MONTACARGA DP25	HM	49 US$	24.14
906	995	MONTACARGA DP35	HM	49 US$	26.15
908	995	MONTACARGA DP40	HM	49 US$	29.80
213	995	ANDAMIOS COLGANTE SKY GLIMBER	HE	49 S/.	2.80
215	995	ANDAMIOS DE MADERA	HE	43 S/.	3.81
217	995	ANDAMIOS METALICOS	HM	48 S/.	4.23
457	995	CEPILLADORA DE PISOS	HM	49 S/.	5.40
499	995	CIZALLA FE CONSTRUCCION MANUAL HASTA 1"	HM	37 S/.	3.20
644	995	EMBALAJE PERFILES DE ALUMINIO	ES	29 S/.	1.69
679	995	EQUIPO IMPORTADO	ES	49 S/.	2.28
950	995	MANGUERA 3/4"X15 M.	HM	49 US$	0.63
1163	995	PULIDORAS ORBITAL	HE	48 S/.	10.33
1173	995	REGLA DE MADERA	HE	37 S/.	4.50
1339	995	SIERRA CIRCULAR	HM	49 S/.	7.10
1398	995	TORRE ILUMINACION I/R 4X1000 W	HM	49 US$	18.30

Cod. Prov.: 910
Tipo de Cambio: S/. 3.75 / El alquiler no incluye el I.G.V.
* El costo de alquiler indicado incluye el operario, combustible, consumibles y mantenimiento del Equipo.
(1) Proveedor 910

ARQ. DAVID HECTOR TORRES PUENTE
CAP. 5776
JEFE DE SUPERVISIÓN

CONFORME

RICARDO VICTOR SIU DELGADO
INGENIERO CIVIL
Reg. CIP N° 41815

CONSORCIO CONSULTOR SAUL GARRIDO

EDWARD CERON TORRES
JEFE DE PROYECTO
C.I.P. N° 61778

MARÍA M. ENDARA MAR...
Ingeniero Civil
C.I.P. 7888...

C.P.C. MARIA LUISA CARBAJO MUÑOZ
REPRESENTANTE COMÚN
DNI Nº 21940425

007822

EFC SAC
R.U.C. 20503141389
Av. República de Panamá # 5364 Surquillo
Central Telefónica (51-1) 213 6700
www.efc.com.pe

COTIZACION

Lima,

Sr(es) **CONSORCIO SAUL GARRIDO**

Atención

Teléfono

Requisición MATERIALES - HOSPITAL TUMBES

Cotización Nº	553831
Ejecutivo de Cuenta	
Forma de Pago	FACTURA 60 DIAS
Moneda	SOLES
Validez de Oferta	7 DIAS

ITEM	DESCRIPCION	CANT.	U.M.	P. UNIT. S/	IMPORTE S/	T.ENTREGA
001	CORDEL DE NYLON RLL X 100MTR 1/8" - (3MM)	30.00	RLL	21.190	635.70	3 DIAS UTILES
002	PLANCHA TEKNOPOR DENS.10 1.20 X 2.40MTR X 1"	236.00	PZA	7.420	1,751.12	3 DIAS UTILES
003	CALAMINA GALV. 3.60 X 0.83 X 0.22MM	10.00	PZA	27.460	274.60	3 DIAS UTILES
004	LISTON MADERA TORNILLO 1 1/2" X 2" X 10PIES	1.00	PZA	18.310	18.31	3 DIAS UTILES
005	LISTON MADERA TORNILLO 1" X 1 1/4" X 3PIES	1.00	PZA	3.660	3.66	3 DIAS UTILES
006	LISTON MADERA TORNILLO 1/2" X 2" X 3PIES	1.00	PZA	4.270	4.27	3 DIAS UTILES
007	REGLA DE MADERA (MEDIDAS) (Motivo: Sin stock para entrega inmediata)					
008	TRIPLAY LUPUNA 18MM X 4 X 8PIES	1.00	PZA	104.000	104.00	3 DIAS UTILES
009	GRASA EN DOWELLS DE JUNTAS (Motivo: Sin stock para entrega inmediata)					
010	THINER ACRILICO (ENV X 3LTR) IDDM	5.00	ENV	11.160	55.80	3 DIAS UTILES
011	PINTURA ESMALTE SINTETICO MAESTRO AZUL ELECTRICO 1GLN ANYPSA EMT-5850	24.00	GLN	35.610	854.64	3 DIAS UTILES
012	PINTURA LATEX PATO AZUL CALIPSO 1GLN CPP 2401	2.00	GLN	25.820	51.64	3 DIAS UTILES

ARQ. DAVID HECTOR TORRES PUENTE
CAP. 5776
JEFE DE SUPERVISIÓN

CONFORME

SUB TOTAL S/.	3,753.74
IGV	675.67
TOTAL GENERAL S/.	4,429.41

Cotizador ANGI JIMENEZ

CONSORCIO CONSULTOR SAUL GARRIDO
C.P.C. MARIA LUISA CARBAJO MUÑOZ
REPRESENTANTE COMÚN
DNI Nº 21546425

MARÍA M. ENDARA MAMANI
Ingeniero Civil
C.I.P. 78882

EDWARD CERON TORRES
JEFE DE PROYECTO
C.I.P. N° 6[illegible]

RICARDO VICTOR SIU DELGADO
INGENIERO CIVIL
Reg. CIP N° 41815

007821

EFC SAC
R.U.C. 20503141389
Av. República de Panamá # 5364 Surquillo
Central Telefónica (51-1) 213 6700
www.efc.com.pe

COTIZACION

Lima,

Sr(es) **CONSORCIO SAUL GARRIDO**

Atención

Teléfono

Requisición **MATERIALES - HOSPITAL TUMBES**

Cotización Nº	553831
Ejecutivo de Cuenta	
Forma de Pago	FACTURA 60 DIAS
Moneda	SOLES
Validez de Oferta	7 DIAS

ITEM	DESCRIPCION	CANT.	U.M.	P. UNIT. S/	IMPORTE S/	T.ENTREGA

DEBIDO A LA COYUNTURA ACTUAL LOS DESPACHOS SE REALIZARÁN PREVIA COORDINACION Y CUMPLIENDO LOS PROTOCOLOS SANITARIOS
Por la pandemia mundial del COVID-19, la logística internacional está saturada y los tiempos de entrega son referenciales.
Haremos nuestros mejores esfuerzos por cumplir con las fechas ofrecidas.

Estimado cliente,
- Una vez vencido el tiempo de validez de esta cotización, consultar disponibilidad de stocks.
- En caso la O/C llegara después de las 4:00pm, será ingresada al siguiente día útil. Por favor tomar en cuenta para contabilizar los días de atención.
- Para aquellos clientes que recepcionen la mercadería bajo sistema de citas, el tiempo de entrega ofrecido será contabilizado a la llamada de EFC por solicitud de cita.
- En caso existiese alguna disconformidad con la mercadería entregada, deberá notificarlo a EFC dentro de los 15 días siguientes de recepcionada la mercadería y sellada la guía.
- La mercadería sólo será aceptada por EFC si se cumple con el punto anterior y si se encuentra en buenas condiciones físicas al revisarla, previa coordinación con EFC.
- Las fabricaciones e importaciones no podrán ser devueltas.
- De llegar la OC en proximidades de días festivos y/o feriados, EFC reconsiderará la fecha de entrega según la disponibilidad de la mercadería.

MARÍA MENDARA MAMANI
Ingeniero Civil
C.I.P. 78882

ARQ. DAVID HECTOR TORRES PUENTE
CAP. 5776
JEFE DE SUPERVISIÓN

RICARDO VICTOR SIU DELGADO
INGENIERO CIVIL
Reg. CIP N° 41815

EDWARD CERON TORRES
JEFE DE PROYECTO
C.I.P. N° 61778

CONSORCIO CONSULTOR SAUL GARRIDO
C.P.C. MARIA LUISA CARBAJO MUÑOZ
REPRESENTANTE COMÚN
DNI Nº 21549425

CONFORME

A partir del 01/02/2014 hemos sido designados como Agentes de Percepción según D.S. Nº 293-2013 EF

COD K&BCOP	COD. PROV.	DESCRIPCION	UN	IU		PRECIO
7555	102	MOTOB.AUTOCEBANTES C03CA-07-5.7, T 5.7HP	UN	48	S/.	4,585.00
7556	102	MOTOB.AUTOCEBANTES DO4CA-L-8.6T T 8.6HP	UN	48	S/.	5,780.00
7558	102	MOTOB.AUTOCEBANTES DO4CA-11.5T T 11.5HP	UN	48	S/.	6,665.00
7561	102	ELECT.SUMER.A02Q-R1-C2T 1.7KW- 220V.TRIF	UN	48	S/.	4,326.00
7562	102	ELECT.SUMER. A02Q-R1-C3T-1.7KW-380V.TRIF	UN	48	S/.	4,326.00
7564	102	ELECT.SUMER.A02Q-R1-C4T-1.7KW-440V.TRIFA	UN	48	S/.	4,326.00
7565	102	ELECT.SUMER. A02Q-S1-C2T-2KW-220V.TRIFAS	UN	48	S/.	4,532.00
7567	102	ELECT.SUMER.A02Q-S1-C3T-2KW-380V.TRIFAS	UN	48	S/.	4,532.00
7568	102	ELECT.SUMER. A02Q-S1-C4T-2KW- 440V.TRIFA	UN	48	S/.	4,532.00
7780	102	ELECTROBOMBA CENT.B1-1/2X2-3.4 T 3.4 HP	UN	48	S/.	2,456.00
12159	270	ESTRUC.METALIC.P.TECHO 2 AGUAS	M2	48	US$	15.39
18974	102	TAN.NEUMT.DIAF VERT.B/CHAMP.CM4202 20GL	UN	48	S/.	601.00
18976	102	TAN.NEUMT.DIAF VERT.B/CHAMP.CM8003 32GL.	UN	48	S/.	955.00
18977	102	TAN.NEUMT.DIAF VERT.B/CHAMP.CM12051 62GL	UN	48	S/.	1,541.00
18979	102	TAN.NEUMT.DIAF VERT.B/CHAMP.CM17002 86GL	UN	48	S/.	1,745.00
18980	102	T.NEUMT.DIAF.VERT.B/CHAMP.CM22050 119GL	UN	48	S/.	2,422.00
		FIERRO / HIERRO				
IU= 50 MARCO Y TAPA DE FIERRO FUNDIDO						
5621	58	BASE (FONDO)	UN	50	S/.	13.00
5623	58	BASE (FONDO)	UN	50	S/.	49.80
7474	58	CAJA PARA MEDIDOR DE AGUA 1/2" A 3/4"	UN	50	S/.	22.79
7475	58	CAJA PARA MEDIDOR DE AGUA DE 1" A 2"	UN	50	S/.	21.00
7477	58	INTERMEDIO DE 0.25 MT.	UN	50	S/.	10.80
7478	58	MARCO	UN	50	S/.	11.00
7480	58	INTERMEDIO DE 0.15 MT	UN	50	S/.	10.00
7481	58	INTERMEDIO DE 0.30 MT.	UN	50	S/.	25.30
7483	58	INTERMEDIO (CUERPO)	UN	50	S/.	25.00
7484	58	MARCO CRD 24"X24"(60X60 CM)	UN	50	S/.	50.42
7498	58	MARCO FO.FO.PARA BUZON DE DESAGUE 0.65MT	UN	50	S/.	150.00
7590	58	CAJA CO REGI.DESAG.30X60(BAS.INTER.MARC	PZ	50	S/.	45.00
7593	58	CAJA CO REGI.DESAG.60X60(BAS.INTER.MARC	PZ	50	S/.	199.20
7629		CAJA DE CONCRETO PARA REGISTRO	PZ	50	S/.	110.08
8797	84	MARCO/TAPA BUZON STANDARD FFD 60CM	PZ	50	S/.	535.34
8798	84	MARCO/TAPA MODELO D-400 FFD 600MM C/SEG	PZ	50	S/.	690.00
8800	84	MARCO/TAPA MODELO D-400 FFD 800MM C/SEG	PZ	50	S/.	1,213.44
8801	84	MARCO/TAPA MODELO D-400 FFD 900MM C/SEG	PZ	50	S/.	1,371.55
8803	84	MARCO/TAPA HERMETICO,FFD 700MM	PZ	50	S/.	986.93
8804	84	MARCO Y TAPA C/REJILLA FFD 60CM.	PZ	50	S/.	535.34
14115	58	MARCO DE C.R. PARA BUZON	PZ	50	S/.	55.00
14151	58	MARCO Y TAPA DE FIERRO FUNDIDO	UN	50	S/.	315.00
18967	58	TAPA MARCO FO.GO.E =2MM. CON CHAPA 1/2"	JG	50	S/.	30.00
18968	58	TAPA MARCO FO. GO.E = 2MM. CON CHAPA 1"	JG	50	S/.	41.00
18970	58	TAPA DE CONCRETO REFORZADO	UN	50	S/.	55.08
18971	58	TAPA DE CONCRETO REFORZADO	UN	50	S/.	55.08
IU= 51 PERFILES						
4249	0	PERFIL ACERO U5"X2" E=2MMX6M	PZ	51	US$	27.49
4250	0	PERFIL ACERO U5"X2" E=2.5MMX6M	PZ	51	US$	33.57
4252	0	PERFIL ACERO U5"X2" E=3MMX6M	PZ	51	US$	40.27
4253	0	PERFIL ACERO U5"X2" E=4.5MMX6M	PZ	51	US$	58.76
4255	0	PERFIL U6"X2" E=2MMX6M	PZ	51	US$	30.22
4256	0	PERFIL U6"X2" E=2.50MMX6M	PZ	51	US$	37.31
4258	0	PERFIL DE ACERO U6"X3" E=2MMX6M	PZ	51	US$	36.56
4259	0	PERFIL ACERO U6"X3" E=2.50MMX6M	PZ	51	US$	45.55
14975	0	PERFIL "Z" 4" X 2" ESPESOR 3.00	UN	51	US$	41.20
14977	0	PERFIL "Z" 4" X 2"	UN	51	US$	58.09
14984	0	PERFIL "Z" 6" X 2" ESPESOR 2.00	UN	51	US$	33.57
14986	0	PERFIL "Z" 6" X 2" ESPESOR 2.50	UN	51	US$	42.28
14987	0	PERFIL "Z" 6" X 2" ESPESOR 3.00	UN	51	US$	50.94
14989	0	PERFIL "Z" 6" X 2" ESPESOR 4.50	UN	51	US$	76.68
14990	0	PERFIL "Z" 6" X 3" ESPESOR 2.00	UN	51	US$	40.69
14992	0	PERFIL "Z" 6" X 3" ESPESOR 3.00	UN	51	US$	61.24
14993	0	PERFIL "Z" 6" X 3" ESPESOR 4.50	UN	51	US$	90.99
15396	0	PERFIL ACERO C 10"X3" E=3.0MMX6M	PZ	51	US$	78.82
15399	0	PERFIL ACERO C 10"X3" E=4.5MMX6M	PZ	51	US$	117.95
15402	0	PERFIL ACERO C 12"X3" E=3.0MMX6M	PZ	51	US$	87.99
15405	0	PERFIL ACERO C 12"X3" E=4.5MMX6M	PZ	51	US$	132.00
15408	0	PERFIL ACERO C 4"X2" E=2.0MMX6M	PZ	51	US$	27.09
15411	0	PERFIL ACERO C 4"X2" E=2.5MMX6M	PZ	51	US$	33.69
15564		PERFIL CUADRADO 1/2"	ML	51	S/.	0.75
16704	3	PLATINA F.N. 1 1/2"X1/2"X6 M.	PZ	51	S/.	124.32
16707	3	PLATINA F.N. 1 1/2"X1/4"X6 M.	PZ	51	S/.	36.41
16710	3	PLATINA F.N. 1 1/2"X3/16"X6 M.	PZ	51	S/.	24.92
16713	3	PLATINA F.N. 1 1/2"X3/8"X6 M.	PZ	51	S/.	64.07
16716	3	PLATINA F.N. 1 1/4"X1/4"X6 M.	PZ	51	S/.	15.64
16722	3	PLATINA F.N. 1 1/4"X3/16"X6 M.	PZ	51	S/.	13.00
16725	3	PLATINA F.N. 1 1/4"X3/8"X6 M.	PZ	51	S/.	26.99
16728	3	PLATINA F.N. 1"X1/2"X6 M.	PZ	51	S/.	55.90
16731	3	PLATINA F.N. 1"X1/4"X6 M.	PZ	51	S/.	31.79
16734	3	PLATINA F.N. 1"X1/8"X6 M.	PZ	51	S/.	11.86
16737	3	PLATINA F.N. 1"X3/16"X6 M.	PZ	51	S/.	16.27
16740	3	PLATINA F.N. 1"X3/8"X6 M.	PZ	51	S/.	56.71
16743	3	PLATINA F.N. 1/2"X1/4"X6 M.	PZ	51	S/.	17.80
16746	3	PLATINA F.N. 1/2"X1/8"X6 M.	PZ	51	S/.	5.89
16749	3	PLATINA F.N. 1/2"X3/16"X6 M.	PZ	51	S/.	8.23
16755	3	PLATINA F.N. 2 1/2"X1/2"X6 M.	PZ	51	S/.	152.47
16758	3	PLATINA F.N. 2 1/2"X1/4"X6 M.	PZ	51	S/.	61.08
16761	3	PLATINA F.N. 2 1/2"X3/16"X6 M.	PZ	51	S/.	42.91
16764	3	PLATINA F.N. 2 1/2"X3/8"X6 M.	PZ	51	S/.	90.39
16767	3	PLATINA F.N. 2"X1/2"X6 M.	PZ	51	S/.	108.47
16770	3	PLATINA F.N. 2"X1/4"X6 M.	PZ	51	S/.	47.65
16773	3	PLATINA F.N. 2"X1/8"X6 M.	PZ	51	S/.	23.60
16776	3	PLATINA F.N. 2"X3/16"X6 M.	PZ	51	S/.	33.56
16779	3	PLATINA F.N. 2"X3/8"X6 M.	PZ	51	S/.	73.08

COD K&BCOP	COD. PROV.	DESCRIPCION	UN	IU		PRECIO
16785	3	PLATINA F.N. 3"X1/2"X6 M.	PZ	51	S/.	171.34
16788	3	PLATINA F.N. 3"X1/4"X6 M.	PZ	51	S/.	73.22
16791	3	PLATINA F.N. 3"X3/8"X6 M.	PZ	51	S/.	122.21
16797	3	PLATINA F.N. 3/4"X1/8"X6 M.	PZ	51	S/.	9.47
16800	3	PLATINA F.N. 3/4"X3/16"X6 M.	PZ	51	S/.	12.21
16806	3	PLATINA F.N. 4"X1/2"X6 M.	PZ	51	S/.	221.71
16809	3	PLATINA F.N. 4"X1/4"X6 M.	PZ	51	S/.	96.61
16812	3	PLATINA F.N. 4"X3/4"X6 M.	PZ	51	US$	268.15
16815	3	PLATINA F.N. 4"X3/8"X6 M.	PZ	51	S/.	172.64
16818	3	PLATINA F.N. 4"X5/8"X6 M.	PZ	51	US$	210.08
18426		TEE 1 1/2 X 1/8	ML	51	S/.	4.81
		ALUMINIO				
IU= 52 PERFIL						
2744	190	BARRA 3/4 X 2.40 m.	PZ	52	S/.	206.10
3465		FELPA 4.80X7MM COLOR GRIS	ML	52	S/.	0.49
4149		ALUMINIO EN PLATINA 1"X2MM	ML	52	S/.	3.75
5706		BARRA CU 5/8" C/PUNTA 1.5M	PZ	52	US$	28.53
5709		BARRA CU 5/8" C/PUNTA 2.0M	PZ	52	US$	38.19
5712	190	BARRA CU 5/8" C/PUNTA 2.40 M	PZ	52	S/.	145.00
5715	190	BARRA CU 5/8" C/PUNTA 3.0M	PZ	52	US$	82.50
7171		CANTONERA C/ANCL.NAT.36.5X28.5MM(LIMO27)	PZ	52	S/.	34.01
8103		PERFIL ALUM. TIPO ALN 710 ANM-03	Va	52	S/.	32.21
8106		PERFIL ALUM. TIPO ALN 716 ANM-03	Va	52	S/.	24.58
8112		PERFIL ALUM. TIPO ALN 711 ANM-03	Va	52	S/.	18.49
8115		PERFIL ALUM. TIPO ALN 712 ANM-03	Va	52	S/.	31.13
8118		PERFIL ALUM. TIPO ALN 713 ANM-03	Va	52	S/.	24.83
8121		PERFIL ALUM. TIPO ALN 714 ANM-03	Va	52	S/.	49.00
8124		PERFIL ALUM. TIPO ALN 715 ANM-03	Va	52	S/.	60.50
13136	COD	JAMBA CELOSIA MAT. 28.5X19MM (LIMO12)	PZ	52	US$	23.96
18963	58	TEE SANITARIA PVC DES.SAL 4"	PZ	52	S/.	315.00
22476		ZOCALO VENE.C.CEM BLAN C.OCRE 10X30CLARO	ML	52	S/.	7.97
IU= 53 DIESEL						
6357	134	BREA (BLOQUES DE 15KG)	UN	53	S/.	69.92
12696	134	GRASA POTE 200 GR	UN	53	S/.	4.19
13197		LABOR GEL	BL	53	S/.	22.33
		PINTURA				
IU= 54 LATEX						
2012	75	ANTICORROSIVO VENCEDOR	GL	54	S/.	41.50
3285	75	AGUARRAZ	GL	54	S/.	22.00
3517	75	ESMALTE CPP BI	GL	54	S/.	32.20
3518	75	DUCO TEKNO	GL	54	S/.	75.84
5339	75	BARNIZ T-81 TEKNO	GL	54	S/.	42.37
5341	75	BARNIZ MARINO TEKNO	GL	54	S/.	47.45
8130		PAPEL DECORATIVO	M2	54	S/.	16.94
8133		PEGAMENTO	GI	54	S/.	16.94
8136		PINTURA LATEX SUPERMATE VENCEDOR	GI	54	S/.	59.32
8137	75	OLEO MATE CPP BI	GL	54	S/.	26.18
13198	75	LACA SELLADORA TEKNO	GL	54	S/.	64.57
16119		PINTURA	GL	54	S/.	50.76
16173		PINTURA LATEX	GL	54	S/.	38.13
17640	75	SELLADOR PARA MUROS	GL	54	S/.	17.79
19107	75	THINER ACRILICO	GL	54	S/.	22.37
19110	75	THINER ESTANDARD	GL	54	S/.	22.84
21511	75	VENCELATEX VENCEDOR	GL	54	S/.	44.10
IU= 55 TEMPLE						
12828		IMPRIMANTE	KG	55	S/.	0.84
18999		TEMPLE BLANCO	KG	55	S/.	1.83
		PLANCHAS				
IU= 56 ACERO MEDIANA LAC						
4907	80	POLIMIXTO 2" 2.40X1.20	UN	56	S/.	58.03
4910	80	POLIPLACA 2" 2.40X1.20	UN	56	S/.	86.13
7938		CALAMINA GAVALNIZAD NACIONA 26"X7"USG24	UN	56	S/.	28.00
8002	80	PLANCHA POLIMIXTO 2"X2.40MX1.20M	PZ	56	S/.	63.03
16539	3	PLANCHA NEGRA LAC 12.50X1220X2400MM	PZ	56	US$	171.10
16545	3	PLANCHA NEGRA LAC 2.50X1220X2400MM	PZ	56	US$	35.99
16551	3	PLANCHA NEGRA LAC 25.00X1220X2400MM	PZ	56	US$	582.53
16554	3	PLANCHA NEGRA LAC 3.00X1220X2400MM	PZ	56	US$	50.21
16557	3	PLANCHA NEGRA LAC 32.00X1220X2400MM	PZ	56	US$	582.53
16560	3	PLANCHA NEGRA LAC 38.00X1220X2400MM	PZ	56	US$	575.09
16566	3	PLANCHA NEGRA LAC 4.50X1220X2400MM	PZ	56	US$	76.18
16569	3	PLANCHA NEGRA LAC 6.0X1220X2400MM	PZ	56	US$	102.15
16572	3	PLANCHA NEGRA LAC 8.00X1220X2400MM	PZ	56	US$	113.51
16575	3	PLANCHA NEGRA LAC 9.50X1220X2400MM	PZ	56	US$	128.17
16581	3	PLANCHA NEGRA LAF 0.90X1200X2400MM	PZ	56	US$	14.86
16584	3	PLANCHA NEGRA LAF 1.20X1200X2400MM	PZ	56	S/.	21.01
16587	3	PLANCHA NEGRA LAF 1.50X1200X2400MM	PZ	56	S/.	26.72
16593	80	PLANCHA POLIBLOCK 2"2.40X0.60 M(15.0KG)	PZ	56	S/.	9.45
16599	80	PLANCHA POLIBLOCK 3"2.40X0.60 M(15.5KG)	PZ	56	S/.	9.60
IU= 59 PLANCHA DE FIBRO - CEMENTO						
4001	0	TECNOPANEL MOD.CC 150x25x0.5MM PRE PINT.	ML	59	US$	2.84
4003	0	TECNOPANEL MOD.CC150x25x0.6MM PRE PINTAD	ML	59	US$	3.41
4004	0	TECNOPANEL MOD.CC300x25x0.5MMP.PINT.2CAR	ML	59	US$	4.69
4006	0	TECNOPANEL MOD.CC300x25x0.6MMP.PINT.2CAR	ML	59	US$	5.63
4007	0	TECNOTECHO MOD.CT 296x38x0.50MM ALUZINC	ML	59	US$	4.29
4009	0	TECNOTECHO MOD.CT 296x38x0.50MM PRE PINTADO	ML	59	US$	4.88

ING. DAVID HECTOR TORRES PUENTE
CAP. 5776
JEFE DE SUPERVISIÓN

CONFORME

RICARDO VICTOR SIU DELGADO
INGENIERO CIVIL
Reg. CIP N° 41815

EDWARD CERON TORRES
JEFE DE PROYECTO
C.I.P. N° 61770

CONSORCIO CONSULTOR SAUL GARRIDO

C.P.C. MARIA LUISA CARBAJO MUÑOZ
REPRESENTANTE COMÚN
DNI Nº 21546425

MARÍA M. ENDARA MAMANI
Ingeniero Civil
C.I.P. 78882

007819

COTIZACIÓN

NABAD

Empresa: NABAD E.I.R.L
Ruc: 20602756611
Dirección:Jr. Baltazar grados Mza. Ni lote. 43A - Año Nuevo - comas
Telefono: (01)7791747
Sitio Web: http://distribuidoranabad.com

FECHA 12/08/2021
460

DATOS DEL CLIENTE

RAZON SC ICONSORCIO SAUL GARRIDO.
RUC 20607759538
CONTACTO
DIRECCION URBANIZCION PALOMARES BLOCK E7, DISTRITO DE RIMAC
TELEFONO
CORREO

VENDEDOR

NOMBRE GIUSSEPPI MORAN CESPEDES
CARGO REPRESENTANTE DE VENTA
TELEFONO 991395941

ARTICULO	DESCRIPCIÓN	MARCA	CANT	UNID	P.U	P.TOTAL
001	ALCOHOL EN GEL	DIVERSA MARCA	150	GL	35.00	5250.00
002	ALMOHADILLA ABSORVENTES 26X26 X 100 UND	NACIONAL	1	UND	17.00	17.00
003	ARNES INTEGRAL DE 03 AROS Y 03 HEBILLAS COD A3A3H	MAICOL	350	UND	75.00	26250.00
004	BOLSAS PLASTICAS DE BASURA 140 LTS X 100 UND	NACIONAL	20	PQ	35.00	700.00
005	BOLSAS PLASTICAS DE BASURA 75 LTS X 100 UND	NACIONAL	20	PQ	20.00	400.00
006	BOTAS DE SEGURIDAD PUNTA DE ACERO	PANZER/ CLUTE	1400	PAR	53.00	74200.00
007	BOTAS INDUSTRIAL PUNTA DE ACERO S44-2	EINS	1400	PAR	83.00	116200.00
008	ESTACIONES DE EMERGENCIA CONTENIDO: Tablero fenólico con cobertura de 185 X 200 cm,Camilla rígida color naranja. Inmovilizador de cabeza lateral,Correa tipo Spider, Collarín cervical,Botiquín de Primeros Auxilios, Mochila de emergencia, Extintor PQS de 9 kilos,Frazada polar.Tabla de números de emergencia.	NACIONAL	1	UND	2800.00	2800.00
009	CAMILLA RIGIDA para operaciones de inmovilización y extricación, con pines, en color AMARILLA, YDC-7A3; fabricada de polietileno de alto impacto HDPE, capacid-- de carga de 181 kg., con calados a los costados para sujetar la camilla, incluye tre correas de nylon tipo estándar. Transparente a los rayos X y a Tomografías computarizadas, fácil de lavar y descontaminar, flota en el agua, resiste fluidos de cuerpo (no los absorbe). Aprueba las normas de la Comunidad Europea. Dimension Largo : 1.85 mts Ancho: 0.41 mts Alto : 0.06 mts Peso : 6.50 Kgs 	RED LEAF (CHINA)	3	UND	288.00	864.00
010	CAMISACO JEAN DE 14 ONZ PROCESADO C/ LOGO ESPALDA Y PECHO BORDADO	CONFECCION	1400	UND	30.50	42700.00
011	CARETA DE PROTECCION CON CABEZAL AMARILLO Y VISOR POLICARBONATO	IMPORTADO	300	UND	14.00	4200.00
012	CASCO DE PROTECCION C/ RACHET AJUSTABLE PARA OPERARIO	TRIDENTE/ FORTE	1400	UND	16.00	22400.00
013	CHALECO DRILL C/ CINTA COREANA 1H C/ LOGO ESPALDA Y PECHO (BORDADO)	CONFECCION	1400	UND	28.00	39200.00
014	CINTAS DE SEÑALIZACION ROJO / AMARILLO (PELIGRO)	NACIONAL	50	RLL	24.50	1225.00
015	COLLARIN CERVICAL, ajustable a 04 puntos, para adultos. Modelo : CC-01 	RED LEAF - CHINA	4	UND	125.00	500.00
016	CONOS DE SEGURIDAD 28"	IMPORTADO	150	UND	22.50	3375.00
017	CORDEL HUARACA # 18 (100 MTS)	ARQUERITO	160	CONO	22.00	3520.00
018	CORDON ABSORBENTE PARA DERRAMES 1.20 M	NSP SPILL	1	UND	15.00	15.00
019	DETERGENTE 15 KG	SAPOLIO	14	BOLSA	68.00	952.00
020	DISPENSADOR DE ALCOHOL	DIVERSA MARCA	10	UND	85.00	850.00
021	DISPENSADOR DE JABON LIQUIDO	DIVERSA MARCA	10	UND	85.00	850.00
022	DISPENSADOR DE PAPEL TOALLA	DIVERSA MARCA	10	UND	95.00	950.00
023	EXTINTOR PQS de 6 kg. (CERTIFICACION)	DIVERSA MARCA	10	UND	70.00	700.00
024	GUANTES DE BADANA	CLUTE / STEELPRO	10500	PAR	7.20	75635.59
025	GUANTES DE CUERO CROMO CORTO	NACIONAL	10500	PAR	6.00	63000.00
026	GUANTES IMPERMEABLES DE NITRILO 13"	SOLVEX	100	PAR	7.50	750.00
027	JABON LIQUIDO	CLEER	80	GL	9.00	720.00
028	KIT ANTIDERRAME HIDROCARBURO ECONOMICO 	NACIONAL	50	UND	80.00	4000.00
029	LEJIA 5L	DIVERSA MARCA	200	UND	9.50	1900.00
030	LENTES DE PROTECION AF CLAROS	CLUTE/ LIBUS	7000	UND	3.30	23100.00
031	LINEA DE VIDA DOBLE CON AMORTIGUADOR 2 GANCHOS GRANDES Y 1 GANCHO CHICO COD LDA2G1CH	MAICOL	20	UND	95.00	1900.00
032	MALLA DE SEGURIDAD COLOR NARANJA LIVIANO	SEGPRO	100	RLL	32.00	3200.00
033	MALLA DE SEGURIDAD COLOR NARANJA PESADO	IMPORTADO	100	RLL	33.50	3350.00
034	MAMELUCO DRILL FORTEC CLASICO C/ LOGO BORDADO	CONFECCION	150	UND	59.32	8898.30
035	MASCARILLA QUIRURGICA (50 UNID)	IMPORTADO	6	CAJ	11.00	66.00
036	OREJERA PC CASCO HPE (27 DB)	MSA	1400	PAR	98.00	137200.00
037	PANTALON CON BOLSILLOS DRILL FORTEC	CONFECCION	1400	UND	31.00	43400.00
038	PAÑO ABSORBENTE Essentials 15"x18" Oil Only Single-Ply	NPS SPILL	1	PAQ	180.00	180.00

IMAGEN	I	INSUMOS	CANT	UND
	1	Paños Abs. Oleofílico (15"x18")	05	Und
	2	Cordón Abs. Oleofílico (Ø8x120cm(3"X4ft)	02	Und
	3	Guante de nitrilo 13"	01	Par
	4	Lente claro de seguridad	01	Und
	5	Respirador descartable KN95	01	Und
	6	Bolsa roja de eliminación	01	Und
	7	Cintillos para cierre de bolsas de eliminación	01	Und
	8	Instructivo y reporte de derrame	01	Und
	9	Maletín de Contención (Dimensiones: 20x55cm)	01	Und

ARQ. DAVID HECTOR TORRES PUENTE
CAP. 5776
JEFE DE SUPERVISIÓN

CONFORME

EDWARD CERON TORRES
JEFE DE PROYECTO
C.I.P. N° 61-

CONSORCIO CONSULTOR SAUL GARRIDO
C.P.C. MARIA LUISA CARBAJO MUÑOZ
REPRESENTANTE COMÚN
DNI Nº 21546125

MARÍA M. ENDARA MAMANI
Ingeniero Civil
C.I.P. 78882

RICARDO VICTOR SIU DELGA
INGENIERO CIVIL
Reg. CIP N° 41815

007818

	Lightweight Sorbent Pads (200 ct) 100 unid					
039	PAPEL TOALLA X 6UNID	SUPREMO	14	PAQ	62.00	868.00
040	POSTE DE SEÑALIZACION PVC	IMPORTADO	150	UND	38.14	5720.34
041	RESPIRADOR DE MEDIA CARA MEDIUM 6200	3M	350	UND	52.65	18427.50
042	RESUCITADOR DE SILICONA ADULTO Características: La textura de la superficie de los resucitadores de silicona combinada con el asa de sujeción asegura un agarre cómodo y seguro, permitiendo una ventilación efectiva en periodos largos de tiempo,Para la versión adulto es opcional contar con una válvula limitadora de presión, la cuál ha sido incluida enel diseño de las versiones pediátricas para garantizar la seguridad del paciente.* Ambu Resucitador Silicona Oval, adulto, peso corporal desde 30Kg (10 años) Volumen 1475 ml. Dimensiones (largo x diámetro) 291 mm x 128 mm (11.45 pulg. x 5 pulg.)	AMBU 	2	UND	150.00	300.00
043	MALLAS ANTICAIDA VERDE 50%	IMPORTADO	4	RLL	400.00	1600.00
044	MALLAS ANTICAIDA VERDE 65%	IMPORTADO	4	RLL	500.00	2000.00
045	MALLAS ANTICAIDA VERDE 80% LIVIANO	IMPORTADO	4	RLL	560.00	2240.00
046	MALLAS ANTICAIDA VERDE 80% PESADO	IMPORTADO	4	RLL	650.00	2600.00
047	STICKERS DE SEÑALIZACION 20x30	NACIONAL	150	UND	1.50	225.00
048	TACHOS DE BASURA VAIVEN 75 LTS	NACIONAL	20	UND	85.00	23.60
049	TACHOS DE BASURA A PEDAL 80 LTS	NACIONAL	20	UND	130.00	23.60
050	TERMOMETRO DE MERCURIO	IMPORTADO	10	UND	26.00	11.80
051	TERMOMETRO DIGITAL	CONTEC	24	UND	80.00	28.32

SUB TOTAL	749,486.05
IMPUESTO	134,907.49
ENVÍO	
TOTAL	S/.884,393.54

Comentarios o instrucciones especiales

El tiempo de entrega de las confecciones es un aprox . 20 dias.

Si usted tiene alguna pregunta sobre esta orden de compra, por favor, póngase en contacto con
[Mayanin Chavez S, logistica@distribuidoranabad.com]

Precio : No incluye IGV
Validez de Oferta: 2 dia
Forma de pago : A tratar
Plazo de entrega: EPPs (03 dias) , confeccion de uniformes un aprox 20 dias.
Lugar de entrega : En sus almacenes (lima)
Cta Cte BCP : 191-2481077-082 / CCI: 00219100248107708256

***** NOTA IMPORTANTE *****
****Toda OC o deposito enviar con copia a contabilidad.nabad@gmail.com**
DESPACHOS: SÓLO SE HARÁN DESPACHOS A DOMICILIO POR COMPRAS IGUALES O MAYORES A S/ 600.00 + IGV, PEDIDO QUE NO LLEGA AL MONTO MÍNIMO DE DESPACHO TIENE UN CARGO ADICIONAL POR GASTOS DE ENVÍO(DE ACUERDO AL LUGAR)

CONDICIONES DE PAGO: PARA CLIENTES CON CRÉDITO APROBADO SUS COMPRAS TIENEN QUE SER IGUALES O MAYORES A S/ 600.00 + IGV , DE LO CONTRARIO TENDRÁ QUE REALIZAR DEPOSITO POR EL TOTAL DEL PEDIDO Y SI EL MONTO ES MENOR A S/ 600.00 + IGV, TIENE QUE DEPOSITAR UN ADICIONAL POR SERVICIO DE ENVIÓ.

ARQ. DAVID HECTOR TORRES PUENTE
CAP. 5776
JEFE DE SUPERVISIÓN

MARÍA M. ENDARA MAMANI
Ingeniero Civil
C.I.P. 78882

CONFORME

CONSORCIO CONSULTOR SAUL GARRIDO
C.P.C. MARIA LUISA CARBAJO MUÑOZ
REPRESENTANTE COMÚN
DNI Nº 21946425

EDWARD CERON TORRES
JEFE DE PROYECTO
C.I.P. N° 61779

RICARDO VICTOR SIU DELGADO
INGENIERO CIVIL
Reg. CIP N° 41815

007817

CASA LIMA CORP

RUC: 20603354371
Dirección: Huarochiri N° 620, Cercado de Lima
Página web
www.grupocasalima.com

Teléfono:	960659285
Correo:	ventas3@grupocasalima.com
Asesor de venta:	Vanessa Charca

COTIZACIÓN

COTIZACIÓN	ORIGINAL
F. EMISIÓN	12/11/2021
COTIZACIÓN #	VC-202303
VÁLIDO HASTA	12/11/2021

CLIENTE	
Nombre y Apellido:	
DNI/RUC	
Nombre de la Empresa:	
Dirección:	
Provincia, Distrito:	
Teléfono:	
Correo	

FORMATO DE PAGO	
PENDIENTE DE PAGO	
DESPACHO	
RECOJO EN ALMACÉN	
HORA DE ATENCIÓN	HORA DE ENTREGA
1:00pm-6:00pm	

OBSERVACIÓN: FACTURADO(PRECIO EN SOLES)

CODIGO	DESCRIPCIÓN	MARCA	UND.	CANT.		P.UNIT		TOTAL
	RESPIRADOR CONTRA POLVO DE DOBLE VIA SILICONA	TARWEX		60	S/	36.00	S/	2,160.00
	TAPONES AUDITIVOS EN BOLSA	CLUTE		63	S/	0.90	S/	56.70
	TAPONES AUDITIVOS EN ESTUCHE	SEGPRO		63	S/	1.20	S/	75.60
	PULSOMETRO	CONTEC		10	S/	55.00	S/	550.00
	TERMOMETRO DIGITAL			15	S/	60.00	S/	900.00
	TRAJES DE BIOSEGURIDAD STEELGUARD			65	S/	9.00	S/	585.00
	TRAJES DE BIOSEGURIDAD STEELPRO			65	S/	11.00	S/	715.00
	ARNES COMPLETO + LINEA	FALTEK		25	S/	148.00	S/	3,700.00
	BOTA DE JEBE con punta de acero negro			36	S/	33.00	S/	1,188.00
	BOTA DE JEBE sin punta de acero negro			36	S/	23.00	S/	828.00
	BOTA DE JEBE con punta de acero blanco			36	S/	38.00	S/	1,368.00
	BOTA DE JEBE sin punta de acero blanco			36	S/	25.00	S/	900.00
	BOTINES DE CUERO nacional economico			60	S/	25.00	S/	1,500.00
	BOTINES DE CUERO P/ REFORZADA DIALECTRICO nacional alta tension y baquelita			65	S/	65.00	S/	4,225.00
	BOTINES DE CUERO P/ REFORZADA DIALECTRICO en marca holz stein			65	S/	120.00	S/	7,800.00
	BOTINES DE CUERO P/ REFORZADA DIALECTRICO en marca faj			65	S/	140.00	S/	9,100.00
	BOTIQUIN CON MEDICINA LONCHERA GRANDE	NACIONAL		12	S/	30.00	S/	360.00
	CASCO DE PROTECCION economico marca bellpower			30	S/	6.50	S/	195.00
	CASCO DE PROTECCION rango medio marca tridente			30	S/	16.00	S/	480.00
	CASCO DE PROTECCION rango alto 3m			30	S/	47.00	S/	1,410.00
	CHALECO REFLECTIVO cinta china hasta talla L			35	S/	17.00	S/	595.00
	CINTA SEÑALIZADORA DE PELIGRO ROLLO X 200 MTS COLOR AMARILLO			37	S/	21.00	S/	777.00
	CINTA SEÑALIZADORA ROJA (200 M)			42	S/	21.00	S/	882.00
	COLLARINES			26	S/	65.00	S/	1,690.00
	Cono de seguridad c/cinta reflectiva de 28"			32	S/	28.50	S/	912.00
	EXTINTOR POLVO QUIMICO SECO, 12 KG			15	S/	88.00	S/	1,320.00
	GUANTES DE CUERO BADANA	CLUTE		27	S/	7.60	S/	205.20
	GUANTES DE LATEX (CAJA DE 100 UNIDADES)			32	S/	30.00	S/	960.00
	GUANTES DE VINILO CAJA X100 UND			42	S/	34.00	S/	1,428.00
	GUANTES DIELECTRICO CLASE 00	NOVAX		32	S/	165.00	S/	5,280.00
	LENTES DE PROTECION MODELO VISION AF ANTIEMPAÑANTE			40	S/	4.00	S/	160.00
	LENTES DE PROTECION MODELO MARCO AZUL AF ANTIEMPAÑANTE			40	S/	3.80	S/	152.00
	MALLA DE SEGURIDAD PVC ALTA DENSIDAD 0.4mm ROLLO	CLUTE		25	S/	36.00	S/	900.00
	MANTAS IGNIFUGAS 2 x 2			36	S/	430.00	S/	15,480.00
	MASCARILLAS COMUNITARIAS DRILL			250	S/	5.20	S/	1,300.00
	MASCARILLAS DESCARTABLES CAJA X50 UND			250	S/	6.00	S/	1,500.00
	POLO DE MANGA LARGA PLOMO 30/1 DELGADO			60	S/	8.50	S/	510.00
	POLO DE MANGA LARGA PLOMO 20/1 GRUESO			60	S/	16.50	S/	990.00
	POSTE DE SEÑALIZACION DE CONCRETO Y MADERA, h=1.25 m			35	S/	12.00	S/	420.00
						TOTAL	S/	73,557.50
						DELIVERY		
						TOTAL A PAGAR		

ARQ. DAVID HECTOR TORRES PUENTE
CAP. 5776
JEFE DE SUPERVISIÓN

TERMINOS Y CONDICIONES

1.El cliente debe **CANCELAR** después de aceptar la cotización.
2.Los pagos se deben realizar con **Depósito, Tarjeta Pos 5%, YAPE o Efectivo.**
3.Los depósitos realizados antes del medio dia en tema de provincia o Lima , serán atendidos el mismo dia o caso contrario será al dia siguiente.
4.Los servicios de estampado o bordados son entregados después de 2 a 3 dias aprox.
5.El servicio de estampado o bordado no incluye en la factura, se emitira un ticket.Caso contrario se puede colocar en la factura, pero agregaría el IGV 18%
6. Los repartos de Lima- Metropolitana es en dos horario : 08:00am-12:00pm / 01:00pm- 06:00pm

7. La mercadería viaja por cuenta y riesgo del cliente al salir de agencia.
8. En señal de conformidad el cliente debe firmar la cotización solo Lima.

9.El tiempo presupuestado para poder hacer un cambio de producto es de 7 días, caso contrario no se acepta devoluciones.
10. No se aceptan devolución de dinero, solo cambio si el producto esta en buen estado .
11. Esta cotizacion tiene una validez de 1 día o hasta agotar stock.
12. EL pedido será atendido cuando el abono figure en nuestras cuentas bancarias.
13. Incluye IGV

14.El servicio de delivery no incluye en la factura, se emitira un ticket. Caso contrario se puede colocar en la factura, agregando el IGV 18%.
15.Pedidos para provincia tiene un **costo minimo de delivery de s/10.00 soles.** dependiendo del peso del pedido (Almacén de Casa Lima

Si usted tiene alguna pregunta sobre esta cotización, por favor,póngase en contacto con nosotros.

CUENTAS BANCARIAS

Corporación Casa Lima SAC

BCP	CTA CORRIENTE SOLES	1918643153074
BBVA	CTA CORRIENTE SOLES	00110130010009957 5
	CTA CTE CCI SOLES	01113000010009957521

Beatriz Yessica Ñahuinrripa Romani

interbank	CTA AHORROS SOLES	0853108407810
Banco de la Nación	CTA AHORROS SOLES	04093620491

¡Gracias por hacer negocios con nosotros!

CONSORCIO CONSULTOR SAUL GARRIDO

C.P.C. MARÍA LUISA CARBAJO MUÑOZ
REPRESENTANTE COMÚN
DNI Nº 21546425

EDWARD CERON TORRES
JEFE DE PROYECTO
C.I.P. N° 617779

MARÍA M. ENDARA MAMANI
Ingeniero Civil
C.I.P. 78882

CONFORME

RICARDO VICTOR SIU DELGADO
INGENIERO CIVIL
Reg. CIP N° 41815

Suplemento Técnico

Precios Insumos

COD K&BCOP	COD. PROV.	DESCRIPCION	UN	IU		PRECIO
3455	62	CERA SELLADORA (1GL)	GL	30	US$	9.92
3457	62	CERA SELLADORA (1/2GL)	GL	30	S/.	42.92
3458	62	FORMULA IMPERMEABILIZANTE (1GL)	GL	30	US$	19.31
3460	62	FORMULA IMPERMEABILIZANTE (1/2GL)	GL	30	US$	11.00
3467	68	CUMBRERA COLONIAL SUPERIOR	UN	30	S/.	10.08
3469	68	CUMBRERA COLONIAL INFERIOR	UN	30	S/.	14.48
3470	68	CUMBRERA RESIDENCIAL ARTICULADA SUP	UN	30	S/.	19.21
3472	68	CUMBRERA RESIDENCIAL ARTICULADA INF	UN	30	S/.	19.21
3473	68	CUMB ONDULADA BARRO SUP 1.22X1.10	UN	30	S/.	15.92
3474		CRISTAL PRIMARIO BRONCE 4 MM	P2	30	S/.	1.09
3475	68	CUMB ONDULADA BARRO INF 1.22X1.10	UN	30	S/.	15.92
3476	68	CUMB ONDULADA ROJO BANDERA SUP 1.22X1.10	UN	30	S/.	15.92
3477		CRISTAL PRIMARIO INCOLORO 3 MM	P2	30	S/.	0.82
3478	68	CUMB ONDULADA ROJO BANDERA INF 1.22X1.10	UN	30	S/.	15.95
3479	68	CUMB ONDULADA AZUL GOLF SUP 1.22X1.10	UN	30	S/.	15.92
3481	68	CUMB ONDULADA AZUL GOLF INF 1.22X1.10	UN	30	S/.	15.92
3482	68	CUMB ONDULADA VERDE SUP 1.22X1.10	UN	30	S/.	15.92
3484	68	CUMB ONDULADA VERDE INF 1.22X1.10	UN	30	S/.	15.92
3485	68	CUMB ONDULADA BARRO SUP 0.915X1.1	UN	30	S/.	17.07
3487	68	CUMB ONDULADA BARRO INF 0.915X1.1	UN	30	S/.	17.07
3488	68	CUMB ONDULADA ROJO BANDERA SUP 0.915X1.1	UN	30	S/.	17.07
3490	68	CUMB ONDULADA ROJO BANDERA INF 0.915X1.1	UN	30	S/.	17.07
3491	68	CUMB ONDULADA AZUL GOLF SUP 0.915X1.1	UN	30	S/.	17.07
3493	68	CUMB ONDULADA AZUL GOLF INF 0.915X1.1	UN	30	S/.	17.07
3494	68	CUMB ONDULADA VERDE SUP 0.915X1.1	UN	30	S/.	17.07
3496	68	CUMB ONDULADA VERDE INF 0.915X1.1	UN	30	S/.	17.07
3559	74	CADENA 1/8	MT	30	S/.	2.29
3560	74	CADENA 5/32	MT	30	S/.	2.46
3562	74	CADENA 3/16	MT	30	S/.	3.31
3563	74	CADENA 1/4	MT	30	S/.	6.69
3565	74	CADENA 5/16	MT	30	S/.	10.08
3566	74	CADENA 3/8	MT	30	S/.	17.32
3568	74	CRUCETA 2 MM 100UND MAQ.CORTADORA STR-40	UN	30	S/.	2.16
3569	74	CRUCETA 2MM 1000UND MAQ.CORTADORA STR-40	UN	30	S/.	16.02
3571	74	CRUCETA 3MM 100 UND MAQ.CORTADORA STR-40	UN	30	S/.	3.46
3572	74	CRUCETA 5MM 100 UND MAQ.CORTADORA STR-40	UN	30	S/.	6.05
3574	74	CRUCETA 7MM 100 UND MAQ.CORTADORA STR-40	UN	30	S/.	7.78
3575	74	DISCO CORTE 41/2 P/CONCRETO DEWALL	UN	30	S/.	4.57
3577	74	DISCO CORTE 7" P/CONCRETO DEWALL	UN	30	S/.	6.97
3578	74	DISCO CORTE 41/2" P/METAL DEWALL	UN	30	S/.	4.15
3580	74	DISCO CORTE 7" METABO P/METAL	UN	30	S/.	5.84
3581	74	DISCO DIAMANTADO MAKITA 41/2"	UN	30	S/.	86.58
3583	74	DISCO DE FIBRA ASALITE #100	UN	30	S/.	3.02
3584	74	DISCO DE FIBRA ASALITE #80	UN	30	S/.	3.02
3586	74	DISCO DE FIBRA ASALITE #24	UN	30	S/.	3.46
3587	74	DISCO DE FIBRA ASALAX #100	UN	30	S/.	3.02
3589	74	DISCO DE FIBRA ASALAX #24	UN	30	S/.	3.46
3590	74	DRIZA NYLON 5/32	KG	30	S/.	22.88
3592	74	DRIZA NYLON 3/16	KG	30	S/.	25.97
3593	74	DRIZA NYLON 1/4	KG	30	S/.	25.97
3595	74	DRIZA NYLON 5/16	KG	30	S/.	25.97
3596	74	DRIZA NYLON 3/8	KG	30	S/.	25.97
3598	74	DRIZA NYLON 5/8	KG	30	S/.	25.97
3599	74	DRIZA NYLON 3/4	KG	30	S/.	25.97
3601	74	CABLE ACERADO 5/64	MT	30	S/.	1.73
3602	74	CABLE ACERADO 3/32	MT	30	S/.	1.73
3604	74	CABLE ACERADO 1/8	MT	30	S/.	1.73
3605	74	CABLE ACERADO 5/32	MT	30	S/.	3.46
3607	74	CABLE ACERADO 3/16	MT	30	S/.	3.89
3608	74	CABLE ACERADO 5/16	MT	30	S/.	6.05
4089		ALFOMBRA DE LANA CON PELO ALTO	M2	30	S/.	105.47
4220	0	CAPUCHON TCA e=0.50MM	PZ	30	US$	0.45
5641	0	CHOCK-CRETE/ITW PRC-100X1362KGS 3000LBS.	PZ	30	US$	1,620.00
5642	0	ESCOWELD 7505EX18.2KGS. - 40 LBS	PZ	30	US$	317.00
5644	0	ESCOWELD 7530X24.1KGS. - 53 LBS	PZ	30	US$	31.00
5645	0	REPAIR COMPOUND X 2 GALONES	PZ	30	US$	250.00
5647	0	CONCRETE ADHESIVE X 1 GALON	PZ	30	US$	195.00
5648	0	RUST INHIBITIVE X 2 GALONES	PZ	30	US$	242.00
5650	0	BANDA DE HYPALON X 4"	PZ	30	US$	7.00
5651	0	BANDA DE HYPALON X 6"	PZ	30	US$	10.50
5653	0	BANDA DE HYPALON X 8"	PZ	30	US$	14.00
5654	0	BANDA DE HYPALON X 10"	PZ	30	US$	17.00
5656	0	FIBRATEX X 0.6 KG	PZ	30	US$	3.40
5657	299	PLASTIMENT TM 12 CIL 200LTS.	UN	30	S/.	1,940.57
5659	299	PLASTIMENT TM 12 DISPENSER 1000 LTS.	UN	30	S/.	8,633.85
5660	299	PISTOLA DE CALAFATEO SIKA CAJA 10 UN	UN	30	S/.	10.40
5662	299	PISTOLA DE CALAFATEO MK 6	UN	30	S/.	124.78
5663	299	PISTOLA DE CALAFATEO 2C	UN	30	S/.	408.26
5665	299	SEPAROL W CILINDRO X 180 KG	UN	30	S/.	962.35
5666	299	SIKA CERAM 102 BOLSA X 10 KG	UN	30	S/.	9.14
5668	299	SIKA CERAM 102 BOLSA X 25 KG	UN	30	S/.	25.40
5669	299	SIKA CERAM 140 BLANCO BOLSA X 25KG	UN	30	S/.	48.37
5671	299	SIKA CERAM 160 PORCELANATO BOLSA X 25KG	UN	30	S/.	47.63
5672	299	SIKA CERAM 180 BOLSA X 10KG	UN	30	S/.	14.72
5674	299	SIKA CERAM 180 BOLSA X 25KG	UN	30	S/.	42.65
5675	299	SIKADUR 42 CL JUEGO X 27 KG.	UN	30	S/.	398.16
5677	299	SIKADUR 51 SL JUEGO X 4 GAL	UN	30	S/.	979.85
5678	299	SIKADUR 500 BOLSA X 8 KG.	UN	30	S/.	14.94
5680	299	SIKADUR 504 BOLSA X 30 KG.	UN	30	S/.	74.51
5681	299	SIKADUR 506 BOLSA X 30 KG.	UN	30	S/.	67.17
5683	299	SIKADUR 513 BOLSA X 2 KG.	UN	30	S/.	372.67
5684	299	SIKA FERROGARD 901 CILINDRO X 180 KG	UN	30	S/.	3,495.80
5686	299	SIKA FERROGARD 901 BALDE X 18 KG.	UN	30	S/.	332.37
5687	299	SIKAFIBER AD BOLSA X 600GR.	UN	30	S/.	14.24
5689	299	SIKA FIBER CHO 65/35 NB BOLSA X 20KG.	UN	30	S/.	367.23
5690	299	SIKA FIBER LHO 65/35 NB BOLSA X 20 KG.	UN	30	S/.	363.13
5692	299	SIKAFLEX CONST. BLANCO CJ 12 CARTX300ML	UN	30	S/.	191.65
5693	299	SIKAFLEX CONST. NEGRO CJ 12 CARTX300ML	UN	30	S/.	266.46
5695	299	SIKAFLEX CONST. GRIS CJ 12 CARTX300ML	UN	30	S/.	191.65
5696	299	SIKAMENT TM 29 BALDE X 20 KG.	UN	30	S/.	98.78
5698	299	SIKAMENT TM 29 CILINDRO X 200 LTS.	UN	30	S/.	962.34
5699	299	SIKAMENT TM 29 DISPENSER X 1000 LTS.	UN	30	S/.	4,374.33
5701	299	SIKAMENT TM 33 CILINDRO X 200 LTS.	UN	30	S/.	2,144.97
5702	299	SIKAMENT TM 33 DISPENSE X 1000 LTS.	UN	30	S/.	9,245.62
5704	299	SIKAMENT TM 36 CILINDRO X 200 LTS.	UN	30	S/.	1,833.73
5705	299	SIKAMENT TM 36 DISPENSER X 1000 LTS.	UN	30	S/.	9,186.64
5707	299	SIKAMENT TM 140 CILINDRO X 200 LTS.	UN	30	S/.	2,547.54
5708	299	SIKAMENT TM 140 DISPENSER X 1000 LTS.	UN	30	S/.	12,975.79
5710	299	SIKAMENT 290N BALDE X 20 KG	UN	30	S/.	156.30
5711	299	SIKAMENT 290N CILINDRO X 235 KG.	UN	30	S/.	1,060.27
5713	299	SIKAMENT 306 CILINDRO X 230 KG	UN	30	S/.	1,739.30
5714	299	SIKA MUROSEAL BALDE 4X4 KG.	UN	30	S/.	674.10
5716	299	SIKA RAPID 1 CAJA 4X5 KG	UN	30	S/.	168.94
5717	299	SIKA RAPID 1 CILINDRO X 180 LT	UN	30	S/.	1,390.49
5719	299	SIKA ROD CAJA X 2500'X1/2"	UN	30	S/.	962.23
5720	299	SIKA ROD CAJA X 1550'X7/8"	UN	30	S/.	684.04
5722	299	SIKASIL AC BLANCO CJ 12 CART. X 300 ML	UN	30	S/.	105.10
5723	299	SIKASIL AC TRANSPAR CJ 12 CART. X 300 ML	UN	30	S/.	105.10
5725	299	SIKASIL C GRIS CJ 12 CART. X 300 ML	UN	30	S/.	154.55
5726	299	SIKASIL C TRANSPAR CJ 12 CART. X 300 ML	UN	30	S/.	154.55
5728	299	SIKASIL E NEGRO CJ 12 CART. X 300 ML	UN	30	S/.	117.46
5729	299	SIKASIL E TRANSPAR CJ 12 CART. X 300 ML	UN	30	S/.	117.46
5755	204	MELAPAK NE/CR/GR/CHAMP2.44MTX1.22MT 12MM	PZ	30	S/.	77.10
5756	204	MELAPAK NE/CR/GR/CHAMP2.44MTX1.22MT 15MM	PZ	30	S/.	84.26
5758	204	MELAPAK NE/CR/GR/CHAMP2.44MTX1.22MT 19MM	PZ	30	S/.	89.94
5759	204	MELAPAK NE/CR/GR/CHAMP2.44MTX1.22MT 25MM	PZ	30	S/.	112.51
5761	204	MELAPAK COL.MAD/GRAN 2.44MTX1.22MT 12MM	PZ	30	S/.	81.64
5762	204	MELAPAK COL.MAD/GRAN 2.44MTX1.22MT 15MM	PZ	30	S/.	90.37
5764	204	MELAPAK COL.MAD/GRAN 2.44MTX1.22MT 19MM	PZ	30	S/.	96.83
5765	204	MELAPAK COL.MAD/GRAN 2.44MTX1.22MT 25MM	PZ	30	S/.	115.33
5767	204	MELAPAK AM/AZ/RO/VER 2.44MTX1.22MT 15MM	PZ	30	S/.	100.54
5768	204	MELAPAK AM/AZ/RO/VER 2.44MTX1.22MT 19MM	PZ	30	S/.	112.37
5770	204	PIEZA MELAPAK 1-2 PIES	PZ	30	S/.	1.36
5771	204	PIEZA MELAPAK 2-4 PIES	PZ	30	S/.	2.04
5773	204	NORPAK CRUDO 1.22X2.44 MTS ND32L00	PZ	30	S/.	14.42
5774	204	NORPAK CRUDO 1.72X2.44 MTS. ND45L00	PZ	30	S/.	20.19
5776	204	NORPAK CRUDO 1.72X2.75 MTS. ND51L00	PZ	30	S/.	22.76
5777	204	NORPAK CRUDO 1.72X3.05 ND57L00	PZ	30	S/.	25.24
6131	84	ABRAZADERA HD 20"x2" C/DOB.ZUNCHO D'INOX	PZ	30	S/.	449.08
6133	84	ABRAZADERA HD 24"x2" C/DOB.ZUNCHO D'INOX	PZ	30	S/.	321.56
6190	84	BALDE DE PRUEBA HIDRAULICA C/MANOMETRO	PZ	30	S/.	681.99
6328	84	CAJA DE VALVULA (MARCO Y TAPA)	PZ	30	S/.	89.47
6405	58	CANA U G/CABLES TAPA DIÁ=6"X0.5M 35KG	UN	30	S/.	47.08
6411	58	PLACA CERCO DE 1.90 X 0.34 M 43KG	UN	30	S/.	36.57
6414	58	PLACA CERCO DE 2.38 X 0.33 M 111KG	UN	30	S/.	49.97
6420	58	MURO TRANSPARETE UNI H= 2.40 M.120 KG	ML	30	S/.	59.35
6423	58	MURO TRANSPARE UNI H= 2.40 M.BI 120KG	ML	30	S/.	64.39
6453	58	DUR BLOCK GRASS MICHI 35X35X10 A.T.16KG	M2	30	S/.	18.54
6456	58	DURAGRASS BLOCK GRASS OCHO 9KG	M2	30	S/.	20.40
6459	58	SARD PERIMETRALES 50X20X10 (PUL)20KG	UN	30	S/.	9.53
6462	58	CIRCU CONCRETO D= 30 E= 10 CM.15KG	UN	30	S/.	5.66
6465	58	CELOC CIRC 30X30X8 (PULIDOS)15KG	M2	30	S/.	24.21
6468	58	CELOCIAS FLOR 30X30X8 (PULIDOS)12KG	M2	30	S/.	25.24
6611	270	CEMENTO MARINO DENSO ENV 16 KG	BL	30	S/.	139.10
6613	270	CEMENTO MARINO DENSO ENV 180 KG	CL	30	S/.	1,473.46
6614	270	CEMENTO MARINO LIQUIDO ENV 180 KG	BL	30	S/.	762.49
6617	270	CEMENTO MARINO LIQUIDO X 16 KG	BL	30	S/.	164.86
6640	68	CUMBRERA ART. INFERIOR GRAN ONDA	UN	30	S/.	16.06
6641	68	CUMBRERA ART. VENTIL. INF. GRAN ONDA	UN	30	S/.	19.30
6643	68	CUMBRERA ART. VENTIL. SUP. GRAN ONDA	UN	30	S/.	19.30
6644	68	CUMBRERA TECHO 1 AGUA GRAN ONDA	UN	30	S/.	19.74
6649	68	CUMBRERA FIJA PERFIL 4	UN	30	S/.	13.86
6650	68	CUMBRERA FIJA TECHALIT	UN	30	S/.	11.75
6652	68	CORDON TEROSTAT 5T X 30 CM.	UN	30	S/.	5.25
6653	68	CUMBRERA SUPERIOR ANDINA BARRO	UN	30	S/.	11.53
6655	68	CUMBRERA INFERIOR ANDINA BARRO	UN	30	S/.	11.53
6658	68	CANALON CUMBRERA ARTICULADA SUPERIOR	UN	30	S/.	51.07
6659	68	CANALON CUMBRERA ARTICULADA INFERIOR	UN	30	S/.	43.44
6662	68	CANALON CUMBRERA FIJA PENDIENTE 3%	UN	30	S/.	63.28
6664	68	CANALON CUMBRERA FIJA PENDIENTE 9%	UN	30	S/.	63.28
6665	68	CANALON TERMINAL FRONTAL 0.90 M.	UN	30	S/.	93.87
6667	68	CANALON TAPA ONDA 1	UN	30	S/.	4.46
6668	68	CANALON TAPA ONDA 2	UN	30	S/.	2.25
6670	68	CANALON ACCESORIO / VENTILACION	UN	30	S/.	14.29
6671	68	CANALON TERMINAL SUPERIOR PENDIENTE 3%	UN	30	S/.	98.58
6673	68	CANALON TERMINAL SUPERIOR PENDIENTE 9%	UN	30	S/.	108.68
6674	68	CANALON TERMINAL ALERO PENDIENTE 3%	UN	30	S/.	108.68
6676	68	CANALON TERMINAL ALERO PENDIENTE 9%	UN	30	S/.	107.81
6680	68	CORDON TEROSTAT 5T X 30 CM.	UN	30	S/.	5.25
6688	68	CAMPANA 1 SIN ENCHUFE	UN	30	S/.	211.86
6689	68	CAMPANA 1 CON ENCHUFE 10 X 15 CM.	UN	30	S/.	214.71
6691	68	CAMPANA 1 CON ENCHUFE 10 X 20 CM.	UN	30	S/.	214.71
6694	68	CAMPANA 1 CON ENCHUFE 14 X 20 CM.	UN	30	S/.	214.71
6695	68	CAMPANA 2 SIN ENCHUFE	UN	30	S/.	147.44
6697	68	CAMPANA 2 CON ENCHUFE 10 X 15 CM.	UN	30	S/.	151.69
6698	68	CAMPANA 2 CON ENCHUFE 10 X 20 CM.	UN	30	S/.	151.69
6700	68	CAMPANA 2 CON ENCHUFE 14 X 20 CM.	UN	30	S/.	155.85
6701	68	CONDUCTO RECTANGULAR 1.20 10 X 15 CM.	UN	30	S/.	50.10
6703	68	CONDUCTO RECTANGULAR 1.20 10 X 20 CM.	UN	30	S/.	58.71
6704	68	CONDUCTO RECTANGULAR 2.40 10 X 15 CM.	UN	30	S/.	88.72
6706	68	CONDUCTO RECTANGULAR 2.40 10 X 20 CM.	UN	30	S/.	111.70
6707	68	CONDUCTO RECTANGULAR 2.40 14 X 20 CM.	UN	30	S/.	124.55
6709	68	CANALETAS A 100 MM. GR	UN	30	S/.	28.65
6710	68	CANALETAS A 125 MM. GR	UN	30	S/.	32.91

ARQ. DAVID HECTOR CORREA QUINTANA
CAP. 5776
JEFE DE SUPERVISIÓN

CONFORME

RICARDO VICTOR SIU DELGADO
INGENIERO CIVIL
Reg. CIP N° 41815

EDWARD CERON TORRES
JEFE DE PROYECTO
C.I.P. N° 6[illegible]

CONSORCIO CONSULTOR SAUL GARRIDO

C.P.C. MARIA LUISA CARBAJO MUÑOZ
REPRESENTANTE COMÚN
DNI Nº 21546425

MARÍA M. ENDARA MAMANI
Ingeniero Civil
C.I.P. 78882

PRECIOS UNITARIOS DE MATERIALES PUESTOS EN OBRA

CUADRO COMPARATIVO DE COTIZACION DE OBRAS PROVISIONALES-HOSPITAL SAGARO

TC. 3.736

Item	Descripción	Und	Peso Unitario (Kg)	PROVEEDOR 1				PROVEEDOR 2			PROVEEDOR 3		
				Precio (US$)	CON IGV	Precio (S/.)	Proveedor	Precio (US$)	Precio (S/.)	Proveedor	Precio (US$)	Precio (S/.)	Proveedor
1	ALAMBRE NEGRO RECOCIDO # 16	kg				5.25	FERRETERI PARRILLA						
2	ALAMBRE NEGRO RECOCIDO # 8	kg				5.25	FERRETERI PARRILLA						
3	INODORO TANQUE ALTO DE LOSA VITRIFICADA	pza				358.37							
4	CLAVOS CON CABEZA PROMEDIO	kg				8.47	FERRETERI PARRILLA						
5	CLAVOS PARA CEMENTO DE ACERO CON CABEZA DE 3/4"	kg				10.00							
6	TIRAFON DE 1/4" X 1 1/2"	und				0.41							
7	PERNO DE 3/8" X 4" I/TUERCA Y ARANDELA	und				2.50							
8	PERNO DE 1/2" X 4" I/TUERCA Y ARANDELA	und				2.70							
9	PERNOS DE EXPANSION DE 3/8" X 5"	und				3.50							
10	ACERO CORRUGADO FY=4,200 Kg/cm2 GRADO 60	kg				4.04							
11	ACERO LISO ø1/2"x6 m	var				45.47							
12	ANGULO DE ACERO NEGRO 2"x 2" x 3/16" x 6m	und				92.48	SUPLEMENTO MAYO 2022						
13	ARENA FINA	m3				38.14	FERRETERI PARRILLA						
14	ARENA GRUESA	m3				42.37	FERRETERI PARRILLA						
15	PIEDRA CHANCADA	m3				76.27	FERRETERI PARRILLA						
16	PIEDRA MEDIANA	m3				74.58	FERRETERI PARRILLA						
17	MATERIAL CAPACITACION (para cada trabajador)	glb				2,500.00							
18	TUBERIA PVC DESAGUE LIVIANO 2"x3 m	pl2				8.19							
19	CABLE TW 2.5 mm2	m				2.80							
20	CABLE TW 4 mm2	m				3.50							
21	CABLE LSOH 2.5 mm2	m				2.10							
22	CABLE LSOHX-90 DE 4 mm2	m				1.67							
23	CABLE LSOHX 70 mm2	m				20.22							

EDWARD CERON TORRES
JEFE DE PROYECTO
C.I.P. N° 61778

CONSORCIO CONSULTOR SAUL GARRIDO
C.P.C. MARIA LUISA CARBAJO MUÑOZ
REPRESENTANTE COMUN
DNI Nº 21546429

ARQ. DAVID HECTOR TORRES PUENTE
CAP 5776
JEFE DE SUPERVISIÓN

MARÍA M. ENDARA MARIA
Ingeniero Civil
C.I.P. 78882

RICARDO VICTOR SIU DELGADO
INGENIERO CIVIL
Reg. CIP N° 41815

CONFORME

007815

Item	Descripción	Und	Peso Unitario (Kg)	PROVEEDOR 1				PROVEEDOR 2			PROVEEDOR 3		
				Precio (US$)	CON IGV	Precio (S/.)	Proveedor	Precio (US$)	Precio (S/.)	Proveedor	Precio (US$)	Precio (S/.)	Proveedor
24	EQUIPO DE PRIMEROS AUXILIOS Y DE SOCORRO	glb				700.00							
25	CABLE S/FTP CAT. 7A SOLIDO DE COBRE 23 AWG, LSZH 4 PARES	m				2.38							
26	SEÑALIZACIONES VARIAS	und				14.41							
27	URINARIO DE LOSA VITRIFICADA (INC. GRIF. Y ACCESOR.)	und				175.00							
28	DUCHA CROMADA DE 1 LLAVE CON CABEZA GIRATORIA	und				120.26							
29	DISPENSADOR DE ALCOHOL	und				42.80							
30	DISPENSADOR DE PAPEL HIGIENICO	und				111.28							
31	DISPENSADOR DE ALCOHOL GEL	und				85.00	NABAO E.I.R.L						
32	DISPENSADOR DE JABON LIQUIDO	und				85.00	NABAO E.I.R.L						
33	DISPENSADOR DE PAPEL TOALLA	und				95.00	NABAO E.I.R.L						
34	JABON LIIQUIDO DE 250ML	und				9.00	NABAO E.I.R.L						
35	LAVAMANOS DE CERAMICA VITRIFICADA, GRIFERIA CONVENCIONAL AGUA FRIA	und				254.03							
36	PLACA DE ALUMINIO ANODIZADO DE 1 HUECO	und				13.50							
37	TAPAS DE PROTECCION EN TOMACORRIENTE (HERMETICA)	und				18.22							
38	PLACA TECNOPOLIMERO	und				15.00							
39	DADO INTERRUPTOR UNIPOLAR SIMPLE ANTIBACTERIAL DE 16A, 250V	und				10.00							
40	DADO TOMACORRIENTE TRES EN LINEA (2P+T), 240VCA, 10A	und				25.00							
41	DADO TOMACORRIENTE TIPO SCHUKO (2P+T), 220VCA, 16A	und				29.58							
42	CAJA DE FoGo DE 100x55x50	und				2.46							
43	CAJA DE PASE PESADA EN F.G. CUADRADA 100x100x50mm (INC. TAPA DE FoGo)	und				4.19							
44	CAJA DE PASE CUADRADA DE FoGo 200x200x100mm (INC. TAPA DE FoGo)	und				60.82							
45	CAJA DE FoGo DE 106x71x52	und				2.49							
46	BUZON DE SUGERENCIAS	und				200.00							
47	CAJA OCTOGONAL DE FoGo 100x50	und				6.50							
48	CAJA METALICA C/TAPA Y CHAPA PARA INTERRUPTOR	und				25.00							

CONSORCIO CONSULTOR SAUL GARRIDO
C.P.C. MARIA LUISA CARBAJO NUÑOZ
REPRESENTANTE COMUN
DNI Nº 21564429

EDWARD CERON TORRES
JEFE DE PROYECTO
C.I.P. Nº 41778

RICARDO VICTOR SIU DELGADO
INGENIERO CIVIL
Reg. CIP N° 41815

ARQ. DAVID HECTOR TORRES PUENTE
CAP. 5776
JEFE DE SUPERVISIÓN

MARÍA M. BADARÓ
Ingeniera Civil
C.I.P. 78

RICARDO VICTOR SIU DELGADO
INGENIERO CIVIL
Reg. CIP N° 41815

CONFORME

007814

Item	Descripción	Und	Peso Unitario (Kg)	PROVEEDOR 1				PROVEEDOR 2			PROVEEDOR 3		
				Precio (US$)	CON IGV	Precio (S/.)	Proveedor	Precio (US$)	Precio (S/.)	Proveedor	Precio (US$)	Precio (S/.)	Proveedor
49	ARTEFACTO TIPO A1 RES-M 2TL 36W EE C/LAMPARAS	und				270.00							
50	INTERRUPTOR TERMOMAGNETICO 2x15A	und				45.65							
51	TABLERO ADOSADO DE DISTRIBUCIÓN "TD-1.5", 3Ø+N+PE, 380V-220V, 60HZ, 18 POLOS + 5 ESPACIOS P/INTERRUPTORES DIFERENCIALES.INC. SOPORTE METÁLICO, PARA FIJACIÓN EN PISO.	und				822.00							
52	TABLERO ADOSADO DE DISTRIBUCIÓN "TF-AA", 3Ø+N+PE, 380V-220V, 60HZ, 54 POLOS + 3 ESPACIOS P/INTERRUPTORES DIFERENCIALES. INC. SOPORTE METÁLICO, PARA FIJACIÓN EN PISO.	und				17,450.00							
53	VINIL CON PROTECCION UV IMPRESIÓN EN ALTA CALIDAD	m2				120.50							
54	LADRILLO KK 18 HUECOS HECHO A MAQUINA 9x12x24 (TIPO IV)	und				1.10							
55	CEMENTO PORTLAND TIPO I (42.5 Kg)	bol				23.39	FERRETERI PARRILLA						
56	ADITIVO DESMOLDANTE P/ENCOFRADO CARAVISTA	gln				120.97							
57	SOLDADURA CELLOCORD 1/8" E60	kg				14.56							
58	YESO BOLSA DE 20 Kg	bol				10.06							
59	CORDEL EN ROLLO DE 50M	und				21.19							
60	ADQUISICIÓN DE KIT ANTIDERRAME	und				200.00							
61	EQUIPOS CONTRAINCENDIOS	und				500.00							
62	WINCHA DE 30 m	und				33.81							
63	AGUA (INCLUYE TRANSPORTE)	m3				7.84							
64	LIJA PARA MADERA	hja				2.41							
65	LIJA PARA FIERRO	hja				2.69							
66	BANDA SEÑALIZADORA PARA CABLES ELECTRICOS	m				1.00							
67	MASCARILLA QUIRURGICA	und				0.27							
68	GUANTES DE NITRILO DESCARTABLES	par				2.48							
69	MONITOREO DE SUELO (3 PUNTOS)	glb				502.00							
70	HUMEDECIMIENTO CONSTANTE DEL ÁREA DE TRABAJO , ACCESOS, MATERIAL, RESIDUOS	glb				5,005.00							
71	ZONA DE ACOPIO, SEGREGACIÓN Y DESCONTAMINACIÓN PARA RESIDUOS SÓLIDOS DE ACTIVIDADES DE CONSTRUCCIÓN - PELIGROSOS	glb				922.00							
72	CONTRATACIÓN DE UNA EO-RS AUTORIZADA PARA TRANSPORTE Y DISPOSICIÓN FINAL DE RESIDUOS SÓLIDOS PELIGROSOS (DE CONSTRUCCIÓN)*	ton				450.00							

EDWARD ORON TORRES
JEFE DE PROYECTO
C.I.P. N° 61778

CONSORCIO CONSULTOR SAUL GARRIDO
C.P.C. MARIA LUISA CARBAJO MUÑOZ
REPRESENTANTE COMÚN
DNI N° 21546429

ARQ. DAVID HECTOR TORRES PUENTE
CAP. 5776
JEFE DE SUPERVISIÓN

RICARDO VICTOR SIU DELGADO
INGENIERO CIVIL
Reg. CIP N° 41815

MARIA M. ENDARA MAN
Ingeniero Civil
C.I.P. 78882

CONFORME

007613

Item	Descripción	Und	Peso Unitario (Kg)	PROVEEDOR 1				PROVEEDOR 2			PROVEEDOR 3		
				Precio (US$)	CON IGV	Precio (S/.)	Proveedor	Precio (US$)	Precio (S/.)	Proveedor	Precio (US$)	Precio (S/.)	Proveedor
73	DISPOSICIÓN FINAL DE RESIDUOS SÓLIDOS NO PELIGROSOS TIPO DOMICILIARIOS Y DE CONSTRUCCIÓN.	ton				150.00							
74	LAMINA PLASTICO E=0.07mm (1.22 x 2.44 m.)	pln				7.50							
75	SEGURO	mes				107.45							
76	REINSECION	glb				3,000.00							
77	AGLOMERADO MDF E=5.5 mm (2.14 x 2.60 m)	pln				47.88							
78	PEGAMENTO PARA TUBERIA PVC	gln				155.50							
79	FORMADOR DE EMPAQUETADURA	gln				138.03							
80	COLA SINTETICA	gln				17.61							
81	PEGAMENTO PARA FORMICA (1/4 gln.)	und				18.06							
82	SOLDADURA	kg				9.77							
83	SOLDADURA CELLOCORD E070	kg				16.78							
84	ELECTRODO 6011 CELLOCORD	kg				11.72							
85	CINTA TEFLON	rll				1.27							
86	CINTA AISLANTE 3M	rll				3.47							
87	CINTA SEÑALIZACION 400 m (Rollo)	rll				57.54							
88	AGUA PARA CONSUMO (20L)	und				22.40							
89	TRIPTICOS DE PROCEDIMIENTO Y PREVENCION ANTE EL COVID-19	und				0.50							
90	FICHAS DE CONTROL DE SINTOMATOLOGIA, ANEXO 02 RM 239-2020 MINSA	und				0.30							
91	PRUEBAS MOLECULARES	und				190.68							
92	TERMOMETRO DIGITAL INFRAROJO	und				580.00							
93	PULSOMETRO DIGITAL	und				320.00							
94	ALARMA AUDIBLE CON PULSADOR (Und)	und				254.24							
95	ENERGIA ELÈCTRICA PARA LA OBRA	mes				1,500.00							
96	AGUA PARA LA COSTRUCCION	mes				850.00							
97	MALLA RASCHEL 4m x 100 mm	m				2.87							
98	SERVICIO DE INTERNET, CABLE, TELEFONO	mes				2,000.00							

CONSORCIO CONSULTOR SAUL GARRIDO
C.P.C. MARIA LUISA CARBAJO MUÑOZ
REPRESENTANTE COMUN
DNI Nº 21548425

EDWARD CERON TORRES
JEFE DE PROYECTO
C.I.P. Nº 61778

RICARDO VICTOR SIU DELGADO
ING. CIVIL
Reg. CIP Nº 41815

ARQ. DAVID HECTOR TORRES PUENTE
CAP. 5776
JEFE DE SUPERVISIÓN

MARÍA M. ENDARA MAMANI
Ingeniero Civil
C.I.P. 78882

CONFORME

007812

Item	Descripción	Und	Peso Unitario (Kg)	PROVEEDOR 1				PROVEEDOR 2			PROVEEDOR 3		
				Precio (US$)	CON IGV	Precio (S/.)	Proveedor	Precio (US$)	Precio (S/.)	Proveedor	Precio (US$)	Precio (S/.)	Proveedor
99	MALLA DE SEGURIDAD (Rollo de 50yd)	rll				38.05							
100	ZONA DE ALMACENAMIENTO TEMPORAL DE RESIDUOS SÓLIDOS DOMICILIARIOS Y DE CONSTRUCCIÓN - NO PELIGROSOS	glb				4,238.50							
101	ELECTROBOMBAS DE 2.95 HP, QB=3 L/S, HDT= 31.00m	und				1,720.91							
102	TANQUE DE ALMACENAMIENTO AGUA FRIA DE 5000 LTS	und				2,922.93							
103	FACE PLATE SIMPLE	und				14.16							
104	FASE DE IDENTIFICACIÓN, PLAN DE DESCONTAMINACIÓN Y REMEDIACIÓN DE SUELO CONTAMINADOS	glb				100,000.00							
105	SW CORE 24 PUERTOS 10G SFP+ 4X40G QSFP	und				29,317.41							
106	MÓDULO JACK CATEGORÍA 7A, BLINDADO	und				31.34							
107	PRUEBAS P/ DESCARTE QUINCENAL	und				15.95							
108	CARTEL DE SEÑALIZACION 1.20x0.80 m	und				211.86							
109	CARTEL DE ORIENTACION	und				296.61							
110	MOVILIZACIÓN Y MONTAJE TORRE GRUA	glb				144,320.20							
111	DESMOVILIZACIÓN Y DESMONTAJE TORRE GRUA	glb				144,320.20							
112	ACEITE PARA MOTOR SAE-30	gln				37.41							
113	HORMIGON	m3				38.14							
114	EDICIÓN E IMPRESIÓN DE MATERIALES DE CAPACITACIÓN	und				81.00							
115	MADERA PARA REGLAS (CEDRO)	p2				8.90							
116	MADERA TORNILLO	p2				6.30							
117	MADERA CEDRO	p2				4.55							
118	VIGA DE MADERA 3"x5"	m				20.81							
119	VIGUETA DE MADERA 6"x4"	m				49.80							
120	BASTIDOR DE MADERA DE 4"x4"	m				5.70							
121	TRIPLAY DE 4'x 8'x 6mm	pln				46.61	FERRETERI PARRILLA						
122	TRIPLAY DE 4'x 8'x 12mm	pln				67.71	CONSTRUCTIVO MAYO 2022						
123	TRAJE DE BIOSEGURIDAD (PERSONAL EXPUESTO A ELIMINACION DE MATERIAL DE CONSTRUCCION)	pza				27.23							
124	SUMIDERO CON TRAMPA TIPO "P" DE 2"	und				10.00							
125	PUERTA METALICA DE DOS HOJAS h=3.00m	und				280.00							

EDWARD CERON TORRES
JEFE DE PROYECTO
C.I.P. N° 61778

CONSORCIO CONSULTOR SAUL GARRIDO
C.P.C. MARIA LUISA CARBAJO MUÑOZ
REPRESENTANTE COMÚN
DNI Nº 21546425

ARQ. DAVID HECTOR TORRES PUENTE
CAP. 5776
JEFE DE SUPERVISIÓN

RICARDO VICTOR SU DELGADO
INGENIERO CIVIL
Reg. CIP N° 41815

MARIA M. ENDARA MAMANI
Ingeniero Civil
C.I.P. 78882

CONFORME

007811

Item	Descripción	Und	Peso Unitario (Kg)	PROVEEDOR 1				PROVEEDOR 2			PROVEEDOR 3		
				Precio (US$)	CON IGV	Precio (S/.)	Proveedor	Precio (US$)	Precio (S/.)	Proveedor	Precio (US$)	Precio (S/.)	Proveedor
126	ABRAZADERA Fo.Go. CON DOS OREJAS 5/8"	pza				4.50							
127	PLANCHA DE CALAMINA 0.22MMx0.8Mx3.6M	und				34.32							
128	VENTANA V02a (2.10x1.50)	und				580.00							
129	VENTANA V01a (1.50x1.20)	und				224.60							
130	IMPRIMANTE	gln				22.78							
131	PINTURA ESMALTE SINTETICO	gln				44.79							
132	PINTURA ESMALTE SINTETICO ESTANDAR	gln				42.00							
133	PINTURA ANTICORROSIVA	gln				60.80							
134	PINTURA ANTICORROSIVA ZINCROMATO	gln				42.54							
135	PINTURA OLEO MATE	gln				47.43							
136	PINTURA EPOXICA	gln				45.79							
137	PRESERVANTE DE MADERA	gln				35.00							
138	THINNER ACRILICO	gln				22.37							
139	THINNER ESTANDAR	gln				22.81							
140	PLACHA ACERO ACANALADO H=3.20m E=1.2mm	m				26.90							
141	POSTE DE SEÑALIZACION DE CONCRETO Y MADERA	und				16.86							
142	UNION UNIVERSAL DE FIERRO GALVANIZADO DE 1/2"	und				8.40							
143	UNION UNIVERSAL DE FIERRO GALVANIZADO DE 3/4"	und				8.13							
144	UNION UNIVERSAL DE FIERRO GALVANIZADO DE 1"	und				12.58							
145	UNION UNIVERSAL DE FIERRO GALVANIZADO DE 1 1/2"	und				22.31							
146	ACERO ESTRUCTURAL A36	kg				8.25							
147	ANGULO L DE FIERRO NEGRO 2"x2"x1/4"	m				95.70							
148	UNION UNIVERSAL DE FIERRO GALVANIZADO 2"	und				33.39							
149	TUBO CONDUIT DE Ø 20 mm GALV.	und				22.87							
150	TUBO CONDUIT DE Ø 25 mm GALV.	und				21.87							
151	CURVA EMT DE Ø=20 mm	und				1.68							

CONSORCIO CONSULTOR SAUL GARRIDO
C.P.C. MARIA LUISA CARBAJO MUÑOZ
REPRESENTANTE COMÚN
DNI Nº 21[illegible]

EDWARD CERON TORRES
JEFE DE PROYECTO
C.I.P. N° 61778

RICARDO VICTOR SIU DELGADO
INGENIERO CIVIL
Reg. CIP N° 41815

ARQ. DAVID HECTOR TORRES PUENTE
CAP. 5776
JEFE DE SUPERVISIÓN

MARIA M. ENDARA MA[illegible]
Ingeniero Civil
C.I.P. 78887

CONFORME

007810

Item	Descripción	Und	Peso Unitario (Kg)	PROVEEDOR 1				PROVEEDOR 2			PROVEEDOR 3		
				Precio (US$)	CON IGV	Precio (S/.)	Proveedor	Precio (US$)	Precio (S/.)	Proveedor	Precio (US$)	Precio (S/.)	Proveedor
152	UNION METALICA EMT DE Ø=20 mm	und				1.10							
153	CONECTOR METALICO EMT DE Ø=20 mm	und				2.65							
154	CURVA METALICA EMT DE Ø=25 mm	und				3.27							
155	UNION METALICA EMT DE Ø=25 mm	und				1.39							
156	CONECTOR METALICO EMT DE Ø=25 mm	und				1.32							
157	REDUCCION DE PVC (AGUA) C-10 Ø1 1/2" A 1"	und				2.60							
158	REDUCCION DE PVC (AGUA) C-10 Ø1 1/2" A 3/4"	und				2.21							
159	REDUCCION DE PVC (AGUA) C-10 Ø1 1/2" A 1/2"	und				2.29							
160	REDUCCION DE PVC (AGUA) C-10 Ø1" A 3/4"	und				1.93							
161	REDUCCION DE PVC (AGUA) C-10 Ø1" A 1/2"	und				1.08							
162	REDUCCION DE PVC (AGUA) C-10 Ø3/4" A 1/2"	und				1.23							
163	CANALETA CON REJILLAS DE 0.90x0.60m	und				185.00							
164	TUBO PVC DESAGUE DS - CP 4" x 3 M	und				38.93							
165	TUBO PVC DESAGUE DS - CP 2" x 3 M	pza				12.30							
166	TUBO PVC DESAGUE DS - CP 6" x 5 M	pza				173.18							
167	TUBO PVC SAP E/C PARA INSTALACIONES ELECTRICAS 3/4"	und				5.28							
168	TUBERIA PVC-P (ELEC) 20 MM. 3M	und				6.69							
169	TUBERIA PVC DESAGUE DS CP 4"X3m	pza				38.93							
170	TUBERIA PVC DESAGUE DS CP 3"X3m	und				24.10							
171	TUBERIA DE PVC (AGUA) C-10 Ø2"x5m	und				53.84							
172	TUBERIA DE PVC (AGUA) C-10 Ø1"x5m	und				18.29							
173	TUBERIA DE PVC (AGUA) C-10 Ø 3/4"x5m	und				14.88							
174	TUBERIA DE PVC (AGUA) C-10 Ø1/2"x5m	und				9.80							
175	CODO PVC DS - CP 4" x 90°	und				6.51							
176	CODO PVC - CP 4" x 45° (DESAGUE)	und				4.57							

CONSORCIO CONSULTOR SAUL GARRIDO
C.P.C. MARIA LUISA CARBAJO MUÑOZ
REPRESENTANTE COMÚN
DNI Nº 21546425

EDWARD CERÓN TORRES
JEFE DE PROYECTO
C.I.P. Nº 61778

RICARDO VICTOR SIU DELGADO
INGENIERO CIVIL
Reg. CIP Nº 41815

ARQ. DAVID HECTOR TORRES PUENTE
CAP. 5776
JEFE DE SUPERVISIÓN

MARÍA M. ENDARA MARIÑAS
Ingeniero Civil
C.I.P. 78832

CONFORME

007809

Item	Descripción	Und	Peso Unitario (Kg)	PROVEEDOR 1				PROVEEDOR 2			PROVEEDOR 3		
				Precio (US$)	CON IGV	Precio (S/.)	Proveedor	Precio (US$)	Precio (S/.)	Proveedor	Precio (US$)	Precio (S/.)	Proveedor
177	CODO DE PVC (AGUA) C-10 Ø1 1/2" x 90°	und				4.20							
178	CODO DE PVC (AGUA) C-10 Ø2" x 90°	und				10.08							
179	CODO DE PVC (AGUA) C-10 Ø1" x 90°	und				2.52							
180	CODO DE PVC (AGUA) C-10 Ø3/4" x 90°	und				1.50							
181	CODO DE PVC (AGUA) C-10 Ø1/2" x 90°	und				0.87							
182	CODO PVC - CP 3" x 45° (DESAGUE)	und				4.00							
183	CODO PVC - CP 2" x 45° (DESAGUE)	und				1.25							
184	CODO PVC - CL 2" x 90° (DESAGUE)	und				1.43							
185	CODO PVC - CL 2" x 45° (DESAGUE)	und				1.31							
186	TEE DE PVC (AGUA) C-10 Ø1 1/2"	und				2.74							
187	TEE DE PVC (AGUA) C-10 Ø1"	und				2.74							
188	TEE DE PVC (AGUA) C-10 Ø2"	und				13.98							
189	TEE DE PVC (AGUA) C-10 Ø3/4"	und				2.80							
190	YEE PVC CP 4" X 45° (DESAGUE)	und				10.59							
191	YEE PVC CP 3" X 45° (DESAGUE)	und				7.99							
192	YEE PVC CP 2" X 45° (DESAGUE)	und				2.98							
193	YEE PVC CL 2" X 45° (DESAGUE)	und				3.39							
194	TEE PVC DESAGUE 4" X 4"	und				8.98							
195	SOMBRERO DE VENTILACION PVC DE 2"	und				4.12							
196	TUBERIA PVC SAP (ELEC) 15 MM, 3M	pza				5.03							
197	TUBERIA PVC SAP (ELEC) 20 MM, 3M	und				7.65							
198	TUBERIA PVC-P (ELEC) 25 MM, 3M	und				6.74							
199	CURVA PVC SAP P/INST. ELECT. DE 15MM	und				4.05							
200	CURVA PVC SAP P/INST. ELECT. DE 20MM	und				0.85							
201	CURVA PVC-P P/INST. ELECT. DE 20MM	und				0.94							

CONSORCIO CONSULTOR SAUL GARRIDO
C.P.C. MARIA LUISA CARBAJO MUÑOZ
REPRESENTANTE COMUN
DNI Nº 25464235

EDWARD CERON TORRES
JEFE DE PROYECTO
CIP N° 61778

RICARDO VICTOR SIU DELGADO
INGENIERO CIVIL
Reg. CIP N° 41815

ARQ. DAVID HECTOR TORRES PUENTE
CAP. 5776
JEFE DE SUPERVISIÓN

MARIA M. ENDARA Ni...
Ingeniero Civil
C.I.P. 78882

CONFORME

007808

Item	Descripción	Und	Peso Unitario (Kg)	PROVEEDOR 1				PROVEEDOR 2			PROVEEDOR 3		
				Precio (US$)	CON IGV	Precio (S/.)	Proveedor	Precio (US$)	Precio (S/.)	Proveedor	Precio (US$)	Precio (S/.)	Proveedor
202	CURVA PVC-P P/INST. ELECT. DE 25MM	und				1.57							
203	UNION PVC SAP (ELEC) 20MM	und				0.56							
204	UNION PVC-P (ELEC) 20MM	und				0.47							
205	UNION PVC-P (ELEC) 25MM	und				0.58							
206	CONECTOR PVC SAP (ELEC) 15MM	und				0.31							
207	CONECTOR PVC SAP (ELEC) 20MM	und				0.60							
208	CONECTOR PVC-P (ELEC) 20MM	und				0.43							
209	CONECTOR PVC-P (ELEC) 25MM	und				0.78							
210	DISCO DE CORTE 4"	und				23.50							
211	DISCO DE DESBASTE 4"	und				15.00							
212	REDUCCION PVC DS - CP 3" x 2"	und				3.31							
213	REDUCCION PVC DS - CP 4" x 2"	und				3.64							
214	REDUCCION PVC DS - CP 4" x 3"	und				6.36							
215	VALVULA COMPUERTA DE BRONCE DE 1/2"	und				33.70							
216	VALVULA COMPUERTA DE BRONCE DE 3/4"	und				48.45							
217	VALVULA COMPUERTA DE BRONCE DE 1"	und				88.50							
218	VALVULA COMPUERTA DE BRONCE DE 1 1/2"	und				348.08							
219	VALVULA FLOTADORA Ø 3/4"	und				48.47							
220	VALVULA DE PIE CON CANASTILLA DE 2"	und				156.30							
221	REGISTRO ROSCADO DE BRONCE 6"	und				44.32							
222	REGISTRO ROSCADO DE BRONCE DE 3"	und				15.85							
223	REGISTRO ROSCADO DE BRONCE DE 4"	und				19.02							
224	SUMIDERO DE BRONCE DE 3"	und				15.62							

CONSORCIO CONSULTOR SAUL GARRIDO
C.P.C. MARIA LUISA CARBAJO MUÑOZ
REPRESENTANTE COMUN
DNI Nº 21549429

RICARDO VICTOR SIU DELGADO
INGENIERO CIVIL
Reg. CIP Nº 41815

MARIA M. ENDARA MAMANI
Ingeniero Civil
C.I.P. 78882

EDWARD CRONTORRES
JEFE DE PROYECTO
C.I.P. Nº 61778

ARQ. DAVID HECTOR TORRES PUENTE
CAP. 5776
JEFE DE SUPERVISIÓN

CONFORME

007807