DESARROLLO DE COBERTURA Nº 5

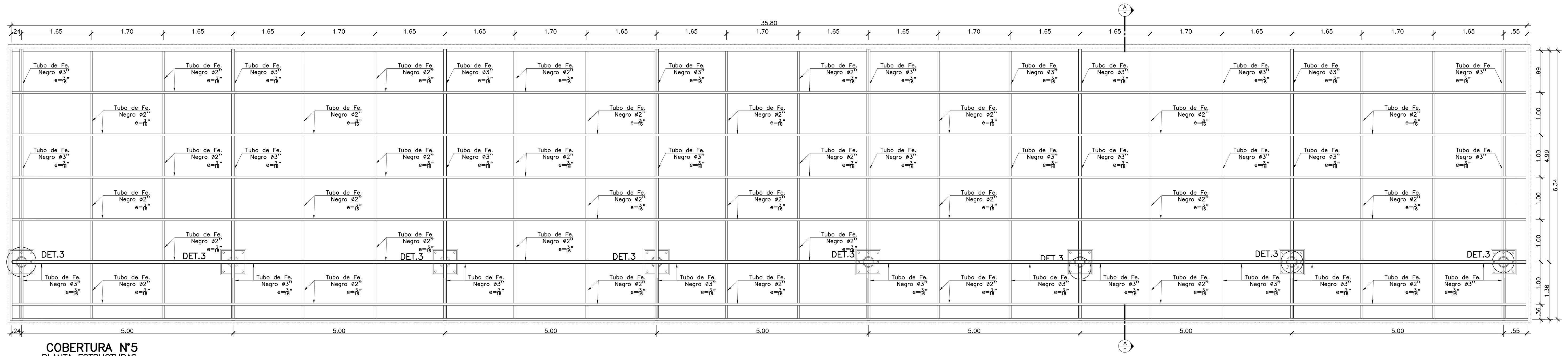

COBERTURA N°5
PLANTA ESTRUCTURAS
Esc. 1:50

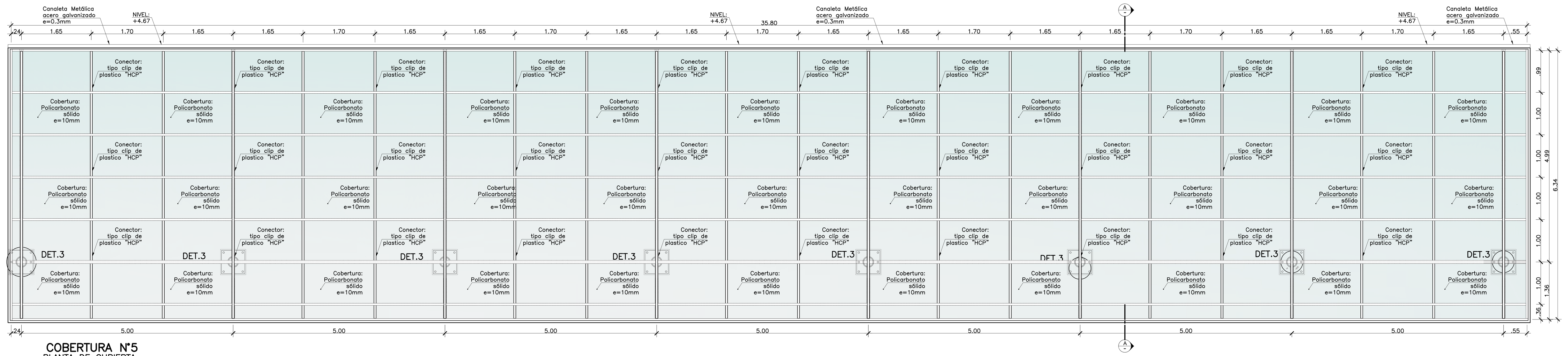

COBERTURA N°5
PLANTA DE CUBIERTA
Esc. 1:50

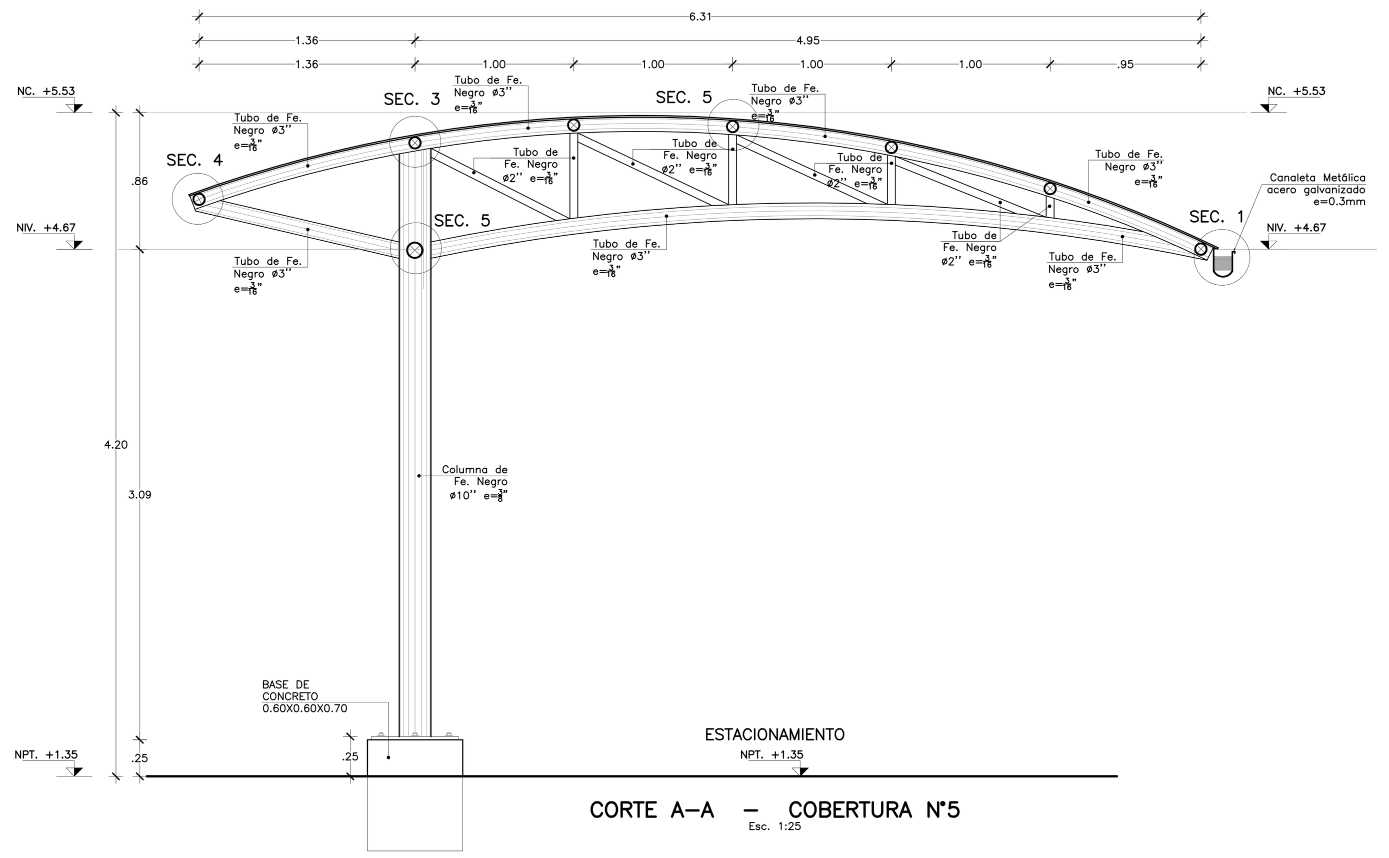

CORTE A-A – COBERTURA N°5
Esc. 1:25

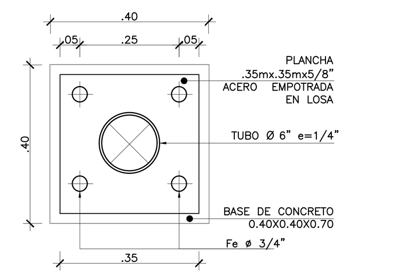

DETALLE 1–PLANTA
ANCLAJE DE TUBO Ø 6"
Esc. 1:10

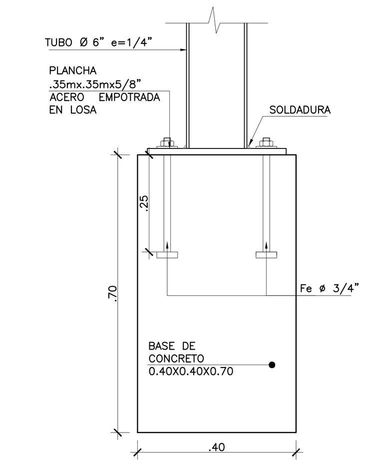

DETALLE 1–ELEVACION
ANCLAJE DE TUBO Ø 6"
Esc. 1:10

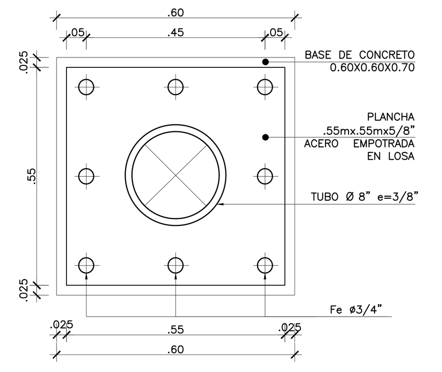

DETALLE 2–PLANTA
ANCLAJE DE COLUMNA 10"X10"
Esc. 1:10

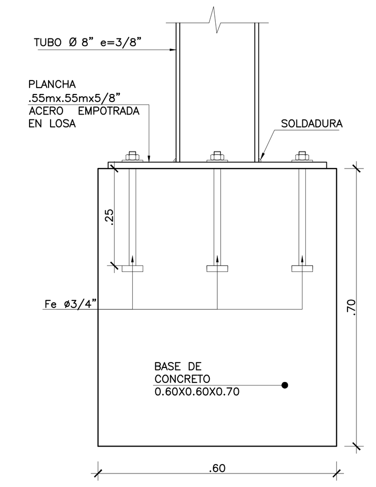

DETALLE 2–ELEVACION
ANCLAJE DE COLUMNA 10"X10"
Esc. 1:10

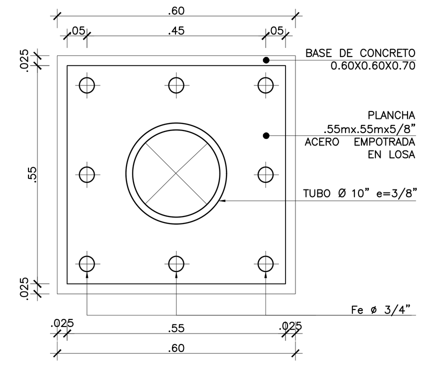

DETALLE 3–PLANTA
ANCLAJE DE COLUMNA 10"X10"
Esc. 1:10

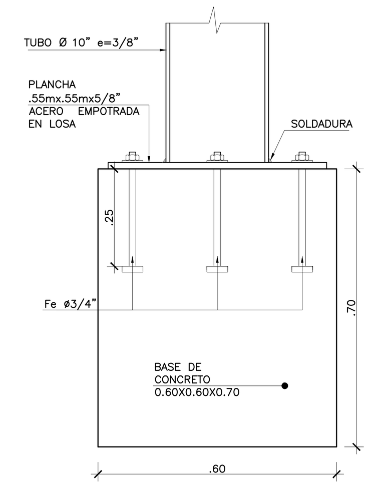

DETALLE 3–ELEVACION
ANCLAJE DE COLUMNA 10"X10"
Esc. 1:10

DETALLES DE COBERTURAS Nº 2,3,4y5

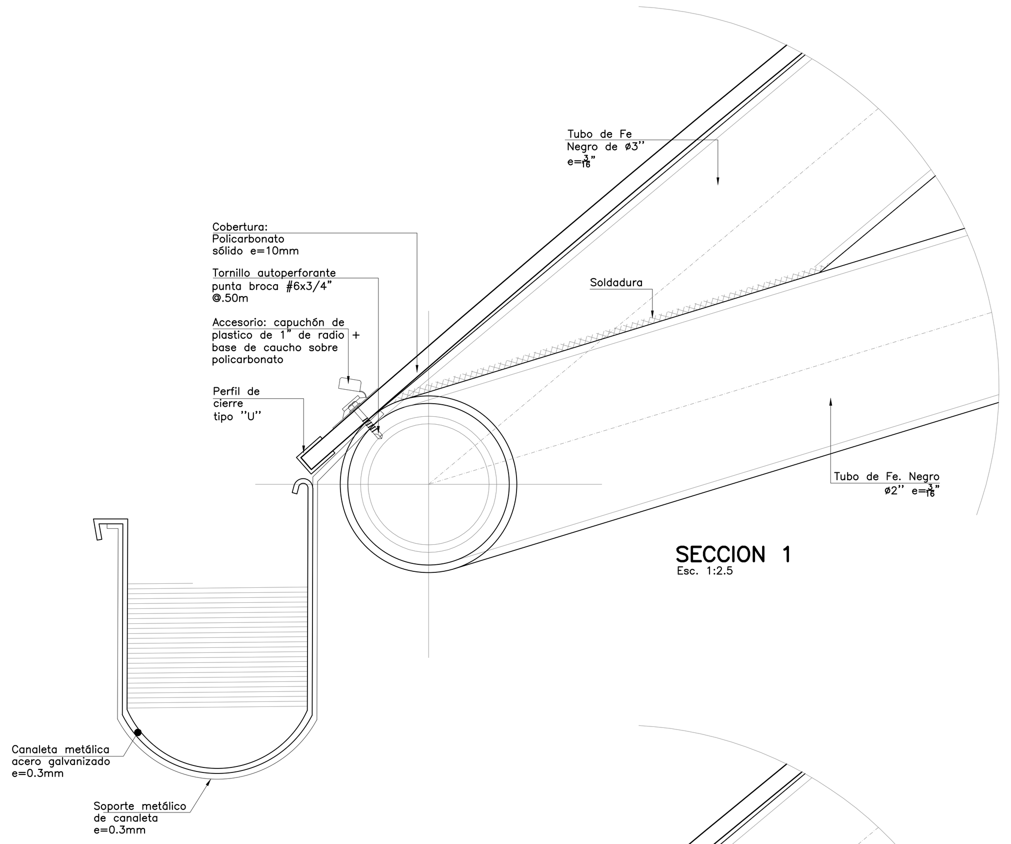

SECCION 1
Esc. 1:2.5

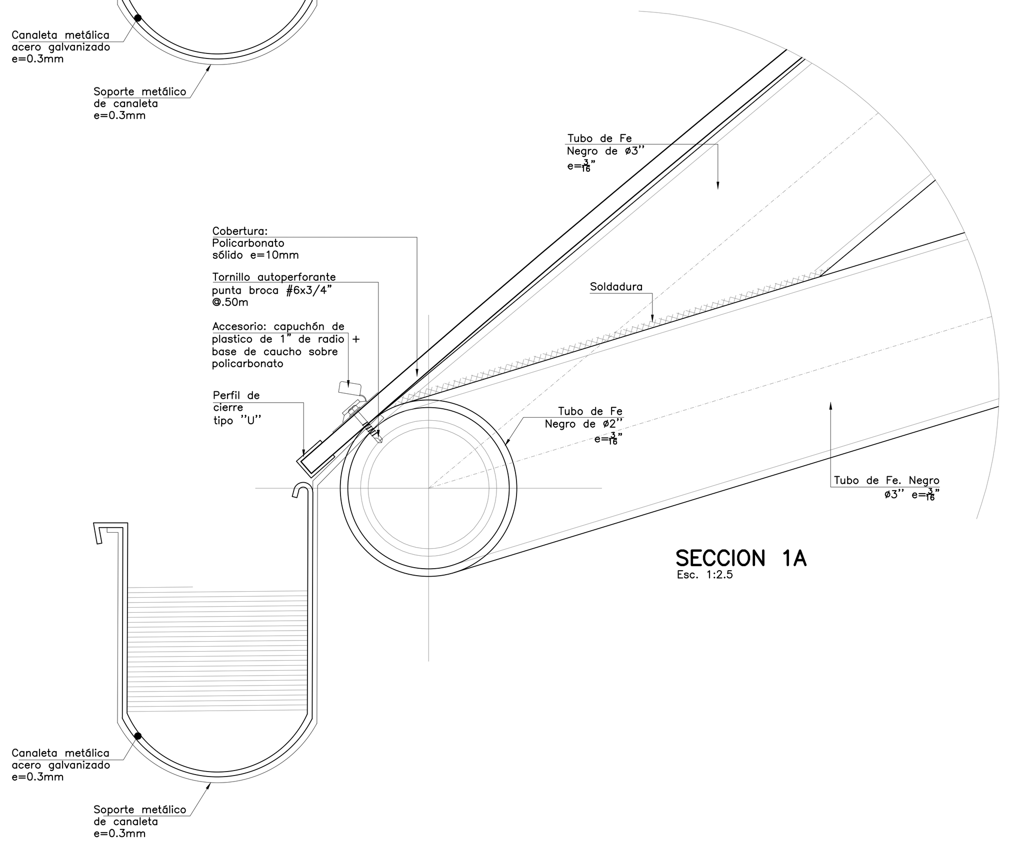

SECCION 1A
Esc. 1:2.5

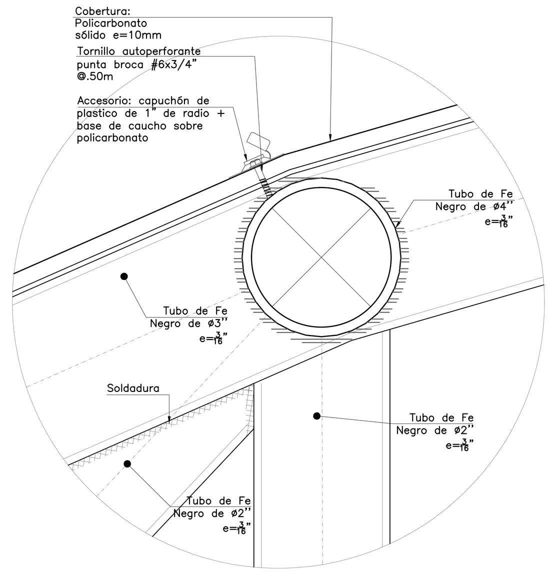

SECCION 2
Esc. 1:2.5

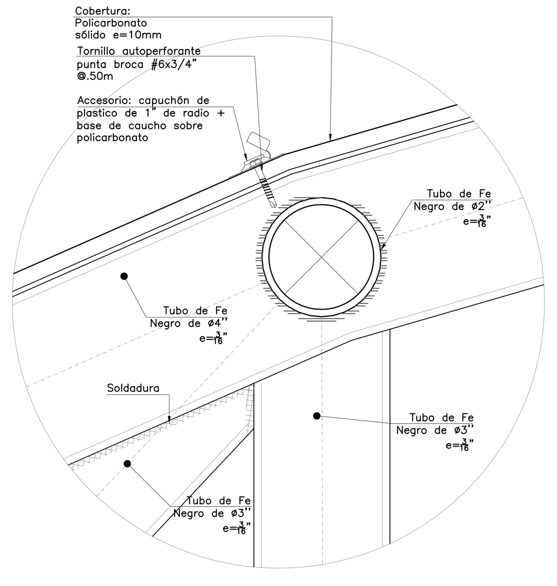

SECCION 2A
Esc. 1:2.5

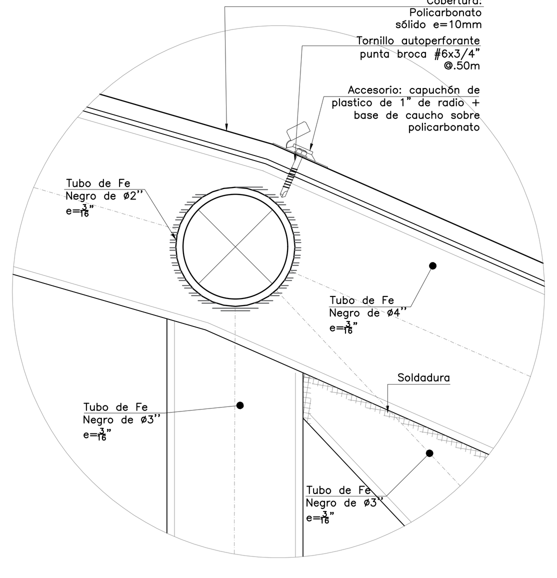

SECCION 2B
Esc. 1:2.5

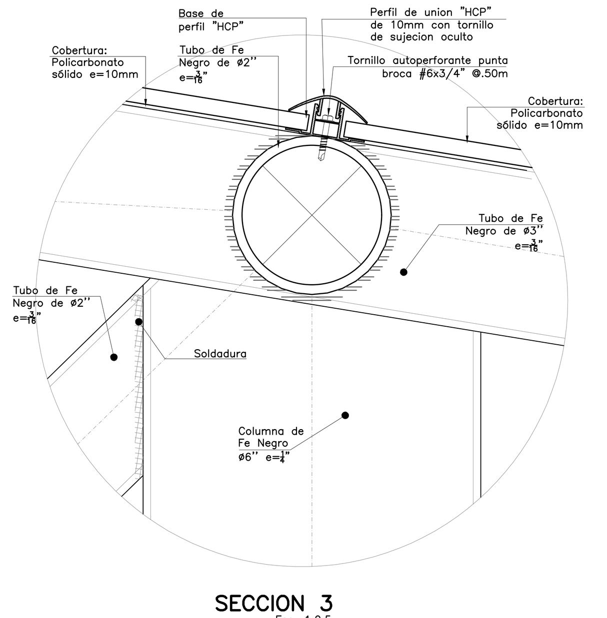

SECCION 3
Esc. 1:2.5

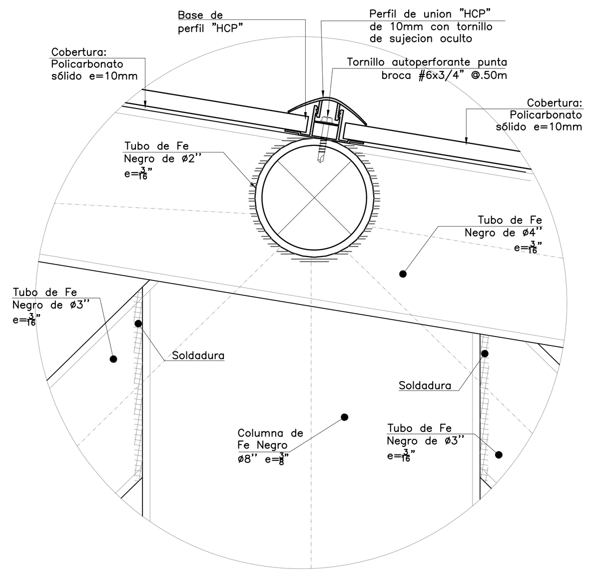

SECCION 3A
Esc. 1:2.5

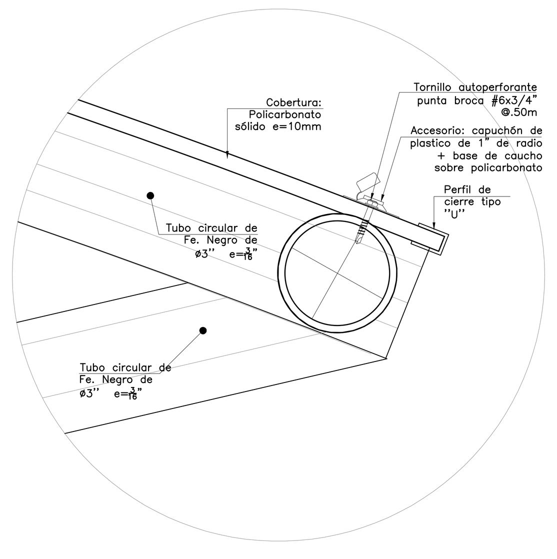

SECCION 4
Esc. 1:2.5

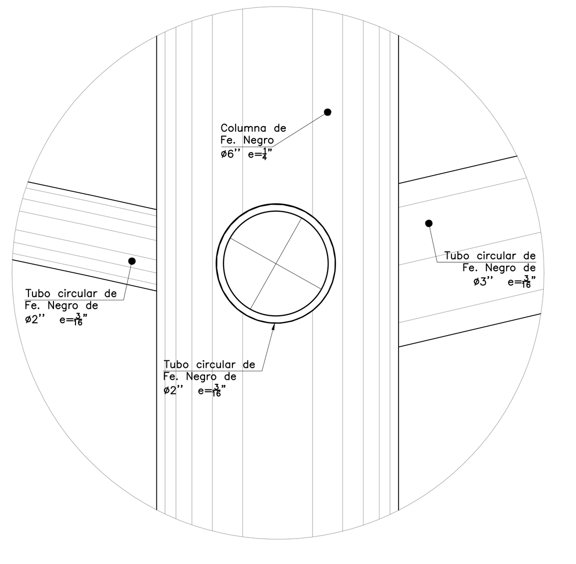

SECCION 5
Esc. 1:2.5

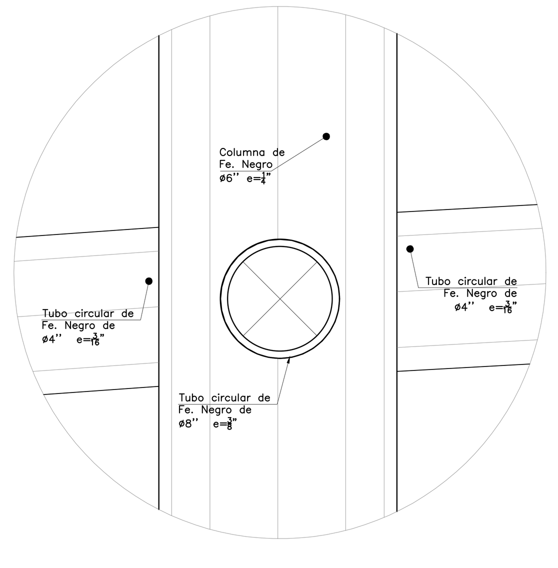

SECCION 5A
Esc. 1:2.5

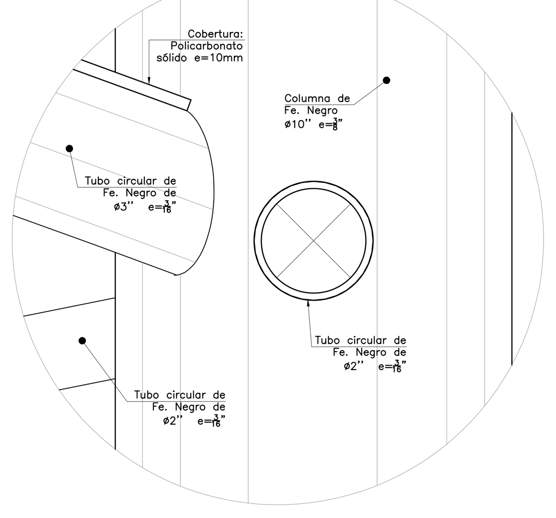

SECCION 6
Esc. 1:2.5

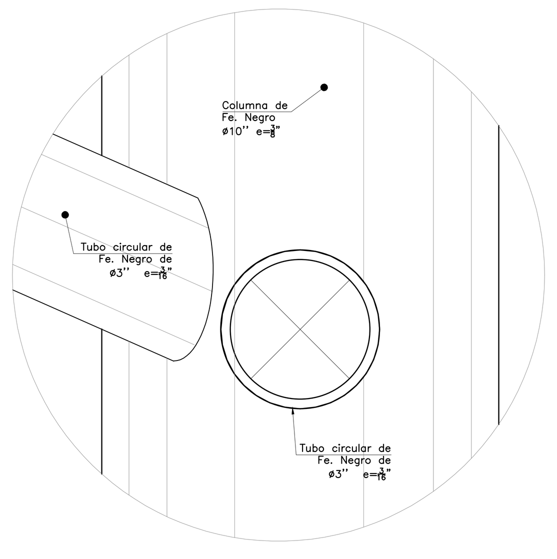

SECCION 7
Esc. 1:2.5

NOTAS TÉCNICAS:

- EL NIVEL ±0.00 CORRESPONDE AL NIVEL = 28.00 DEL PLANO TOPOGRAFICO
- TODAS LAS MEDIDAS, ANGULOS Y NIVELES SERAN VERIFICADOS EN OBRA Y/O CONSULTADOS AL ESPECIALISTA
- TODOS LOS ELEMENTOS ESTRUCTURALES DE FIERRO TENDRÁN ACABADO DE DOS MANOS DE BASE DE ZINCROMATO + DOS MANOS DE PINTURA ESMALTE SINTÉTICO.
- SEGÚN DISPONIBILIDAD EN EL MERCADO, SE HA CONSIDERADO EL USO DE PLANCHAS DE POLICARBONATO SÓLIDO DE e=10mm Y MEDIDAS 2.05m X 3.05m
- TODAS LAS MEDIAS Y/O DIMENSIONES DE ELEMENTOS METALICOS ESTRUCTURALES FINALMENTE SERA DETERMINADO POR LOS PLANOS DE ESTRUCTURAS METALICOS DE LA ESPECIALIDAD DE ESTRUCTURAS.
- LAS UNIONES ENTRE CANALETAS, Y CON TUBOS DE PVC SERÁN SELLADAS CON SELLADOR BUTÍLICO

GOBIERNO REGIONAL DE TUMBES

PERÚ Ministerio de Salud

OBSERVACIONES:

FIRMA JEFE DE PROYECTO:

FIRMA DE PROYECTISTA:

FIRMA DE SUPERVISOR:

PLANO CLAVE:

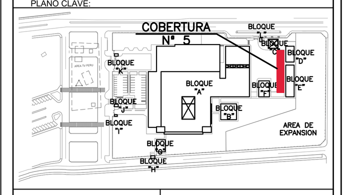

BLOQUE / NIVEL	U.P.S.S. / U.P.S.
BLOQUE A/ 1ER PISO	• CONSULTA EXTERNA • PALOTOGÍA CLINICA • FARMACIA • DIAGNOSTICO POR IMAGENES • EMERGENCIA • REHABILITACION • ANATOMIA PATOLOGICA • NUTRICION • CASA MATERNACE • CENTRAL DE GASES • CASA DE FUERZA • TRANSPORTES
BLOQUE A/ 2DO PISO	• CONSULTA EXTERNA • ADMINISTRACIÓN • GESTIÓN DE LA INFORMACIÓN • CENTRO OBSTETRICO • CENTRO QUIRURGICO • CENTRAL DE ESTERILIZACION • CENTRO DE HEMOTERAPIA Y BANCO DE SANGRES • SALA DE USOS MULTIPLES
BLOQUE A/ 3ER PISO	• HOSPITALIZACIÓN • RESIDENCIA DE PERSONAL
BLOQUES B	• LAVANDERIA
BLOQUES C	• PETROLEO/GLP
BLOQUES D	• SALUD AMBIENTAL
BLOQUES E	• TALLERES
BLOQUES F	• ALMACENES
BLOQUES G	• MODULO DIFERENCIADO TBC
BLOQUES H	• GUARDIANIA
BLOQUES I	• CTO INGRESO SERVICIO DE TELECOM.
BLOQUES J	• GUARDIANIA
BLOQUES K	• GUARDIANIA
BLOQUES L	• GUARDIANIA

PROYECTO:

ELABORACION DEL EXPEDIENTE TECNICO, EQUIPAMIENTO Y CONTINGENCIA DEL PROYECTO "RECONSTRUCCION DEL HOSPITAL SAUL GARRIDO ROSILLO II-1, DISTRITO DE TUMBES, PROVINCIA DE TUMBES, DEPARTAMENTO DE TUMBES"

UBICACIÓN:

Distrito: TUMBES | Provincia: TUMBES | Departamento: TUMBES

ESPECIALIDAD:

ARQUITECTURA

PLANO:

DETALLES DE COBERTURA

ELABORADO POR:

CONSORCIO CONSULTOR SAUL GARRIDO
RUC 20607759538

PROFESIONAL RESPONSABLE:

ARQ. PATRICIA M. BARRIENTOS MELENDEZ CAP 3596
ARQ. NEYMER A. SANCHEZ RODRIGUEZ CAP 14752

CAD:

ARCHIVO: ARCHIVO

FECHA: ABRIL 2022

ESCALA: INDICADA

LAMINA:

D-116