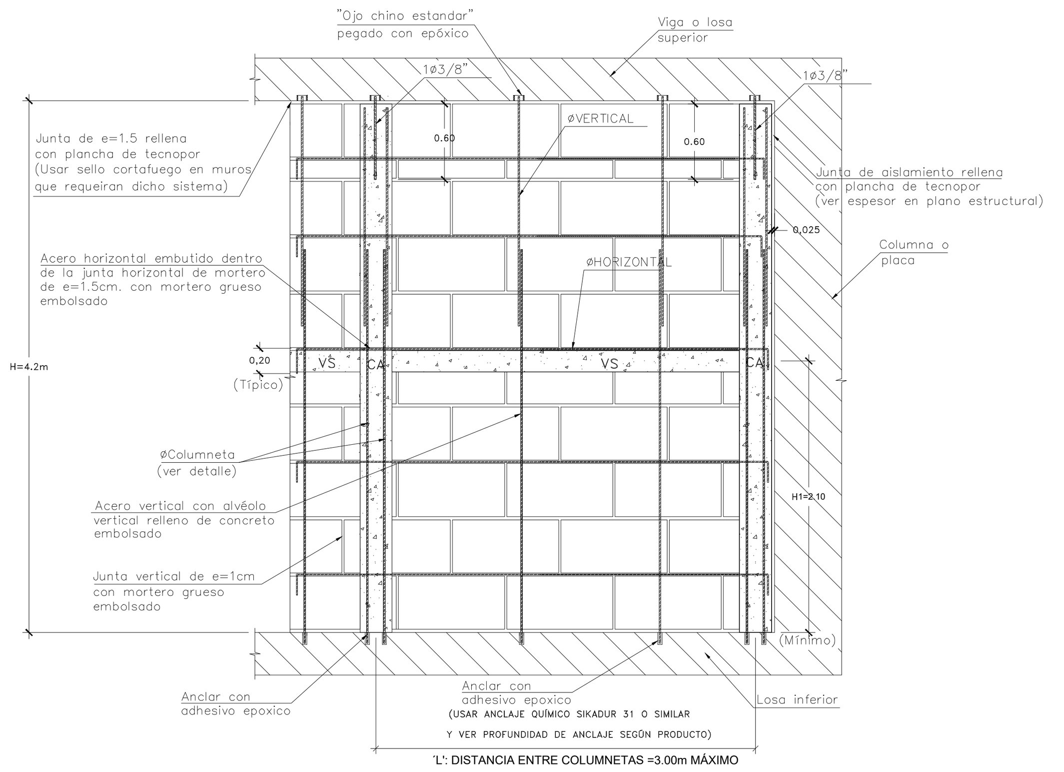

ELEVACIÓN
Esc: 1/50

ØVERTICAL: Ø3/8@51cm

ØHORIZONTAL: Ø8mm@ 2 HILADAS

LADRILLO SILICO CALCÁREO O SIMILIAR

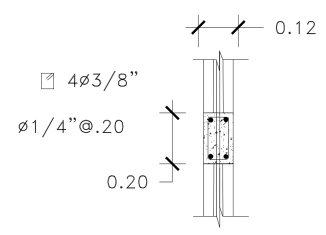

DETALLE SOLERA
Esc: 1/25

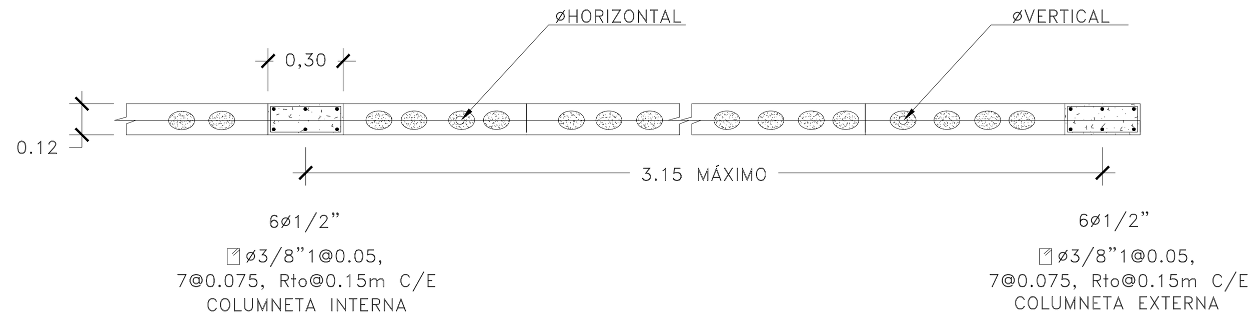

USAR JUNTAS DE CONTROL CADA 6M

SI EN UN PAÑO SOLO HAY DOS COLUMNETAS, USAR EL REFUERZO DE LA EXTERNA EN AMBOS

CORTE A
Esc: 1/25

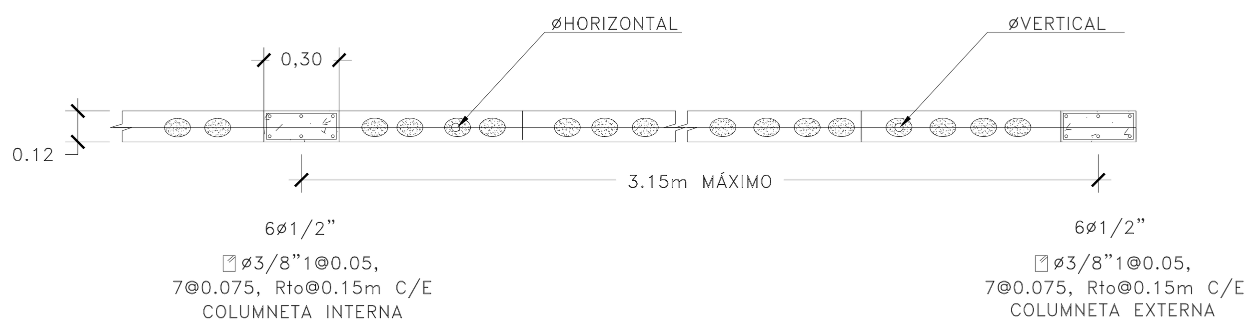

SI EN UN PAÑO SOLO HAY DOS COLUMNETAS, USAR EL REFUERZO DE LA EXTERNA EN AMBOS

DETALLE COLUMNETAS
Esc: 1/25

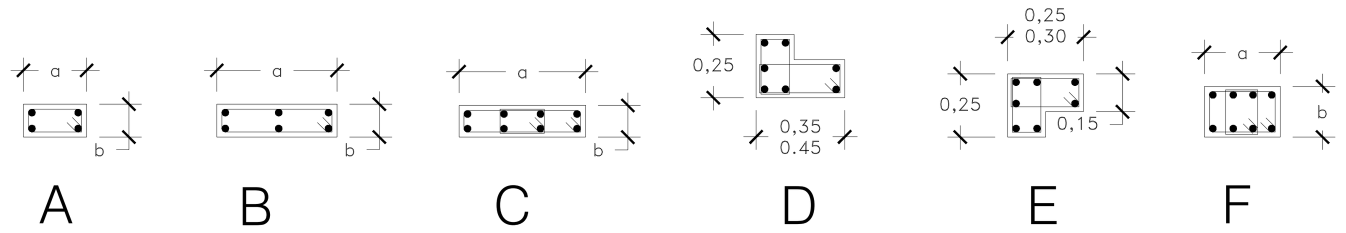

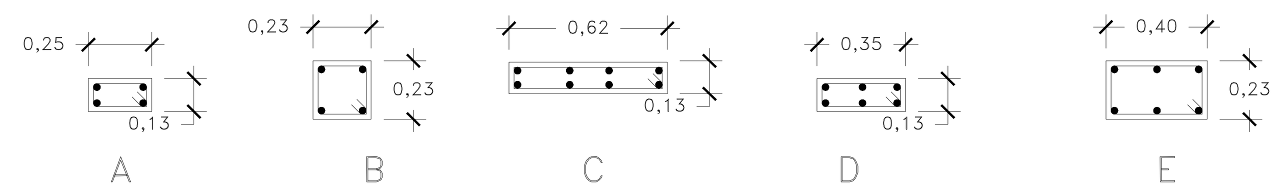

CUADRO DE COLUMNETAS ALBAÑILERIA CONFINADA PORTANTE						
Nivel / Tipo		CA3-1	CA3-2	CA3-3	CA3-4	CA3-5
	a x b As	0.13mx0.25m 4ø1/2"	0.23mx0.23m 4ø1/2"	0.13mx0.625m 8ø1/2"	0.13mx0.35m 6ø1/2"	0.23mx0.40m 6ø1/2"
	Estribo	1 ø1/4",1@0.05, 6@0.075, rto@0.25c/extremo	1 ø1/4",1@0.05, 6@0.075, rto@0.25c/extremo	1 ø1/4",1@0.05, 6@0.075, rto@0.25c/extremo	1 ø1/4",1@0.05, 6@0.075, rto@0.25c/extremo	1 ø1/4",1@0.05, 6@0.075, rto@0.25c/extremo
Distribución del acero		A	B	C	D	E

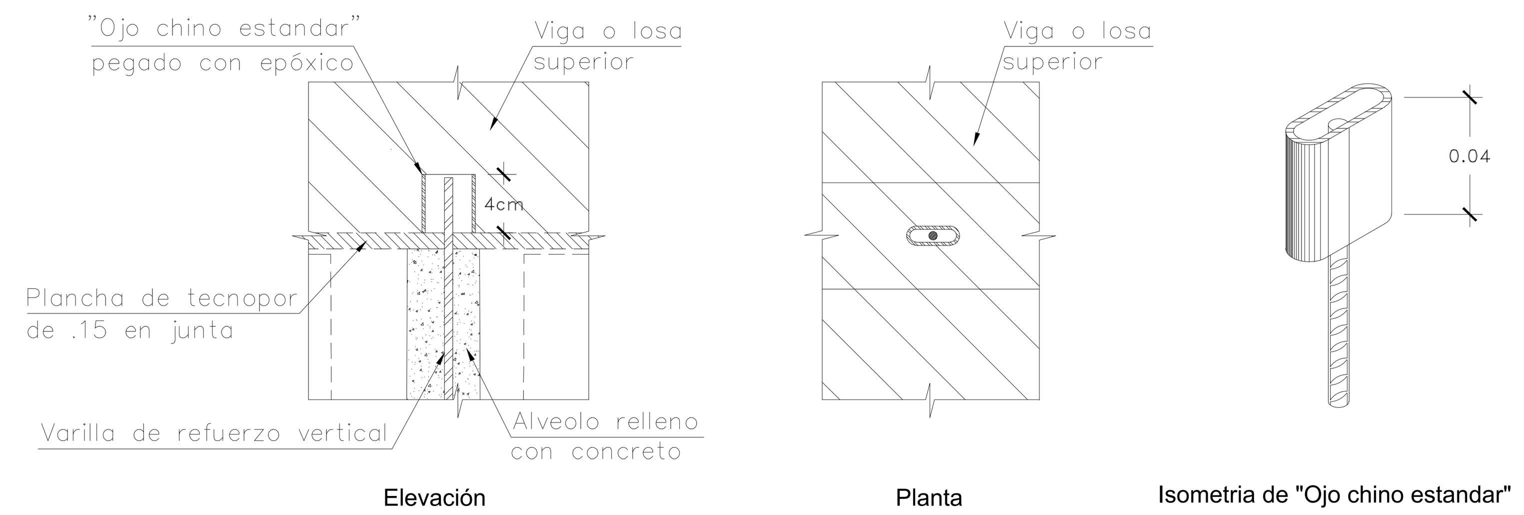

DETALLE DE OJO CHINO EN LOSA DE CONCRETO
Esc: S/E

CUADRO DE COLUMNETAS												
NIVEL / COLUMNA		CA-1	CA-2	CA-3	CA-4	CA-5	CA-6	CA-7	CA-8	CA-9	CA-10	CA-11
1ER PISO	axb	.12X.20/.25	.12X.30/.325	.12X.35/.375	.12X.40	.12X.65/.675	.12X.60/.625	.12X.45/.475/.50	.12X.55/.575	VER PLANTA	VER PLANTA	.20X.30
	As	4ø1/2"	6ø1/2"	6ø1/2"	6ø1/2"	6ø1/2"	8ø1/2"	8ø1/2"	8ø1/2"	7ø1/2"	7ø1/2"	8ø1/2"
	At	1Eø3/8"; 1@0.05, 7@0.075, Rto@0.15m C/E	1Eø3/8"; 1@0.05, 7@0.075, Rto@0.15m C/E	1Eø3/8"; 1@0.05, 7@0.075, Rto@0.15m C/E	1Eø3/8"; 1@0.05, 7@0.075, Rto@0.15m C/E	2Eø3/8"; 1@0.05, 7@0.075, Rto@0.15m C/E	2Eø3/8"; 1@0.05, 7@0.075, Rto@0.15m C/E	2Eø3/8"; 1@0.05, 7@0.075, Rto@0.15m C/E	2Eø3/8"; 1@0.05, 7@0.075, Rto@0.15m C/E	2Eø3/8"; 1@0.05, 7@0.075, Rto@0.15m C/E	2Eø3/8"; 1@0.05, 7@0.075, Rto@0.15m C/E	2Eø3/8"; 1@0.05, 7@0.075, Rto@0.15m C/E
		A	B	B	B	C	C	C	C	D	E	F

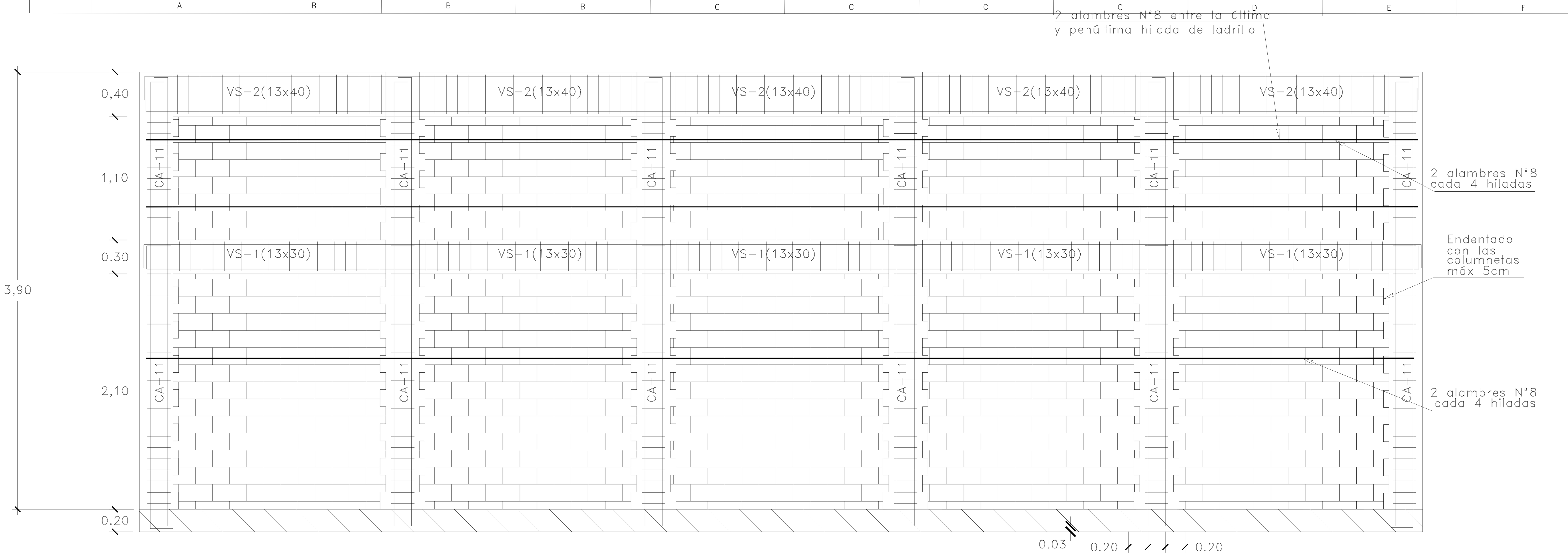

DETALLE DE MURO DE AZOTEA H=3.90m
ESC:1/25

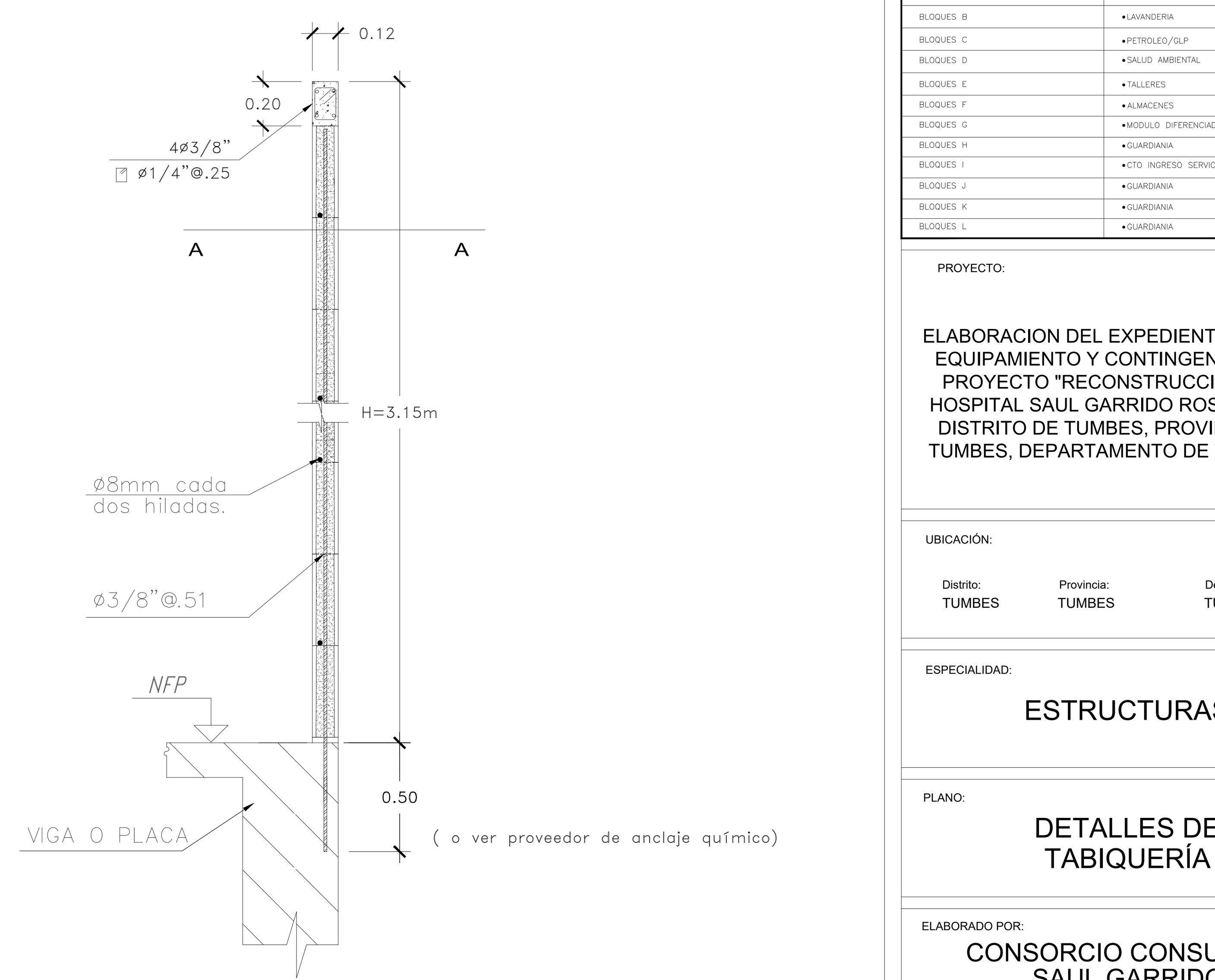

SECCIÓN DE ALBAÑILERIA ARMADA
Esc: 1/25

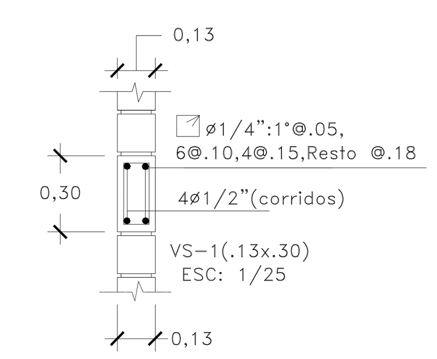

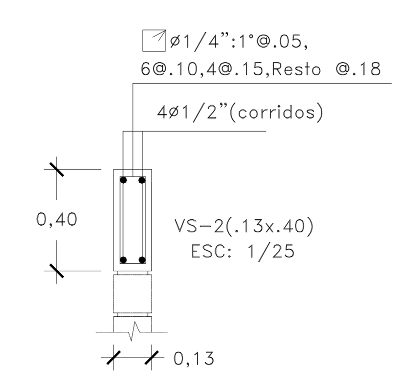

GOBIERNO REGIONAL DE TUMBES

PERÚ Ministerio de Salud

OBSERVACIONES:

FIRMA JEFE DE PROYECTO:

FIRMA DE PROYECTISTA:

FIRMA DE SUPERVISOR:

PLANO CLAVE:

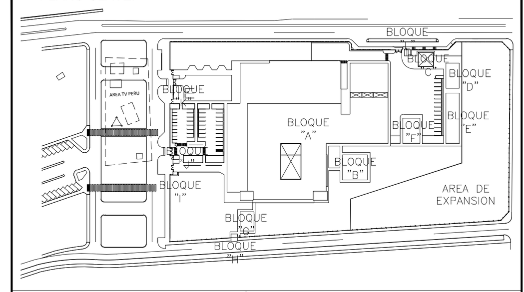

BLOQUE / NIVEL	U.P.S.S. / U.P.S.
BLOQUE A/ 1ER PISO	• CONSULTA EXTERNA • PALOTOGÍA CLINICA • FARMACIA • DIAGNOSTICO POR IMAGENES • EMERGENCIA • REHABILITACION • ANATOMIA PATOLOGICA • NUTRICION • CASA MATERNACE • CENTRAL DE GASES • CASA DE FUERZA • TRANSPORTES
BLOQUE A/ 2DO PISO	• CONSULTA EXTERNA • ADMINISTRACIÓN • GESTIÓN DE LA INFORMACIÓN • CENTRO OBSTETRICO • CENTRO QUIRURGICO • CENTRAL DE ESTERILIZACION • CENTRO DE HEMOTERAPIA Y BANCO DE SANGRES • SALA DE USOS MULTIPLES
BLOQUE A/ 3ER PISO	• HOSPITALIZACIÓN • RESIDENCIA DE PERSONAL
BLOQUES B	• LAVANDERIA
BLOQUES C	• PETROLEO/GLP
BLOQUES D	• SALUD AMBIENTAL
BLOQUES E	• TALLERES
BLOQUES F	• ALMACENES
BLOQUES G	• MODULO DIFERENCIADO TBC
BLOQUES H	• GUARDIANIA
BLOQUES I	• CTO INGRESO SERVICIO DE TELECOM.
BLOQUES J	• GUARDIANIA
BLOQUES K	• GUARDIANIA
BLOQUES L	• GUARDIANIA

PROYECTO:

ELABORACION DEL EXPEDIENTE TECNICO, EQUIPAMIENTO Y CONTINGENCIA DEL PROYECTO "RECONSTRUCCION DEL HOSPITAL SAUL GARRIDO ROSILLO II-1, DISTRITO DE TUMBES, PROVINCIA DE TUMBES, DEPARTAMENTO DE TUMBES"

UBICACIÓN:

Distrito: TUMBES | Provincia: TUMBES | Departamento: TUMBES

ESPECIALIDAD:

ESTRUCTURAS

PLANO:

DETALLES DE TABIQUERÍA

ELABORADO POR:

CONSORCIO CONSULTOR SAUL GARRIDO
RUC 20607759538

PROFESIONAL RESPONSABLE:

ING. GUIDO GUSTAVO ROJAS SALAS CIP 30692
ING. JUAN JOSE CONTRERAS BALBARO CIP 148591

CAD:

ARCHIVO:

FECHA: JUNIO 2022

ESCALA: 1/50-1/25

LAMINA:

E-80a