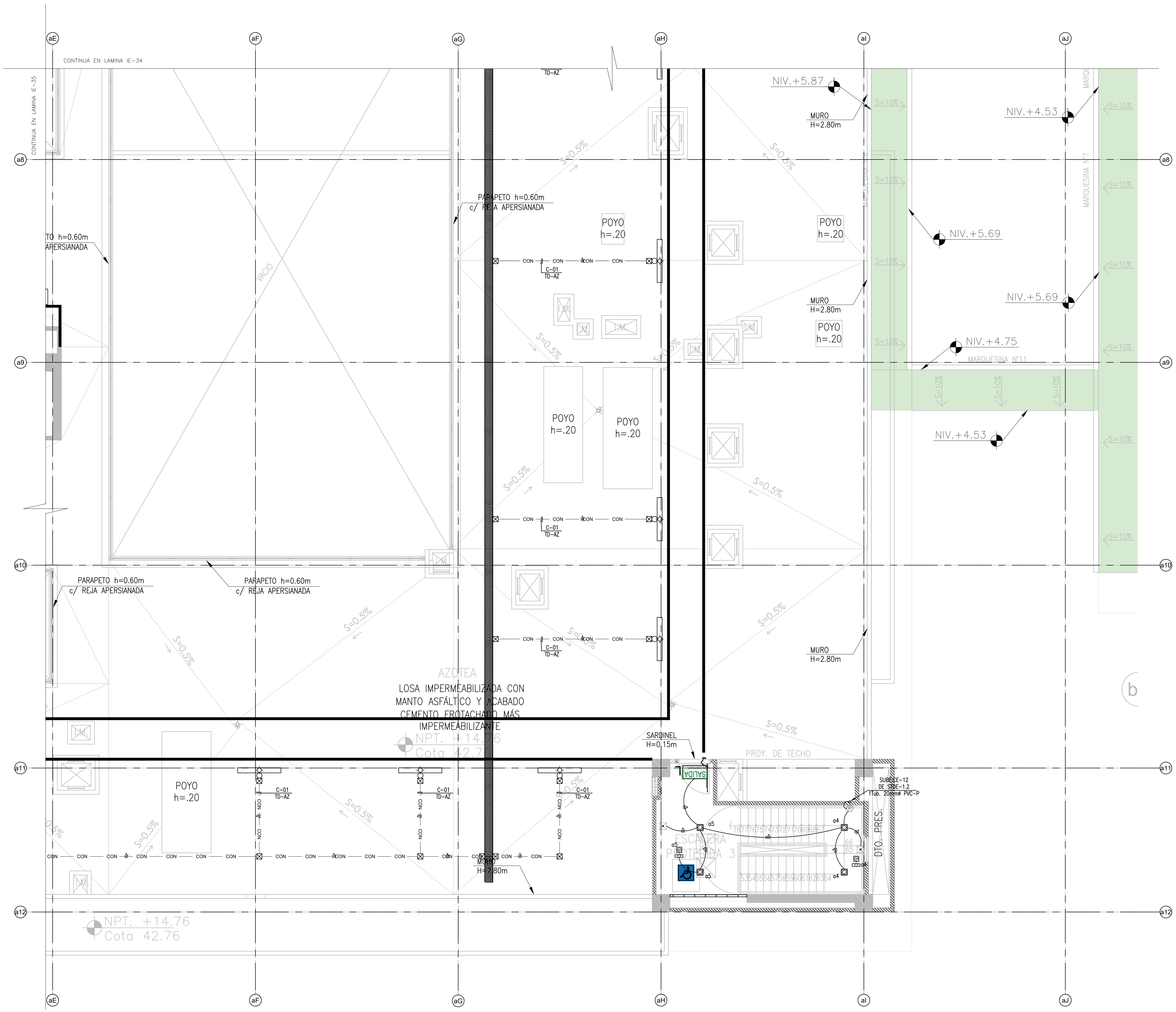

LEYENDA

SIMB.	DESCRIPCION	CAJAS(mm)	ALTURA(mm)
	LUMINARIA PANEL LED PARA EMPOTRAR DE ALTA EFICIENCIA. CON DIFUSOR DE TECNOPOLIMERO PRISMATICO, DE 40W, 4000°K, UGR<19,F.P>=0.95, DIMENSIONES 600x600mm.	OCTOGONAL 100x50mm	EMPOTRADO HSNPT: FALSO CIELO RASO (F.C.R.)
	LUMINARIA PANEL LED PARA EDOSAR DE ALTA EFICIENCIA. CON DIFUSOR DE TECNOPOLIMERO PRISMATICO, DE 40W, 4000°K, UGR<19,F.P>=0.95, DIMENSIONES 600x600mm.	OCTOGONAL 100x50mm	ADOSADO EN TECHO
	LUMINARIA LED DE INTERIORES PARA EMPOTRAR TIPO DOWNLIGHT. SISTEMA OPTICO FABRICADO CON REFLECTOR DE ALUMINIO ANODIZADO. TEMPERATURA DE COLOR 4000°K, 24W. 3200 lm	OCTOGONAL 100x50mm	EMPOTRADO HSNPT: FALSO CIELO RASO (F.C.R.)
	LUMINARIA LED DE INTERIORES PARA ADOSAR TIPO DOWNLIGHT. SISTEMA OPTICO FABRICADO CON REFLECTOR DE ALUMINIO ANODIZADO. TEMPERATURA DE COLOR 4000°K, 24W, 3200 lm.	OCTOGONAL 100x50mm	ADOSADO A TECHO
	LUMINARIA LED DE INTERIORES PARA EMPOTRAR TIPO DOWNLIGHT. SISTEMA OPTICO FABRICADO CON REFLECTOR DE ALUMINIO ANODIZADO. TEMPERATURA DE COLOR 3000°K, 29W.	OCTOGONAL 100x50mm	EMPOTRADO HSNPT: FALSO CIELO RASO (F.C.R.)
	LUMINARIA LED DE INTERIORES PARA ADOSAR TIPO DOWNLIGHT. SISTEMA OPTICO FABRICADO CON REFLECTOR DE ALUMINIO ANODIZADO. TEMPERATURA DE COLOR 3000°K, 29W.	OCTOGONAL 100x50mm	ADOSADO A TECHO
	LUMINARIA TIPO LED CUADRADO PARA EMPOTRAR DE ALTA EFICIENCIA 37W. MARCO FABRICADO EN PERFIL DE ALUMINIO. SISTEMA OPTICO FORMADO POR CUBIERTA TECNICA DE ACRILICO. 600x600mm, 4000°K,UGR<19.	OCTOGONAL 100x50mm	EMPOTRADO HSNPT: FALSO CIELO RASO (F.C.R.)
	LUMINARIA TIPO LED PARA ADOSAR DE ALTA EFICIENCIA 37W. MARCO FABRICADO EN PERFIL DE ALUMINIO. SISTEMA OPTICO FORMADO POR CUBIERTA TECNICA DE ACRILICO. 600x600mm, 4000°K,UGR<19.	OCTOGONAL 100x50mm	ADOSADO A TECHO
	LUMINARIA HERMETICA LED PARA EMPOTRAR DE ALTA EFICIENCIA, SISTEMA OPTICO FORMADO POR CUBIERTA TECNICA DE ACRILICO OPAL, EVITANDO EL DESLUMBRAMIENTO DIRECTO DE LA FUENTE DE LUZ, IP65, POTENCIA 134W, TEMPERATURA DE COLOR 4000°K, UGR<19 DE 1200x600mm.	OCTOGONAL 100x50mm	EMPOTRADO HSNPT: FALSO CIELO RASO (F.C.R.)
	LUMINARIA HERMETICA LED PARA EMPOTRAR DE ALTA EFICIENCIA, SISTEMA OPTICO FORMADO POR CUBIERTA TECNICA DE ACRILICO OPAL, EVITANDO EL DESLUMBRAMIENTO DIRECTO DE LA FUENTE DE LUZ, IP65, POTENCIA 80W, TEMPERATURA DE COLOR 4000°K, UGR<19 DE 1200x600mm.	OCTOGONAL 100x50mm	EMPOTRADO HSNPT: FALSO CIELO RASO (F.C.R.)
	LUMINARIA HERMETICA LED PARA EMPOTRAR DE ALTA EFICIENCIA, SISTEMA OPTICO FORMADO POR CUBIERTA TECNICA DE ACRILICO OPAL, EVITANDO EL DESLUMBRAMIENTO DIRECTO DE LA FUENTE DE LUZ, IP65, POTENCIA 50W, TEMPERATURA DE COLOR 4000°K, UGR<19 DE 1200x600mm.	OCTOGONAL 100x50mm	EMPOTRADO HSNPT: FALSO CIELO RASO (F.C.R.)
	LUMINARIA EQUIPADA CON MODULO LED, RESISTENTE AL POLVO Y LA HUMEDAD. CARCASA EN POLICARBONATO, INDICE DE HERMETICIDAD IP65, 52W, TEMPERATURA DE COLOR 4000°K. (INCLUYE ACCESORIOS DE SUSPENSIÓN).	OCTOGONAL 100x50mm	ADOSADO EN TECHO Y/O SUSPENDIDO DE TECHO
	LUMINARIA TIPO LED,AUTONOMA DE 2 HORAS, CON BATERIA TIPO NI-CD	RECTANGULAR 100x55x50	HSNPT: 2200mm
EXT	LUMINARIA TIPO LED,AUTONOMA DE 2 HORAS, CON BATERIA TIPO NI-CD, IP65	RECTANGULAR 100x55x50	HSNPT: 2200mm
	LUMINARIA TIPO LL-E ARTEFACTO AUTO ILUMINADO DE SALIDA LED.	RECTANGULAR 100x55x50	-
	Luminaria Led 141W -3350lm-4000K, Cuerpo: de chapa de acero con distintos acabados y con la predisposición de orificios para la fijación del postigo. Pantalla: lámina plana de plexiglás nevado,Portalámparas: de policarbonato y contactos de bronce fosforoso.	OCTOGONAL 100x50mm	EMPOTRADO HSNPT: FALSO CIELO RASO (F.C.R.)
	LUMINARIA LED TIPO BRAQUET DE 24W	-	ADOSADA EN PARED HSNPT: 1800mm.
	LUZ DE GUARDIA LED DE 1.2W, TEMPERATURA DE COLOR 4000°K.	-	EMPOTRADA EN PARED HSNPT: 0.40m.
S 2S 3S	INTERRUPTOR UNIPOLAR DE 1, 2 Y 3 GOLPES DE 10A, 250Vca, 60Hz.	RECTANGULAR 100x55x50mm	HSNPT: 1200mm
S3	INTERRUPTOR UNIPOLAR DE COMMUTACION DE 10A, 250Vca, 60Hz.	RECTANGULAR 100x55x50mm	HSNPT: 1200mm
	SENSOR DE OCUPACIÓN (SENSOR DE MOVIMIENTO). INCLUYE ACCESORIOS PARA ADOSAR EN LOSA DE TECHO Y/O PARA EMPOTRAR EN EL F.C.R.	OCTOGONAL 100x50mm	EMPOTRADO EN F.C.R. Y/O ADOSADO A TECHO
	CAJA DE PASE OCTOGONAL F°G°	OCTOGONAL 100x50mm	EMPOTRADA EN PARED HSNPT: SEGUN PLANOS
	CIRCUITO DE ALUMBRADO (SISTEMA NORMAL) EN TUBERÍA PVC-P 20mmø. EMPOTRADA EN TECHO O PARED.	-	-
	CIRCUITO DE ALUMBRADO (SISTEMA NORMAL) EN TUBERÍA EMT 20mmø. ADOSADA EN TECHO O PARED.	-	-
	CIRCUITO DE ALUMBRADO (SISTEMA EMERGENCIA) EN TUBERÍA PVC-P 20mmø. EMPOTRADA EN TECHO O PARED.	-	-
	CIRCUITO DE ALUMBRADO (SISTEMA EMERGENCIA) EN TUBERÍA EMT 20mmø. ADOSADA EN TECHO O PARED.	-	-
	CIRCUITO DE ALUMBRADO EN TUBERÍA PVC-P 20mmø. EMPOTRADA EN PISO.	-	-
	CIRCUITO DE ALUMBRADO EN TUBERÍA CONDUIT IMC 20mmø. ADOSADA EN TECHO O PARED.	-	-
LC D-223	SALIDA PARA ILUMINACION DE CAMA EN TOMA MURAL TIPO D-223 EN CABECERA DE CAMAS	100x100x55mm	EMPOTRADA EN PARED HSNPT: 1.5m.
LC D-224	SALIDA PARA ILUMINACION DE CAMA EN TOMA MURAL TIPO D-224 EN CABECERA DE CAMAS	100x100x55mm	EMPOTRADA EN PARED HSNPT: 1.5m.
LC D-225	SALIDA PARA ILUMINACION DE CAMA EN TOMA MURAL TIPO D-225 EN CABECERA DE CAMAS	100x100x55mm	EMPOTRADA EN PARED HSNPT: 1.5m.
LC D-226	SALIDA PARA ILUMINACION DE CAMA EN TOMA MURAL TIPO D-226 EN CABECERA DE CAMAS	100x100x55mm	EMPOTRADA EN PARED HSNPT: 1.5m.
LC D-226a	SALIDA PARA ILUMINACION DE CAMA EN TOMA MURAL TIPO D-226a EN CABECERA DE CAMAS	100x100x55mm	EMPOTRADA EN PARED HSNPT: 1.5m.
LC D-228a	SALIDA PARA ILUMINACION DE CAMA EN TOMA MURAL TIPO D-228a EN CABECERA DE CAMAS	100x100x55mm	ADOSADA EN TECHO
	LUMINARIA TIPO FAROLA DE LED DE 26W ALIMENTADA POR MEDIO DE UN PANEL FOTOVOLTAICO, CON ESTRUCTURA PORTANTE DE ACERO INOXIDABLE , PANEL FOTOVOLTAICO MONOCRISTALINO DE 36 CELDAS DE ALTA EFICIENCIA DE 100Wp, INCLUYE SENSOR DE MOVIMIENTO .	EMPOTRADA EN PLINTO DE CEMENTO 600x600x1000mm.	PARA EMBONAR EN POSTE METÁLICO 8m.
	POSTE DE F°G° DE 8.0m. CON PASTORAL DE FIERRO GALVANIZADO CON LUMINARIA TIPO LED DE 136W,11450lm, 4000K°. IP65		
	CIRCUITO DE ALUMBRADO EN TUBERÍA CONDUIT FLEXIBLE 20mmø.	-	-
	LUMINARIA EQUIPADA CON MODULO LED, RESISTENTE AL POLVO Y LA HUMEDAD. CARCASA EN POLICARBONATO, INDICE DE HERMETICIDAD IP65, 52W, TEMPERATURA DE COLOR 4000°K. CON SOPORTE ESTRUCTURAL	OCTOGONAL 100x50mm	ADOSADO EN TECHO Y/O SUSPENDIDO DE TECHO

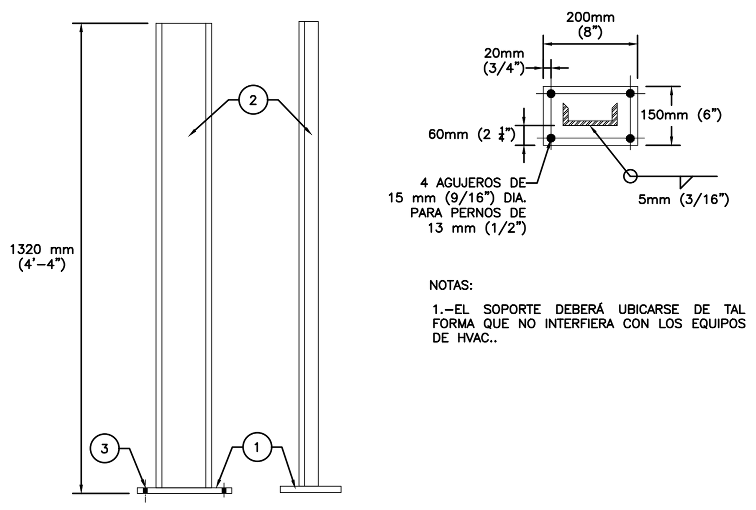

NOTAS:

1.-EL SOPORTE DEBERÁ UBICARSE DE TAL FORMA QUE NO INTERFIERA CON LOS EQUIPOS DE HVAC..

ÁREA CORROSIVA			
ITEM	CANT.	UND.	DESCRIPCION
1	1	CU	PLACA DE ACERO INOXIDABLE., 200x150x9 mm, ASTM A36.
2	1.5	m	CANAL TIPO "C" C4x5.4, ACERO INOXIDABLE.
3	4	CU	PERNO DE EXPANSIÓN, ACERO INOXIDABLE, 1/2" ø.

SOPORTE TÍPICO

DETALLE 1
S.E.

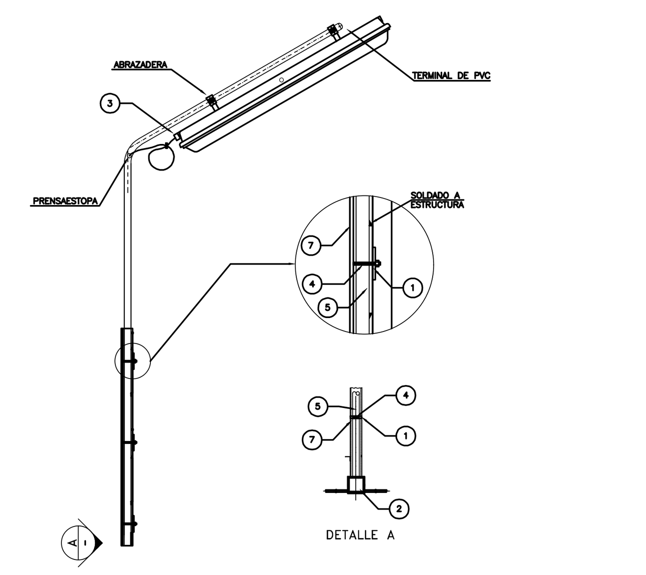

MONT. FLUORESC. HERMETICO CON SOPORTE ESTRUCTURAL			
ITEM	CANT.	UND.	DESCRIPCION
1	3	CU	PLANCHA DE ACERO INOXIDABLE 0.6mm DE ESPESOR POR 100mm CON DOS AGUJEROS de ½" PARA SUJETAR TORNILLO TIPO "U-Bolt".
2	2	CU	CAJA CUADRADA DE ACERO GALVANIZADO DE 100 X 100 X 65mm, CON TAPA EMPAQUETADURA Y TORNILLOS
3	2	CU	PRENSAESTOPA
4	2	CU	ABRAZADERA U BOLT 1¼"Ø.
5	1	CU	TUBO DE FIERRO GALVANIZADO ASTM A53 1¼"Ø.
6	1	ML	TUBERIA METALICA FLEXIBLE 3/4"Ø.
7	1	ML	PERFIL TIPO "C" DE 100x100x5mm ACERO GALVANIZADO EN CALIENTE, EN TIRAS DE 6m.

GOBIERNO REGIONAL DE TUMBES

PERÚ Ministerio de Salud

OBSERVACIONES:

FIRMA JEFE DE PROYECTO:

FIRMA DE PROYECTISTA:

FIRMA DE SUPERVISOR:

PLANO CLAVE:

BLOQUE / NIVEL	U.P.S.S. / U.P.S.
BLOQUE A/ 1ER PISO	CONSULTA EXTERNA, PATOLOGÍA CLINICA, FARMACIA, DIAGNOSTICO POR IMAGENES, EMERGENCIA, REHABILITACION, ANATOMIA PATOLOGICA, NUTRICION, CASA MATERNA, CENTRAL DE GASES, CASA DE FUERZA, TRANSPORTES
BLOQUE A/ 2DO PISO	CONSULTA EXTERNA, ADMINISTRACIÓN, GESTIÓN DE LA INFORMACIÓN, CENTRO OBSTETRICO, CENTRO QUIRURGICO, CENTRAL DE ESTERILIZACION, CENTRO DE HEMOTERAPIA Y BANCO DE SANGRE, SALA DE USOS MULTIPLES
BLOQUE A/ 3ER PISO	HOSPITALIZACIÓN, RESIDENCIA DE PERSONAL
BLOQUES B	LAVANDERIA
BLOQUES C	PETROLEO/GLP
BLOQUES D	SALUD AMBIENTAL
BLOQUES E	TALLERES
BLOQUES F	ALMACENES
BLOQUES G	MODULO DIFERENCIADO TBC
BLOQUES H	GUARDIANIA
BLOQUES I	CTO INGRESO SERVICIO DE TELECOM.
BLOQUES J	GUARDIANIA
BLOQUES K	GUARDIANIA
BLOQUES L	GUARDIANIA

PROYECTO:

ELABORACION DEL EXPEDIENTE TECNICO, EQUIPAMIENTO Y CONTINGENCIA DEL PROYECTO "RECONSTRUCCION DEL HOSPITAL SAUL GARRIDO ROSILLO II-1, DISTRITO DE TUMBES, PROVINCIA DE TUMBES, DEPARTAMENTO DE TUMBES"

UBICACIÓN:

Distrito: TUMBES — Provincia: TUMBES — Departamento: TUMBES

ESPECIALIDAD:

INSTALACIONES ELECTRICAS

PLANO:

BLOQUE A
PLANTA AZOTEA (SECTOR 4)
DISTRIBUCION DE ALUMBRADO

ELABORADO POR:

CONSORCIO CONSULTOR SAUL GARRIDO
RUC 20607759538

PROFESIONAL RESPONSABLE:

ING. JAIME TRUJILLO VIDAL CIP. 33024

CAD: CAD — ARCHIVO: ARCHIVO

FECHA: ABRIL 2022 — ESCALA: 1:50

LAMINA:

IE-36