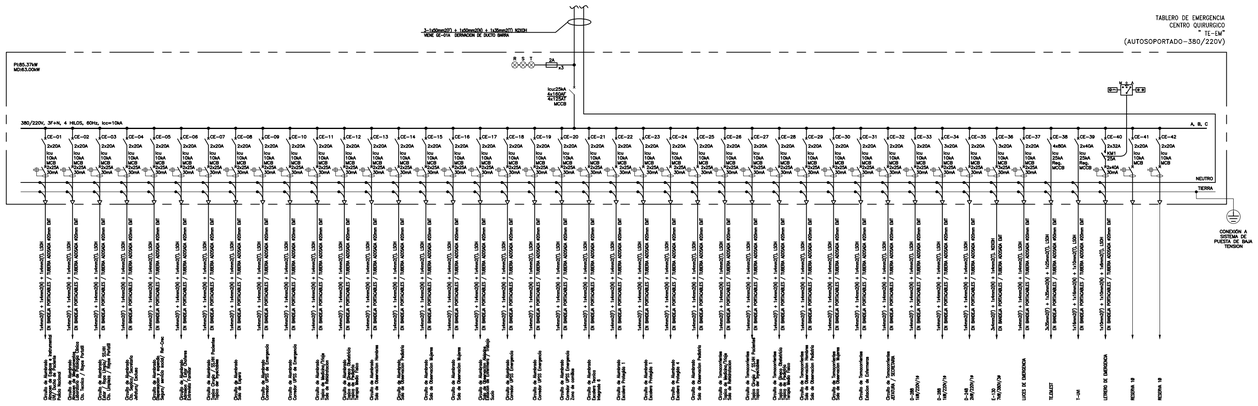

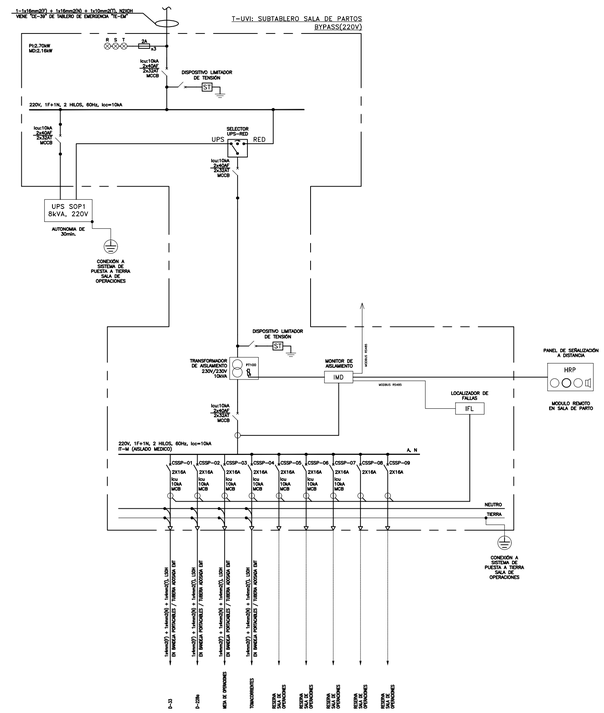

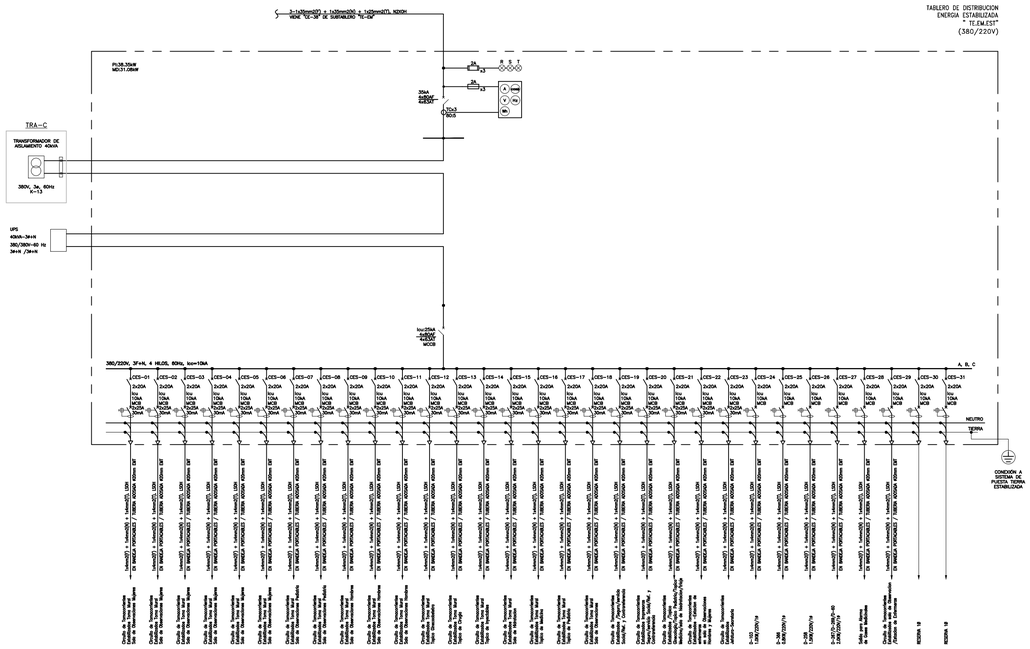

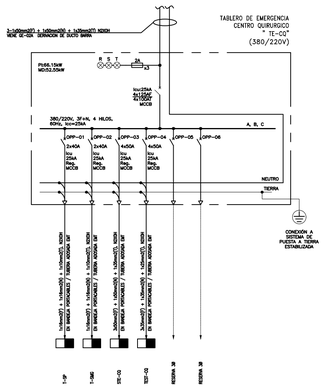

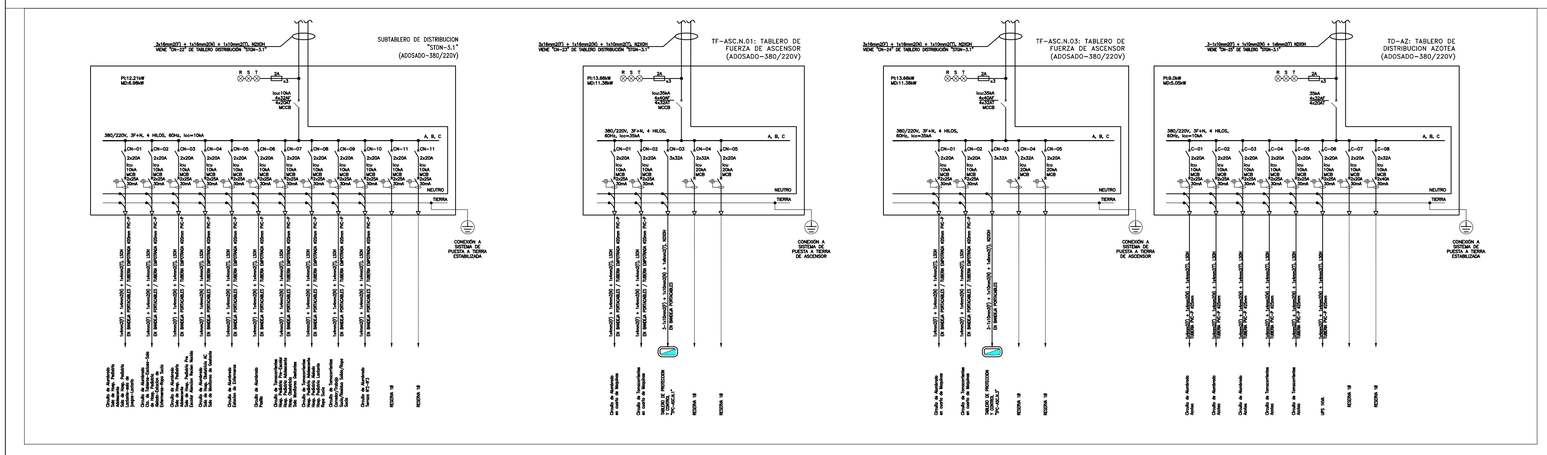

NOTAS :

1. TODOS LOS INTERRUPTORES GENERALES EN LOS TABLEROS TENDRÁN INCORPORADOS:
   - CONTACTOS PARA SEÑALIZACIÓN REMOTA DE POSICIÓN DE INTERRUPTOR ABIERTO/CERRADO
   - CONTACTOS PARA SEÑALIZACIÓN REMOTA DE APERTURA DE INTERRUPTOR POR FALLA (SOBRECORRIENTE O CORTOCIRCUITO).
   - MÓDULO DE VIGILANCIA DE AISLAMIENTO FASE-TIERRA CON CONTACTOS PARA SEÑALIZACION REMOTA ESTOS CONTACTOS ESTARÁN CONECTADOS AL SISTEMA DE MONITOREO CENTRALIZADO.
2. SE DEBERÁ DE GARANTIZAR LA SELECTIVIDAD DE PROTECCIONES ENTRE LOS INTERRUPTORES.
3. TODO EL EQUIPAMIENTO (TABLEROS, TRANSFORMADORES DE AISLAMIENTO, UPS, BATERIAS, ETC) DEBERÁ DE SER EFECTIVO PARA TRABAJO CONSTANTE EN EL HOSPITAL Y A LA ALTURA DE INSTALACIÓN DE 1000msnm.
4. EL INTERRUPTOR TERMOMAGNÉTICO GENERAL SERÁ TIPO CAJA MOLDEADA REGULABLE.
5. LOS INTERRUPTORES DE CIRCUITOS DERIVADOS DESTINADOS A LA PROTECCIÓN DE ALIMENTADORES DE LOS SUBTABLEROS SERÁN DEL TIPO CAJA MOLDEADA REGULABLE.
6. LOS TABLEROS CON CENTRALES DE MEDIDA MULTIFUNCIÓN DEBERAN POSEER MÓDULO DE COMUNICACIÓN RS485, ENLACE EN JBUS/MODBUS QUE SEAN COMPATIBLES CON EL SISTEMA BMS A INSTALAR POR LA ESPECIALIDAD DE TIC.
7. LOS INTERRUPTORES DEBERÁN POSEER LOS TERMINALES ADECUADOS PARA LA CONEXIÓN DE LOS CABLES INDICADOS EN LA MEMORIA DE CÁLCULO Y DIAGRAMAS UNIFILARES.
8. LAS BARRAS DE FASE SERÁN PINTADAS DE COLOR SEGÓN NTP, DE COBRE ELECTROLÍTICO Y ESTARÁN PROTEGIDAS EN TODAS SU EXTENSIÓN CONTRA CONTACTOS ACCIDENTALES, LAS BARRAS SERAN UBICADAS POR EL FABRICANTE Y NORMA IEC61439-1-2"
9. LA BARRA DE TIERRA DE PROTECCIÓN SE INSTALARÁ EN LA PARTE INFERIOR DE CADA TABLERO.
10. LOS TABLEROS DE PROTECCIÓN Y CONTROL TPC, SERAN SUMINISTRADOS POR EL EQUIPOR/PROVEEDOR DEL SISTEMA CORRESPONDIENTE.
11. LOS COMPONENTES DE LOS TABLEROS DEBERAN SER DE LA MISMA MARCA O FABRICANTE
12. LA ESCALA GRÁFICA MOSTRADA ES PARA EL FORMATO A-1, PARA A-3 CONSIDERAR EL DOBLE.

GOBIERNO REGIONAL DE TUMBES

PERÚ Ministerio de Salud

OBSERVACIONES:

FIRMA JEFE DE PROYECTO:

FIRMA DE PROYECTISTA:

FIRMA DE SUPERVISOR:

PLANO CLAVE:

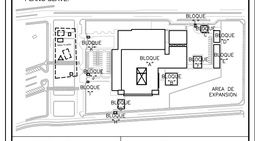

BLOQUE / NIVEL	U.P.S.S. / U.P.S.
BLOQUE A/ 1ER PISO	• CONSULTA EXTERNA • PSICOTOSIS CLINICA • FARMACIA • DIAGNOSTICO POR IMAGENES • CENTRO QUIRURGICO • REHABILICACIÓN • ANATOMIA PATOLOGICA • CENTRO OBSTETRICO • CIRUG. MATERNICIC • CENTRAL DE GASES • CENTRO DE ESTERILIZACIÓN • TRANSPORTES
BLOQUE A/ 2DO PISO	• CONSULTA EXTERNA • ADMINISTRACIÓN • GESTIÓN DE LA INFORMACIÓN • CENTRO OBSTETRICO • CENTRO QUIRURGICO • CENTRAL DE ESTERILIZACIÓN • CENTRO DE HEMOTERAPIA Y BANCO DE SANGRE • SALA DE USOS MULTIPLES
BLOQUE A/ 3ER PISO	• HOSPITALIZACIÓN • RESIDENCIA DE PERSONAL
BLOQUES B	• LAVANDERIA
BLOQUES C	• PETROLEO/GLP
BLOQUES D	• SALUD AMBIENTAL
BLOQUES E	• TALLERES
BLOQUES F	• ALMACENES
BLOQUES G	• MODULO DIFERENCIADO TBC
BLOQUES H	• GUARDIANIA
BLOQUES I	• CTC/ INGRESO SERVICIO DE TELECOM.
BLOQUES J	• GUARDIANIA
BLOQUES K	• GUARDIANIA
BLOQUES L	• GUARDIANIA

PROYECTO:

ELABORACION DEL EXPEDIENTE TECNICO, EQUIPAMIENTO Y CONTINGENCIA DEL PROYECTO "RECONSTRUCCION DEL HOSPITAL SAUL GARRIDO ROSILLO II-1, DISTRITO DE TUMBES, PROVINCIA DE TUMBES, DEPARTAMENTO DE TUMBES"

UBICACIÓN:

Distrito:	Provincia:	Departamento:
TUMBES	TUMBES	TUMBES

ESPECIALIDAD:

INSTALACIONES ELECTRICAS

PLANO:

ESQUEMAS UNIFILARES

ELABORADO POR:

CONSORCIO CONSULTOR SAUL GARRIDO
RUC 20607759538

PROFESIONAL RESPONSABLE:

ING. JAIME TRUJILLO VIDAL CIP 33024

CAD:	ARCHIVO:
FECHA: ABRIL 2022	ESCALA:

LAMINA:

IE-121